SONY

Wall-Mount Bracket

取付方法	JP
Installation Information	EN
Informations d’installation	FR
Información de instalación	ES
Installationsinformationen	DE
Installatie-informatie	NL
Informazioni sull’installazione	IT
Installationsinformation	SE
Informacje dotyczące instalacji	PL
Informações de instalação	PT
Oplysninger om montering	DK
Asennustiedot	FI
Installasjonsveiledning	NO
Πληροφορίες εγκατάστασης	GR
Szerelési információk	HU
Instalační informace	CZ
Informácie týkajúce sa montáže	SK
Informații de instalare	RO
Информация за монтаж	BG
Montaj Bilgileri	TR
Информация по установке	RU
Інформація про встановлення	UA
Paigaldusteave	EE
Uzstādīšanas informācija	LV
Montavimo informacija	LT
Navodila za uporabo	SI
Informacije za instalaciju	HR
Орнату ақпараты	KZ
Informacije za montažu	SR
安装信息	CS
安裝資訊	CT
Thông tin Lắp đặt	VN
ข้อมูลการติดตั้ง	TH
Informasi Pemasangan	ID
הוראות התקנה	HE
معلومات التركيب	AR
اطلاعات نصب	PR

B-O11-100-**12**(1)

SU-WL450

壁掛けユニット（SU-WL450）取付方法

対応モデル*1*2：
*1　実際のモデル名では、「x」または「xx」は各モデルに固有の数字や文字を示します。
*2　対応するモデルは国や地域により異なります。

K-85XR9xM2 / 85XR7xM2 / 75XR9xM2 / 75XR7xM2 / 65XR9xM2 / 65XR7xM2 / 55XR7xM2 / 50XR7xM2

Y-85XR9xM2 / 85XR7xM2 / 75XR9xM2 / 75XR7xM2 / 65XR9xM2 / 65XR7xM2 / 55XR7xM2 / 50XR7xM2

FW-85BZ4xP / 85BZ3xP / 75BZ4xP / 75BZ3xP / 65BZ4xP / 65BZ3xP / 55BZ4xP / 55BZ3xP / 50BZ3xP / 43BZ3xP

本書に記載の「テレビ」という製品名は、お使いのモデルによって異なる場合があります。実際の製品名は取扱説明書またはリファレンスガイドを参照してください。

お客様へ
製品保護と安全上の理由から、テレビの設置は販売店または指定業者に依頼することを強くおすすめします。ご自身で設置しないようにしてください。

販売店様・工事店様
本製品の取り付け、定期保守、点検の際は、安全性に十分注意してください。

本製品の取り付けには、特にテレビの重量に耐えられる壁の強度の判断など、十分な専門知識が必要です。本製品の壁面への取り付けはソニーの販売店や指定業者に依頼し、安全性に充分注意して取り付けを行ってください。取り付け不備や、お取り扱い不備による事故、損傷については、当社では責任を負いません。

確実に取り付けを行うために、壁掛けユニットに付属の取扱説明書、テレビの組み立て／設置ガイド、そして本書の事項を守ってください。

お買い上げいただきありがとうございます。

お客様へ

本製品の取り付けには、確実な作業が必要になります。必ず、販売店や工事店に依頼して、安全性に充分考慮して確実な取り付けを行ってください。

この取扱説明書には、事故を防ぐための重要な注意事項と製品の取り扱いかたが示されています。**この取扱説明書をよくお読みのうえ、**製品を安全にお使いください。お読みになったあとは、いつでも見られるところに必ず保管してください。

販売店様・特約店様へ

壁掛けユニットの取り付けには特別な技術が必要ですので、設置の際には取扱説明書をよくご覧のうえ、設置を行ってください。取り付け不備や、お取り扱い不備による事故、損傷については、当社では責任を負いません。なお、この取扱説明書は、取り付け作業後にお客様に渡してください。

⚠警告 安全のために

ソニー製品は安全に充分配慮して設計されています。しかし、まちがった使いかたをすると、火災・感電・転倒・落下などにより人身事故になることがあり危険です。事故を防ぐために安全のための注意事項を必ずお守りください。

警告表示の意味

取扱説明書では、次のような表示をしています。表示の内容をよく理解してから本文をお読みください。

⚠警告　この表示の注意事項を守らないと、火災・感電・転倒・落下などにより死亡や大けがなどの人身事故につながることがあります。

⚠注意　この表示の注意事項を守らないと、けがをしたり周辺の家財に損害を与えたりすることがあります。

注意を促す記号

火災

感電

行為を禁止する記号

禁止

対応モデル

対応モデルについては予告なく変更になる場合があります。
本製品が使用できるかどうかはテレビ本体付属の取扱説明書、またはテレビ本体付属の別紙をあわせてご覧ください。

お客様へ

⚠警告

火災

感電

下記の注意事項を守らないと**火災・感電・落下**などにより**死亡**や**大けが**の原因となります。

取り付け工事は専門業者に依頼する
また取り付けのときは幼児を遠ざける

正しく取り付けないと、以下のようなことがおこります。取り付けは専門業者にご依頼ください。

禁止

- テレビが落ちると、打撲や骨折など大けがの原因となります。
- 強度の弱い壁や、平面ではなかったり垂直ではない壁に取り付けた場合、壁掛けユニットの落下によるけがや破損の原因となります。壁は、少なくともテレビの質量の4倍に耐えられる強度が必要です(テレビの質量は、テレビに付属の取扱説明書をご覧ください)。
- 壁への取り付けがもろい場合、壁掛けユニットの落下によるけがや破損の原因となります。

テレビの移動や取り外しは、専門の業者に依頼する

専門業者以外の人が移動や取り外しを行うと、テレビが落下したりして、けがや破損の原因となることがあります。また、移動や取り外しは、機種に応じて必ず3人または2人以上で行ってください。

テレビを取り付けたあとはネジなどを外さない

テレビが落ちて、けがや破損の原因となります。

取り付け部品の変更は行わない

壁掛けユニットの落下によるけがや破損の原因となることがあります。

禁止

対応モデル以外のものを掛けない

この壁掛けユニットは対応モデル専用です。対応モデル以外の物を掛けると、落下によるけがや破損の原因となることがあります。

テレビ以外の荷重を掛けない

落下によるけがや破損の原因となることがあります。

禁止

テレビに寄りかかったり、ぶら下がったりしない

テレビが外れ、下敷きになり大けがの原因となることがあります。

禁止

テレビをむやみに上下左右に揺らさない

落下によるけがや破損の原因となります。

禁止

⚠注意

下記の注意事項を守らないと**けが**をしたり周辺の**家財**に**損害**を与えたりすることがあります。

掃除やお手入れのときは、力をかけない

掃除やお手入れのときに、テレビの上面に手を置いたり、力をかけたりしないでください。テレビの落下によるけがや破損の原因となります。

JP

使用上のご注意

- 壁掛けユニットにテレビを長期間取り付けてご使用されたときは、壁の材質によっては、テレビの放熱により、背面や上面にあたる壁面が変色したり、壁紙がはがれたりすることがあります。
- 壁掛けユニットをいったん取り付けると、外した場合に、壁にネジ穴の跡や壁掛けユニットの取り付け跡が残ります。
- 機械的振動の多い場所では使用しないでください。

壁掛けユニットを取り付ける

販売店様･特約店様用

⚠警告

以下の説明は、サービス専用です。安全上のご注意をよくお読みのうえ、設置および保守･点検などを安全に行ってください。

テレビがはみ出すような取り付けはしない

壁掛けユニットを、柱などのテレビがはみ出してしまうような場所には取り付けないでください。身体や物などがぶつかってけがや破損の原因となります。

禁止

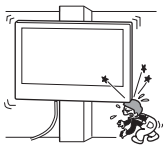

エアコンの上や下にはテレビを取り付けない

送風などで直接、風が当たり続けたり、水もれによってぬれたりすると、火災や感電、故障の原因となることがあります。

取り付け手順に従って、しっかり取り付ける

ネジがゆるんでいたり抜けていたりすると、壁掛けユニットが落下して、けがや破損の原因となります。壁の材質に合ったネジ（径8mm相当4本以上）で、しっかりと固定してください。

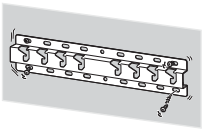

付属品のネジおよび取り付け金具は、取扱説明書の使用方法を守ってご使用ください。また、取扱説明書にない代替品を使用すると、落下によるけがや破損の原因となることがあります。

組み立て手順に従って、正しく組み立てる

ネジがゆるんでいたり、抜けていたりすると、落下によるけがや破損の原因となることがあります。

ネジは指定された位置にしっかりと締め付ける

テレビが落下して、けがの原因となることがあります。

取り付け作業中にテレビに衝撃を与えない

テレビが落下したり、壊れたりして、けがの原因となることがあります。

垂直で平らな壁面にテレビを取り付ける

垂直ではなかったり、平らではない壁面に取り付けると、テレビが落下して、けがの原因となります。

取り付け作業が適切に完了したら、ケーブル類を固定する

ケーブル類を足に引っかけたりすると、けがをしたり、テレビを破損したりすることがあります。

電源コードおよび接続ケーブルをはさまないようにする

電源コードおよび接続ケーブルを壁面にはさんだり、無理に曲げたり、ねじったりすると、芯線が露出したり、ショート、断線して、火災や感電の原因となります。

禁止

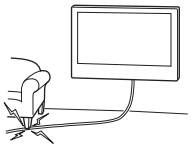

壁掛けユニットを壁面に固定するネジは付属しません

壁の材質や構造に適したネジをご使用ください。

作業を始める前に

- 本書に掲載されているテレビのイラストは、設置方法をわかりやすく説明するための例で、実際のテレビとは異なる場合があります。

テレビを取り付ける壁の種類は？

はじめに、テレビを取り付ける壁の種類を確かめてください。

木柱壁、または間柱のある石膏ボードの場合	コンクリート、またはコンクリートブロック壁の場合
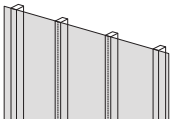	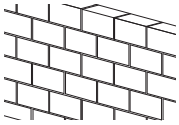
使用上のご注意 • 壁面を覆う石膏ボードや壁面パネルなどの最大厚:16 mm。 • 柱の内寸は、通常寸法が51 mm×102 mm以上、呼び寸法が38 mm×89 mm以上であることを確認してください。	**使用上のご注意** • 壁掛けブラケットは、直接コンクリート面に取り付けてください。 • 壁掛けブラケットを取り付ける壁の厚さは、203 mm以上必要です。 • コンクリートブロック壁の場合、各コンクリートブロックは203 mm×203 mm×406 mm以上の大きさが必要です。

JP

部品を確認する

SU-WL450付属品

- すべての部品がそろっているかを確認してください。
- ご使用の機種によっては使用しない部品があります。

Ⓐ ベース(20) (×1)	Ⓑ プーリー(×2)	Ⓒ ネジ(+PSW 6×20) (×4)	Ⓓ ネジ(+PSW 4×20)ブッシュ付き(×2)
Ⓔ スペーサー(20 mm) (×2)	Ⓕ ベルト(×1)	Ⓖ ブッシュ(20) (M4) (×2)	Ⓗ ネジ(+PSW 4×20) (×2)
Ⓘ ベースアダプター(×2)	Ⓙ ネジ(+PSW 4×10) (×8)	Ⓚ スペーサー(60 mm) (×2)	Ⓛ ネジ(+PSW 6×50) (×2)
Ⓜ ブッシュ(M4) (×2)	Ⓝ ネジ(+PSW 4×50) (×2)		

テレビ付属品

壁掛け金具 VS (×4)*1

*1 一部の国・地域・モデルのみで使用します。

取り付けの準備をする

- 取り付ける前に、テレビの取扱説明書、リファレンスガイド、組み立て/設置ガイドを用意してください。
- テレビの取り付け位置を確認してください。
- 取り付ける壁の材質に合った径8 mm相当のネジ4本以上と径5 mm相当のネジ1本を用意してください（付属品ではありません）。
- 次の工具を用意してください。

*1	5.5 mm　10 mm		
*2		1.5 N·m {15 kgf·cm}	*3 1.5 N·m {15 kgf·cm}
	*2 (×4)	(×4) 8 mm×60 mm	5 mm
*4			

*1　木柱壁、または間柱のある石膏ボードに使用します

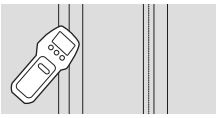

*2　コンクリート、またはコンクリートブロック壁に使用します
*3　モデルにより異なります
*4　189.3 cm（75インチ）以上のテレビのみ（エジプト以外）
　　75インチ（189.3 cm）以上のテレビのみ（エジプトのみ）

JP

壁掛けブラケットを壁に取り付ける

1 取り付け位置を決める。

壁には充分なスペースがあることをご確認ください。取り付ける壁にはテレビの質量の4倍に耐えられる強度が必要です。
テレビの重量については、テレビの取扱説明書またはリファレンスガイドを参照してください。

ご注意

- テレビを壁に取り付けると、テレビの上側が若干手前に傾きます。
- テレビを視聴する環境で、取り付け位置を確認することをおすすめします。

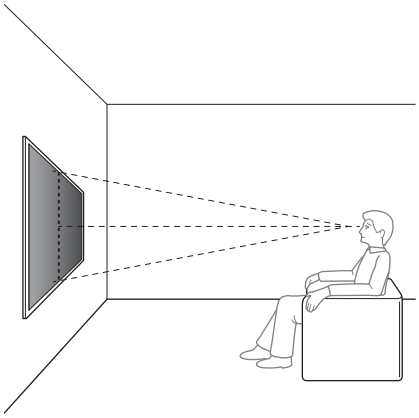

2 壁掛けスタイルをどちらか選択する。

2-a: 標準壁掛け

2-b: スリム壁掛け

- 壁掛けユニットの壁への取り付け寸法は、本書末尾の「主な仕様」を参照してください。

警告

- 2-bを選ぶと、背面端子の利用が制限されます。

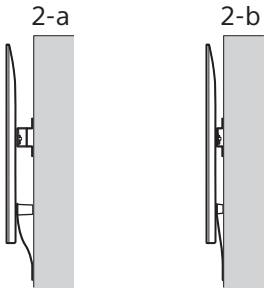

3 標準壁掛け(2-a)を選んだ場合

ベースアダプターⓘをネジ(+PSW 4×10)Ⓙでベース(20)Ⓐに取り付ける。

- ベースアダプターⓘの取り付け位置は、本取扱説明書の末尾にある「主な仕様」を参照してください。

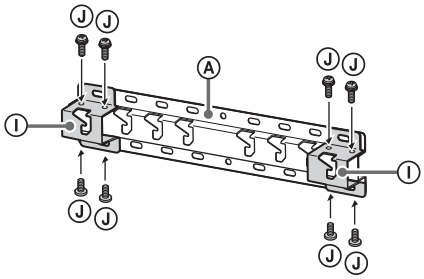

例:ベースアダプターⓘを「a」の位置に取り付け

スリム壁掛け(2-b)を選んだ場合

この手順は不要です。

4 ベース(20)Ⓐを取り付けるために、ネジ穴の位置を確認する。

- 「主な仕様」を参照してください。

警告

- 取り付け位置の壁面強度を確認してください。強度が不足する場合は、充分な補強をしてください。
- 取り付ける壁にはテレビの質量の**4倍** に耐えられる強度が必要です。(重量については、テレビの取扱説明書またはリファレンスガイドを参照してください。)

標準壁掛け(2-a)を選んだ場合

ベースアダプターⓘのネジ穴を使用します。

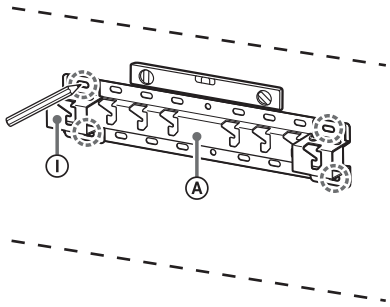

例:ベース(20)Ⓐの「a」の位置をマーク

スリム壁掛け（2-b）を選んだ場合

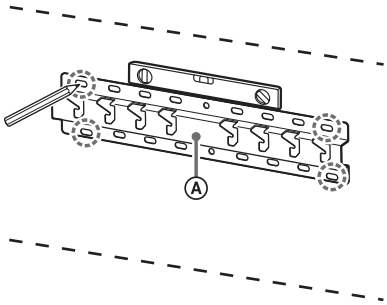

例：ベース（20）Ⓐの「a」の位置をマーク

5 印を付けたところに下穴をあける。

取り付ける壁にはテレビの質量の4倍以上に耐えられる強度があることを確認してください。

木柱壁、または間柱のある石膏ボードの穴あけ

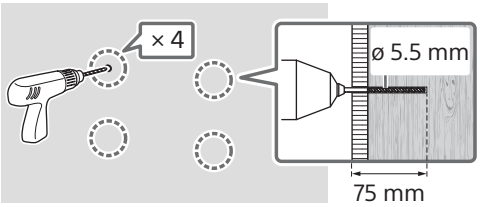

ご注意

- 下穴は、5.5 mm径のドリルで、75 mmの深さまであけてください。

コンクリート、またはコンクリートブロック壁の穴あけ

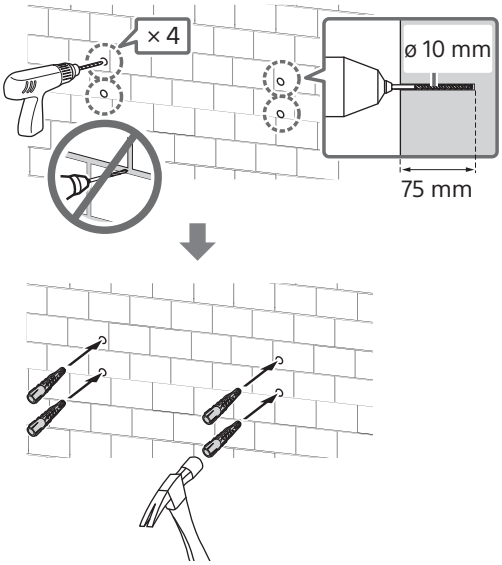

ご注意

- 下穴は、10 mm径のドリルで、75 mmの深さまであけてください。

6 ベース（20）Ⓐを適切なネジ（付属品ではありません）で壁に取り付ける。

ご注意

- 径8 mm相当のネジ（付属品ではありません）4本以上で固定します。
- 水平器を使用し、ベース（20）Ⓐが水平になっているか確認してください。

標準壁掛け（2-a）を選んだ場合

ベース（20）Ⓐとともにネジ4本をベースアダプターⒾのネジ穴に取り付けます。

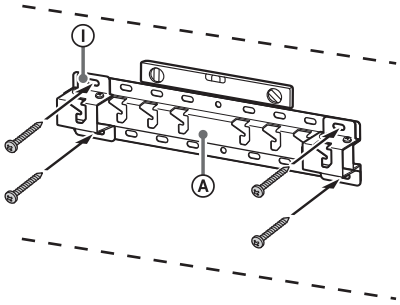

例：ベース（20）Ⓐの「a」の位置にネジを取り付け

スリム壁掛け（2-b）を選んだ場合

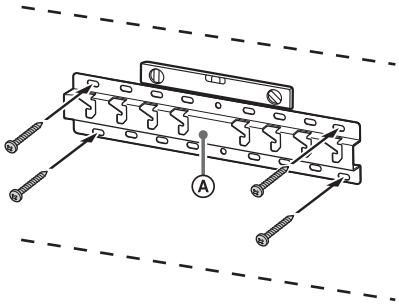

例：ベース（20）Ⓐの「a」の位置にネジを取り付け

7 189.3 cm（75インチ）以上（エジプト以外）
75インチ（189.3 cm）以上（エジプトのみ）

壁に取り付け位置をマークする。
マスキングテープなど（付属品ではありません）を使用して、ベース（20）ⒶまたはベースアダプターⒾの近くにテレビの位置をマークします。

- 壁へのテレビ取り付け位置のマークについては、本取扱説明書の末尾にある「主な仕様」を参照してください。

JP

189.3 cm（75インチ）以上（エジプト以外）を除く
75インチ（189.3 cm）以上（エジプトのみ）を除く

この手順は不要です。

テレビの取り付け準備をする

モデルにより操作方法が異なる場合があります。523ページの「テレビの取り付け準備」を参照してください。

テレビを壁に取り付ける

189.3 cm（75インチ）以上（エジプト以外）
75インチ（189.3 cm）以上（エジプトのみ）

警告

- テレビの持ち運びは、必ず2人（189.3 cm（75インチ）以上の場合は3人）以上で行ってください（エジプト以外）。
  テレビの持ち運びは、必ず2人（75インチ（189.3 cm）以上の場合は3人）以上で行ってください（エジプトのみ）。

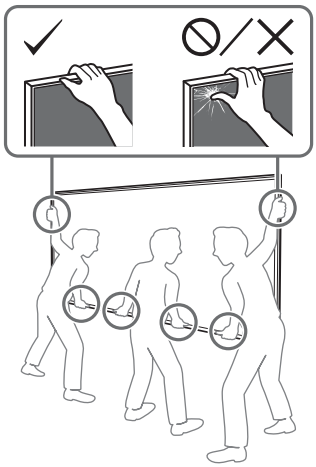

1 テレビを持ち上げる。

- ベース（20）Ⓐまたはベースアダプターⓘに掛けるプーリー Ⓑの位置は、本取扱説明書の末尾にある「主な仕様」のベースアダプター ⓘの取り付け位置を参照してください。
- テレビを持っているときに、テレビの背面がベース（20）Ⓐまたはベースアダプターⓘに触れていることを確認してください。

ご注意

- テレビを両手でしっかりと持ち、ベルトⒻとテレビの底面がマスキングテープに合っていることを確認してください。
- テレビは3人で持って運び、テレビの前にいる人が他の人を誘導して位置を調整してください。

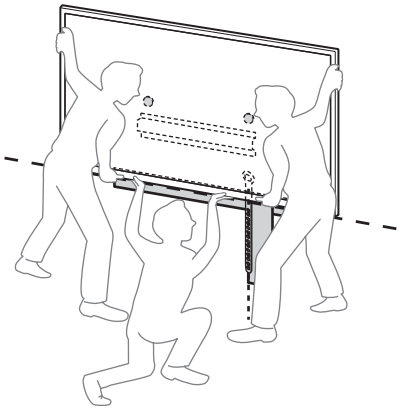

- テレビを壁に取り付けるときは、テレビを下から支えている人に細心の注意を払ってください。テレビが落下して重傷を負ったり、死に至る場合があります。

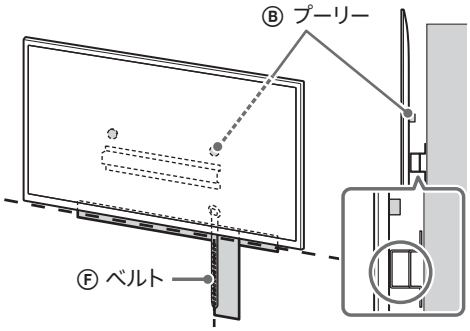

2 テレビをベース(20)Ⓐまたはベースアダプターⓘに取り付ける。

- テレビを下方向にスライドさせ、テレビ背面に取り付けたプーリーⒷを穴の形状にあわせながらベース(20)Ⓐまたはベースアダプターⓘに掛けてください。
- テレビを取り付けたら、プーリーⒷがベース(20)Ⓐまたはベースアダプターⓘにしっかりと固定されていることを確認します。
- テレビが落ちないように両手をゆっくり放します。

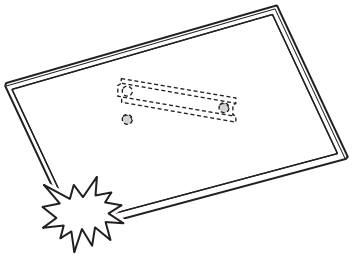

- 取り付け後、マスキングテープなどの目印を外します。

JP

標準壁掛け(2-a)を選んだ場合

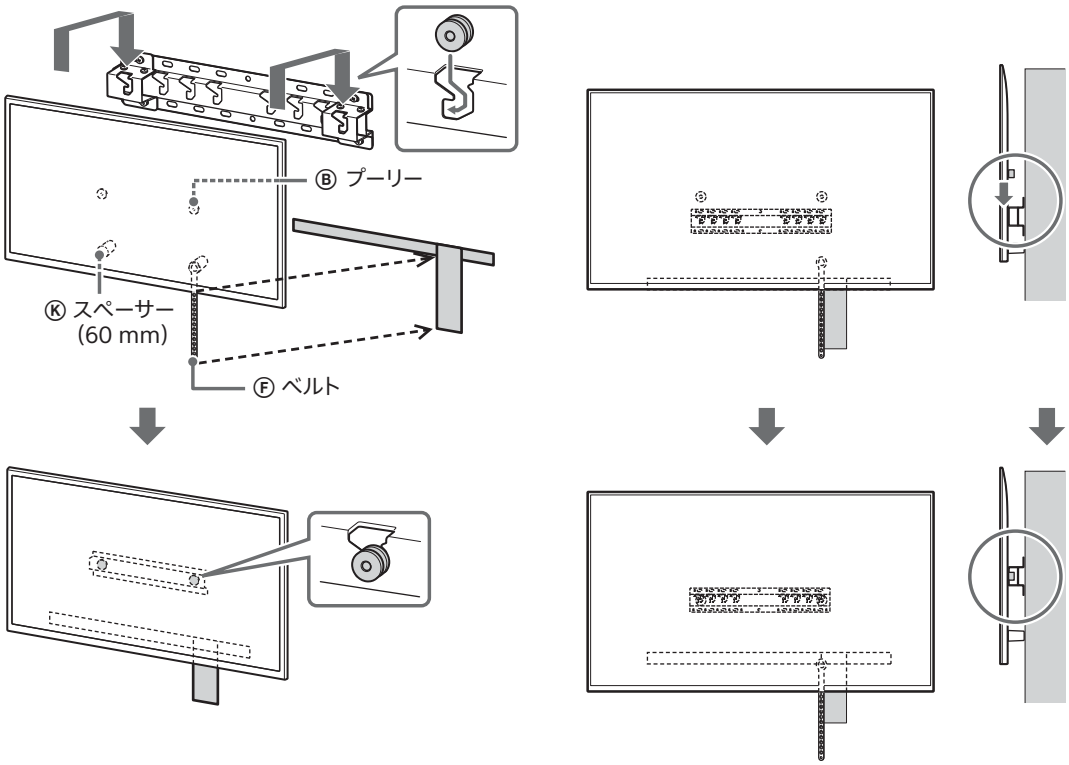

スリム壁掛け(2-b)を選んだ場合

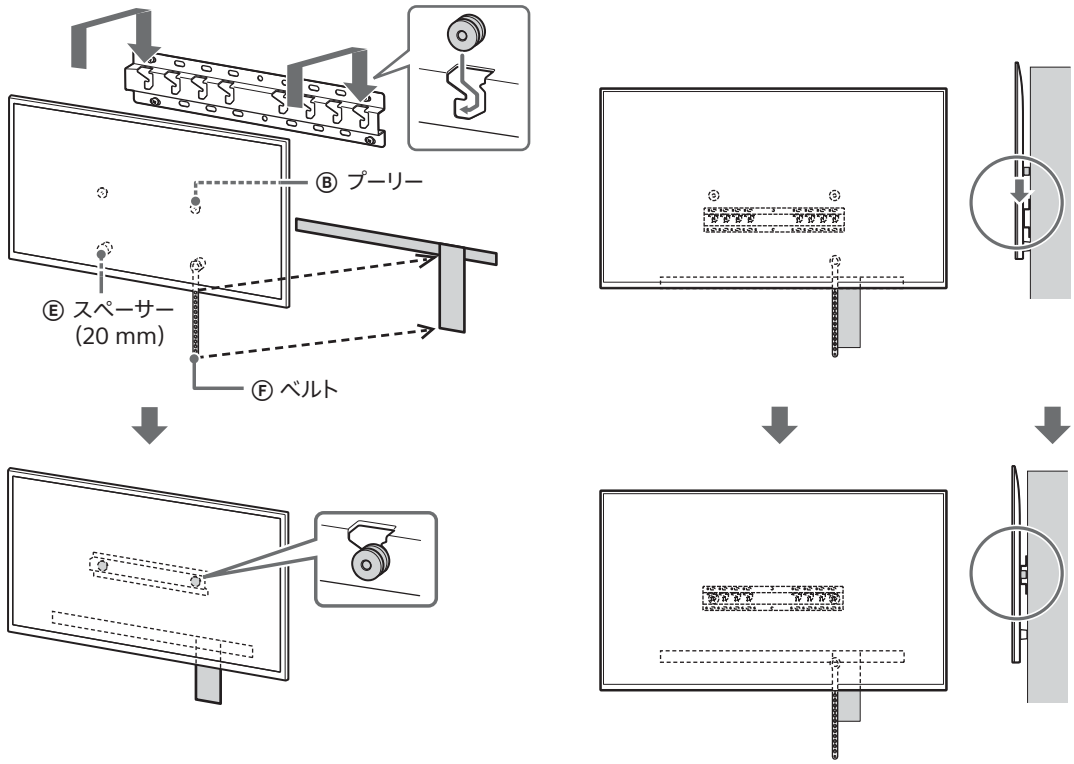

3 テレビ下側のがたつきを防止する。

- ベルトⒻをゆるみがないよう壁に取り付けてください。

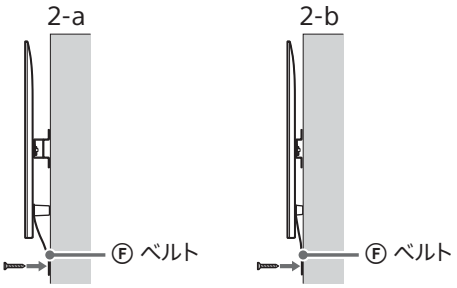

- 径5 mm相当のネジ（付属品ではありません）を使用してください。

ご注意

- テレビの下側を軽く手前に引っ張って、下側が手前に浮き上がらないことを確認してください。もし浮き上がる場合は正しく固定されていませんので、ベルトⒻを再度しっかりと固定してください。

189.3 cm（75インチ）以上（エジプト以外）を除く
75インチ（189.3 cm）以上（エジプトのみ）を除く

警告

- テレビの持ち運びは、必ず2人（189.3 cm（75インチ）以上の場合は3人）以上で行ってください（エジプト以外）。
  テレビの持ち運びは、必ず2人（75インチ（189.3 cm）以上の場合は3人）以上で行ってください（エジプトのみ）。

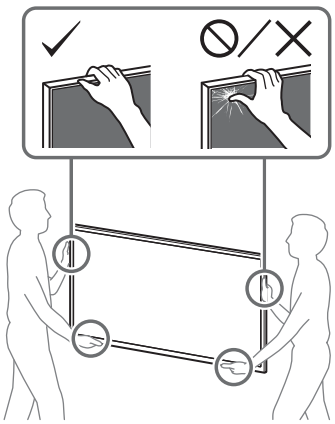

1 テレビを持ち上げる。

- ベース（20）ⒶまたはベースアダプターⒾに掛けるプーリー Ⓑの位置は、本取扱説明書の末尾にある「主な仕様」のベースアダプター Ⓘの取り付け位置を参照してください。
- テレビを持っているときに、テレビの背面がベース（20）ⒶまたはベースアダプターⒾに触れていることを確認してください。

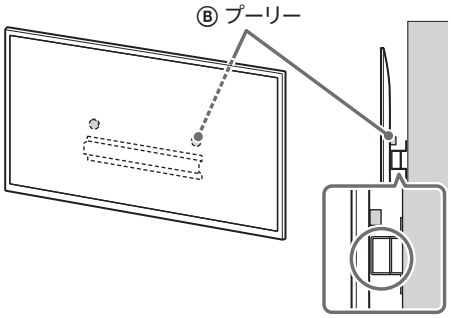

ご注意

- テレビは両手でしっかりと持ってください。

2 テレビをベース（20）ⒶまたはベースアダプターⒾに取り付ける。

- テレビを下方向にスライドさせ、テレビ背面に取り付けたプーリーⒷを穴の形状にあわせながらベース（20）ⒶまたはベースアダプターⒾに掛けてください。
- テレビを取り付けたら、プーリーⒷがベース（20）ⒶまたはベースアダプターⒾにしっかりと固定されていることを確認します。
- テレビが落ちないように両手をゆっくり放します。

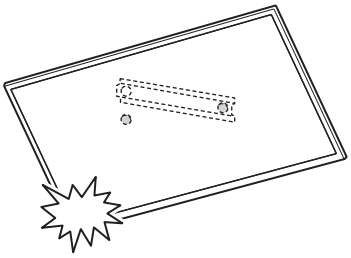

JP

標準壁掛け(2-a)を選んだ場合

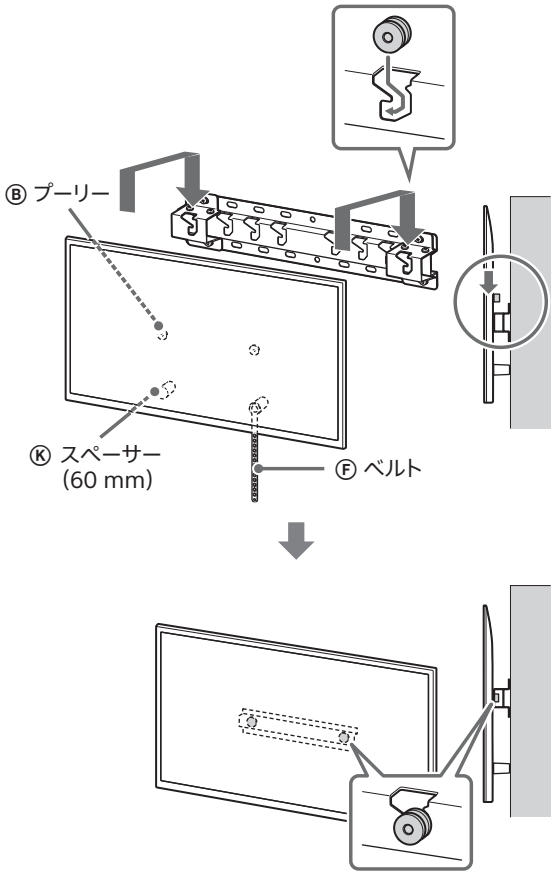

スリム壁掛け(2-b)を選んだ場合

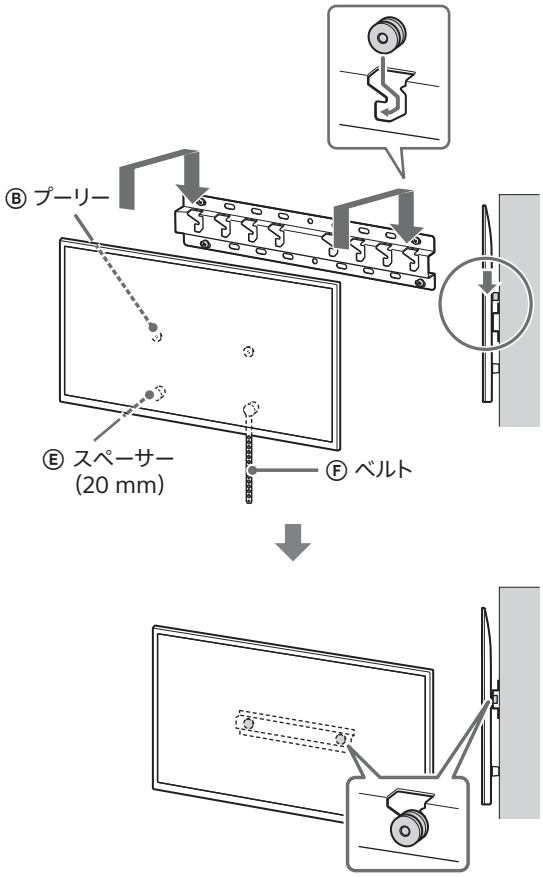

3 テレビ下側のがたつきを防止する。

- ベルトⒻをゆるみがないよう壁に取り付けてください。

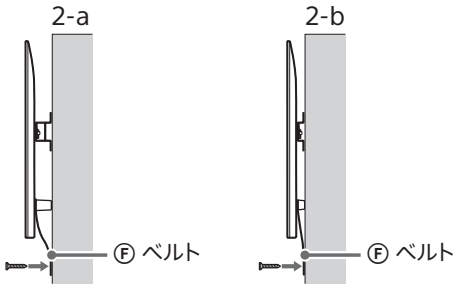

- 径5 mm相当のネジ(付属品ではありません)を使用してください。

ご注意

- テレビの下側を軽く手前に引っ張って、下側が手前に浮き上がらないことを確認してください。もし浮き上がる場合は正しく固定されていませんので、ベルトⒻを再度しっかりと固定してください。

取り付け完了を確認する

以下の項目を確認してください。

- プーリーⒷがベース（20）Ⓐまたはベースアダプターⓘに確実に掛かっていること。
- ケーブル類がねじれたり、はさまったりしていないこと。
- ベルトⒻがゆるみなくしっかり留まっていること。

警告

- 電源コードなどの不適切な処理は、ショートによる感電や火災を引き起こす恐れがあります。安全のために確認作業を確実に行ってください。

その他

テレビを取り外すときは、取り付けと逆の手順を行ってください。

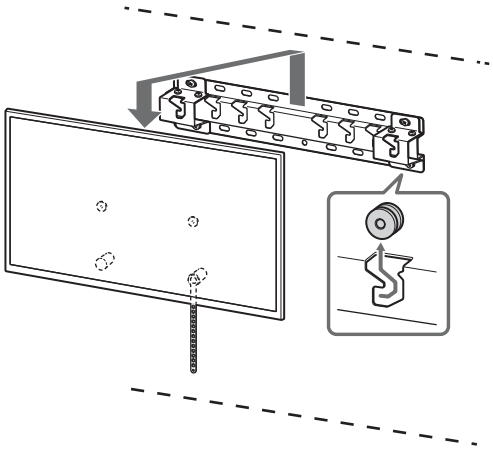

警告

- テレビの持ち運びは、必ず2人（189.3 cm（75インチ）以上の場合は3人）以上で行ってください（エジプト以外）。
  テレビの持ち運びは、必ず2人（75インチ（189.3 cm）以上の場合は3人）以上で行ってください（エジプトのみ）。

JP

Installation Information for Using Sony Wall-Mount Bracket (SU-WL450)

Supported models*1*2:

*1 In the actual model names, the “x”/“xx” indicates numbers and/or characters specific to each model.

*2 Only for limited region/country.

K-85XR9xM2 / 85XR7xM2 / 75XR9xM2 / 75XR7xM2 / 65XR9xM2 / 65XR7xM2 / 55XR7xM2 / 50XR7xM2

Y-85XR9xM2 / 85XR7xM2 / 75XR9xM2 / 75XR7xM2 / 65XR9xM2 / 65XR7xM2 / 55XR7xM2 / 50XR7xM2

FW-85BZ4xP / 85BZ3xP / 75BZ4xP / 75BZ3xP / 65BZ4xP / 65BZ3xP / 55BZ4xP / 55BZ3xP / 50BZ3xP / 43BZ3xP

The product name “TV” indicated in this manual may vary depending on your model. Refer to the Instruction Manual or Reference Guide for the actual product name.

To Customers
For product protection and safety reasons, Sony strongly recommends that installation of your TV be performed by Sony dealers or licensed contractors. Do not attempt to install it yourself.

To Sony Dealers and Contractors
Provide full attention to safety during the installation, periodic maintenance and examination of this product.

Sufficient expertise is required for installing this product, especially to determine the strength of the wall for withstanding the TV’s weight. Be sure to entrust the attachment of this product to the wall to Sony dealers or licensed contractors and pay adequate attention to safety during the installation. Sony is not liable for any damage or injury caused by mishandling or improper installation.

For Safety and proper installation, follow the Wall-Mount Bracket Operation Instructions, TV Setup Guide and the directions in this manual.

Wall-Mount Bracket

On Safety

Thank you for purchasing this product.

To Customers

Installing the TV to the Wall

⚠ WARNING

PROFESSIONAL INSTALLATION REQUIRED

This product should only be installed by a professional installer who is trained to determine the strength of the wall for withstanding the TV's weight. If it is not properly secured during installation, the TV may fall and cause serious injury. Sony is not liable for any damage or injury caused by mishandling or improper installation, or installing any other than the specified product. Your Statutory Rights (if any) are not affected.

To Sony Dealers

Sufficient expertise is required for installing this product. Be sure to read this instruction manual thoroughly to do the installation work safely. Sony is not liable for any damages or injury caused by mishandling or improper installation. Please give this manual to the customer after installation.

This instruction manual shows the correct handling of the product and important precautions necessary to prevent accidents. It is your responsibility to read, thoroughly understand, and follow all instructions in this instruction manual. Failure to do so may result in serious personal injury or property damage, and may void the warranty. Keep this manual available for future reference.

Products by Sony are designed with safety in mind. If the products are used incorrectly, however, it may result in a serious injury through fire, electric shock, the product toppling over, or the product dropping. Be sure to observe the precautions for safety to prevent such accidents.

CAUTION

Specified products

This Wall-Mount Bracket is designed for use with the products specified TVs. For TVs, refer to their Instruction Manual or Reference Guide to verify that the Wall-Mount Bracket can be used.

To Customers

WARNING

If the following precautions are not observed, serious injury or death through fire, electric shock, or the product dropping can result.

Be sure to subcontract the installation to licensed contractors and keep children away during the installation.

If the Wall-Mount Bracket or the TV is not installed correctly, the following accidents may occur. Be sure licensed contractors carry out installation.

- The TV may fall and cause a serious injury such as a bruise or a fracture.
- If the wall on which the Wall-Mount Bracket is installed is unstable, uneven, or not perpendicular to the floor, the unit may fall and cause injury or property damage. The wall should be capable of supporting a weight of at least four times the TV weight.
  (Refer to your TV's Instruction Manual or Reference Guide for its weight.)
- If the installation of the Wall-Mount Bracket on the wall is not sufficiently sturdy, the unit may fall and cause injury or property damage.

Be sure to subcontract moving or dismounting of the TV to licensed contractors.

If persons other than licensed contractors transport or dismount the TV, it may fall and cause injury or property damage. Two or more persons (three or more persons for 189.3 cm (75 inches) and above TV) are needed to transport a large TV set (except Egypt).
Two or more persons (three or more persons for 75 inches (189.3 cm) and above TV) are needed to transport a large TV set (Egypt only).

Do not remove screws, etc., after mounting the TV.

If you do so, the TV may fall and cause injury or property damage.

Do not make alterations to the parts of the Wall-Mount Bracket.

If you do so, the Wall-Mount Bracket may fall and cause injury or property damage.

Do not mount any equipment other than the specified product.

This Wall-Mount Bracket is designed for use with the specified product only. If you mount equipment other than specified, it may fall or break, and cause injury or property damage.

Do not apply any load other than the TV on the Wall-Mount Bracket. Do not shake the TV left/right, up/down.

If you do so, the TV may fall and cause injury or property damage.

Do not lean on or hang from the TV.

Do not lean on or hang from the TV as it may fall on you and cause serious injury.

CAUTION

If the following precautions are not observed, injury or property damage may occur.

- Be sure to store the unused parts in a safe place for future use.
  Keep them away from children.

Do not handle the product with excessive force during cleaning or maintenance.

Do not apply excessive force on the topside of the TV. If you do so, the TV may fall and cause injury or property damage.

Precautions

- If you use the TV installed on the Wall-Mount Bracket for a long time, the wall behind or above the TV may become discolored or the wallpaper may come unstuck, depending on the material of the wall.
- If the Wall-Mount Bracket is removed after installing it on the wall, the screw holes are left.
- Do not use the Wall-Mount Bracket in a place where it is subjected to mechanical vibrations.

Installing the Wall-Mount Bracket

To Sony Dealers

WARNING

The following instructions are for Sony dealers only. Be sure to read safety precautions described above and pay special attention to safety during the installation, maintenance and checking of this product.

EN

Do not install the Wall-Mount Bracket on wall surfaces where the corners or the sides of the TV protrude away from the wall surface.

Do not install the Wall-Mount Bracket on wall surfaces such as a pillar, where the corners or the sides of the TV protrude away from the wall surface. If a person or object happens to hit the protruded corner or side of the TV, it may cause injury or property damage.

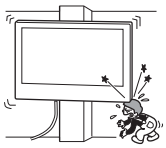

Do not install the TV over or under an air-conditioner.

If the TV is exposed to water leaks or air current from an air conditioner for a long time, it may cause a fire, an electric shock or a malfunction of the TV.

Be sure to install the Wall-Mount Bracket securely to the wall following the instructions in this instruction manual.

If any of the screws are loose or fall out, the Wall-Mount Bracket may fall and cause injury or property damage. Be sure to use the appropriate screws for the material of the wall and install the unit securely using four or more screws of 8 mm diameter (or equivalent).

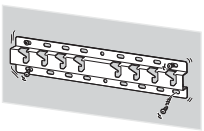

Be sure to use the supplied screws and attachment parts properly following the instructions given in this instruction manual. If you use substitute items, the TV may fall and cause bodily injury to someone or damage to the TV.

Be sure to assemble the bracket properly following the instructed procedure explained in this instruction manual.

If any of the screws are loose or fall out, the TV may fall and cause bodily injury to someone or damage to the TV.

Be sure to tighten the screws securely in the designated position.

If you fail to do so, the TV may fall and cause bodily injury to someone or damage to the TV.

Be careful not to subject the TV to shock during installation.

If the TV is exposed to shock, it may fall or break apart. This may cause injury.

Be sure to install the TV on a wall that is both perpendicular and flat.

If you fail to do so, the TV may fall and cause injury.

After proper installation of the TV, secure the cables properly.

If people or objects get tangled with cables, this may result in injury or damage to the TV.

Do not allow the AC power cord (mains lead) or the connecting cable to be pinched.

If the AC power cord (mains lead) or the connecting cable is pinched between the unit and the wall or is bent or twisted by force, the internal conductors may become exposed and cause a short circuit or an electrical break. This may cause a fire or an electric shock.

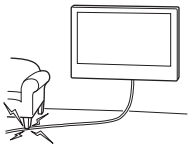

The screws needed to secure the Wall-Mount Bracket to the wall are not supplied.

Use the appropriate screws for the wall material and structure when mounting the Wall-Mount Bracket.

Before Getting Started

- The TV illustrations shown in this manual are examples used to provide clear explanations of the operations. For this reason, the illustrations may appear different from your actual TV.

What Is Your Wall Made Of?

Firstly, check the type of the wall to install the TV.

Dry wall with studs	Solid concrete or concrete block
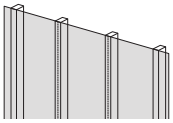	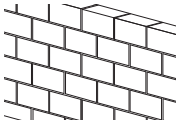
Precautions • Maximum dry wall thickness: 16 mm. • Ensure that the inner wood stud size is at least 51 mm × 102 mm for common or 38 mm × 89 mm for nominal.	**Precautions** • Mount the Wall-Mount Bracket directly onto the solid concrete wall. • Ensure that the thickness of solid concrete wall is at least 203 mm. • Ensure that the size of each concrete block is at least 203 mm × 203 mm × 406 mm.

EN

Checking the Parts

Supplied with SU-WL450

- Verify that all the parts are included.
- Some parts may not be used for your model.

Ⓐ Base (20) (×1)	Ⓑ Pulley (×2)	Ⓒ Screw (+PSW 6 × 20) (×4)	Ⓓ Screw (+PSW 4 × 20) with Bush (×2)
Ⓔ Spacer (20 mm) (×2)	Ⓕ Belt (×1)	Ⓖ Bush (20) (M4) (×2)	Ⓗ Screw (+PSW 4 × 20) (×2)
Ⓘ Base Adapter (×2)	Ⓙ Screw (+PSW 4 × 10) (×8)	Ⓚ Spacer (60 mm) (×2)	Ⓛ Screw (+PSW 6 × 50) (×2)
Ⓜ Bush (M4) (×2)	Ⓝ Screw (+PSW 4 × 50) (×2)		

Supplied with the TV

Wall-Mount Attachment VS (×4)*1

*1 Only for limited region/country/model.

Preparing for Installation

- Have the TV's Instruction Manual or Reference Guide and Setup Guide at hand before installation.
- Confirm the installing position of your TV.
- Prepare four or more screws of 8 mm diameter and one screw of 5 mm or equivalent (not supplied). Select screws suitable for the material of the wall.
- Prepare the following tools:

*1	5.5 mm 10 mm		
*2		1.5 N·m {15 kgf·cm}	*3 1.5 N·m {15 kgf·cm}
	*2 (×4)	(×4) 8 mm × 60 mm	5 mm
*4			

*1 Only for dry wall with studs

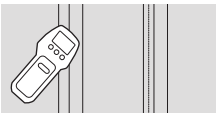

*2 Only for solid concrete or concrete block
*3 Depending on models
*4 Only for TV 189.3 cm (75 inches) and above (except Egypt)
Only for TV 75 inches (189.3 cm) and above (Egypt only)

EN

Installing the Wall-Mount Bracket to the Wall

1 Decide on the installation location.

Make sure that the wall has enough space for the TV and is capable of supporting a weight of at least four times that of the TV. Refer to your TV's Instruction Manual or Reference Guide for the TV's weight.

Note

- When your TV is installed on the wall, the upper side of the TV slightly leans forward.
- We recommend you to check the position of TV in the viewing environment.

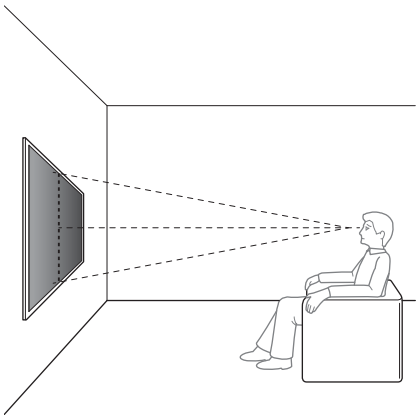

2 Select wall mounting style as shown below.

2-a: Standard mounting

2-b: Slim mounting

- Refer "Specifications" at the end of this instruction manual for measurement for Wall-Mount Bracket installation on the wall.

WARNING

- When 2-b is selected, rear terminal access is limited.

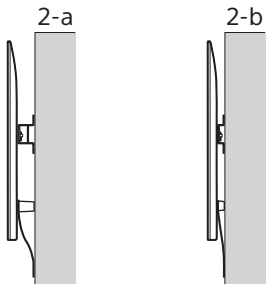

3 If standard mounting (2-a) is selected:

Fit Base Adapter Ⓘ by using Screw (+PSW 4 × 10) Ⓙ to Base (20) Ⓐ.

- Refer "Specifications" at the end of this instruction manual for Base Adapter Ⓘ fitting location.

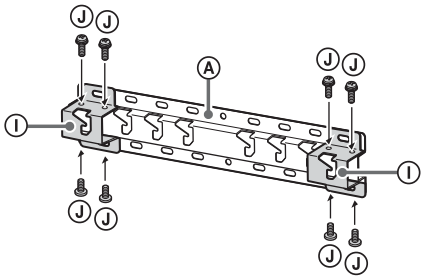

Eg. Fitting Base Adapter Ⓘ at location "a"

If slim mounting (2-b) is selected:

Skip this step.

4 Decide the positions of the screws for installing the Base (20) Ⓐ.

- Refer "Specifications".

WARNING

- Determine the strength of the wall the TV will be mounted on. Reinforce the wall sufficiently, if necessary.
- The wall that the TV will be mounted on should be able to support a weight of at least **four times** that of the TV. (Refer to your TV's Instruction Manual or Reference Guide for its weight.)

If standard mounting (2-a) is selected:

Use the hole positions of Base Adapter Ⓘ.

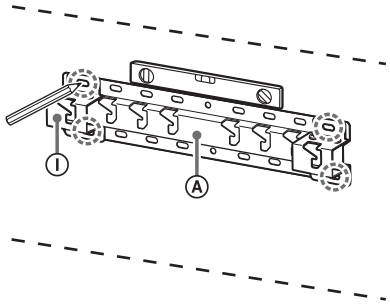

Eg. Marking at location "a" to fit Base (20) Ⓐ

If slim mounting (2-b) is selected:

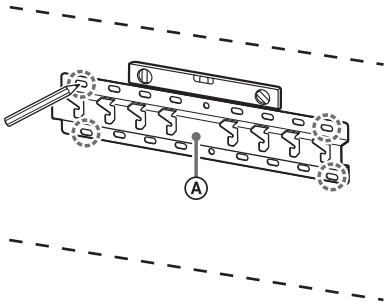

Eg. Marking at location “a” to fit Base (20) Ⓐ

5 Drill pilot holes on the marks.

Make sure the location on the wall to drill the holes are strong enough to support a weight of at least four times that of the TV.

Drilling on dry wall with studs:

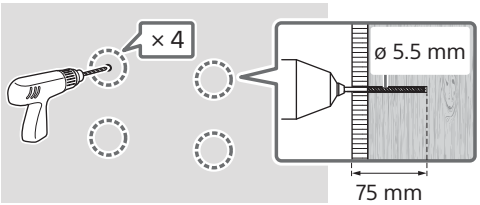

Note

- Pilot holes must be drilled to a depth of 75 mm, using a 5.5 mm diameter drill bit.

Drilling on solid concrete or concrete block:

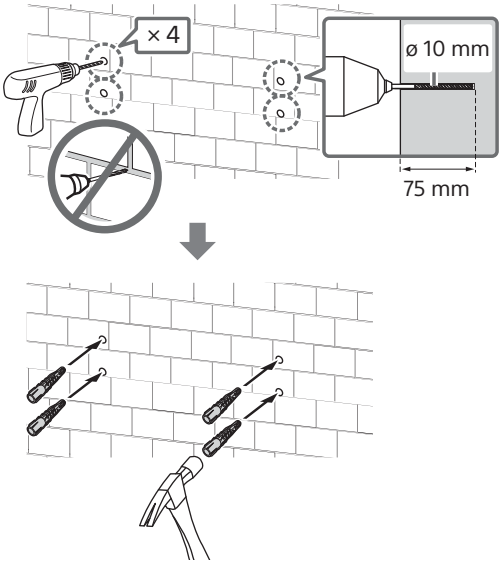

Note

- Pilot holes must be drilled to a depth of 75 mm, using a 10 mm diameter drill bit.

6 Install the Base (20) Ⓐ on the wall using suitable screws (not supplied).

Note

- Use four or more screws of 8 mm diameter or equivalent (not supplied).
- Use a level to check whether the Base (20) Ⓐ is level.

If standard mounting (2-a) is selected:
Fit four screws to the holes of Base Adapter Ⓘ with Base (20) Ⓐ.

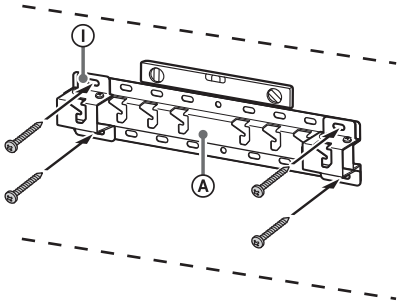

Eg. Fitting Base (20) Ⓐ at location “a”

If slim mounting (2-b) is selected:

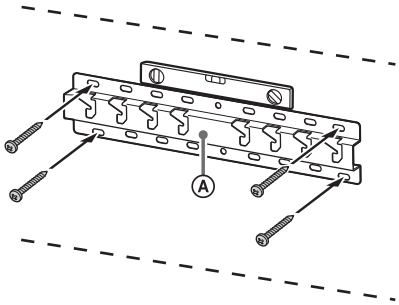

Eg. Fitting Base (20) Ⓐ at location “a”

7 189.3 cm (75 inches) and above (except Egypt) 75 inches (189.3 cm) and above (Egypt only)

Mark the installation location on the wall.

Use masking tape, etc. (not supplied) to mark the location of the TV near the Base (20) Ⓐ or Base Adapter Ⓘ.

- Refer “Specifications” at the end of this instruction manual for wall marking for TV installation location.

EN

Except 189.3 cm (75 inches) and above (except Egypt)
Except 75 inches (189.3 cm) and above (Egypt only)
Skip this step.

Preparing for the Installation of the TV

The operating methods may vary depending on the model. Refer "Preparation for the Installation of the TV" on page 523.

Installing the TV on the Wall

189.3 cm (75 inches) and above (except Egypt)
75 inches (189.3 cm) and above (Egypt only)

WARNING

- Two or more persons (three or more persons for 189.3 cm (75 inches) and above TV) are needed to transport a large TV set (except Egypt).
  Two or more persons (three or more persons for 75 inches (189.3 cm) and above TV) are needed to transport a large TV set (Egypt only).

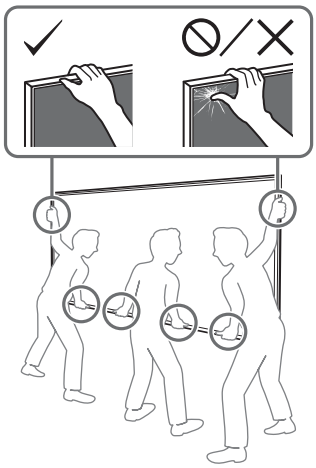

1 Lift the TV.

- For the location of the Pulleys Ⓑ to hang on the Base (20) Ⓐ or Base Adapter Ⓘ, refer to "Specifications" at the end of this instruction manual for Base Adapter Ⓘ fitting location.
- Make sure that the rear of the TV touches the Base (20) Ⓐ or Base Adapter Ⓘ when holding the TV.

Note

- Hold the TV securely with both hands and make sure the Belt Ⓕ and the bottom of the TV align with the masking tape.
- Carry the TV with three people and the person who is in front of the TV leads the others to adjust the position.

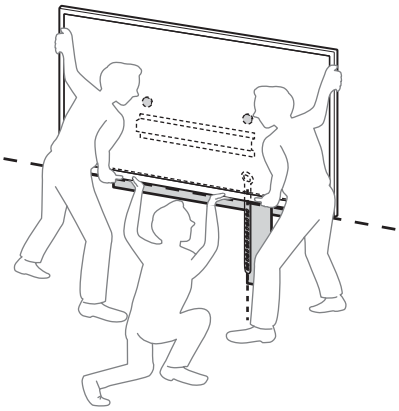

- Take great care when installing the TV to the wall especially for the person who is supporting the TV from below, the television set may fall, causing serious bodily injury or even death.

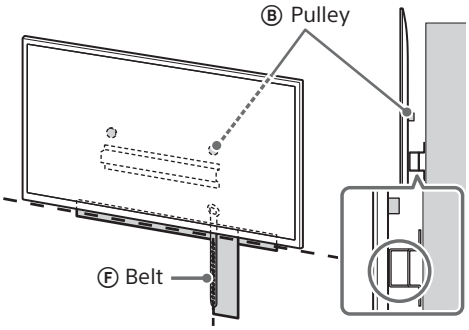

2 Install the TV onto the Base (20) Ⓐ or Base Adapter Ⓘ.

- Gently slide down the TV and hang the Pulleys Ⓑ attached to the rear of the TV to the Base (20) Ⓐ or Base Adapter Ⓘ, making sure to confirm the shape of the holes.
- After installing the TV on the wall, confirm the Pulleys Ⓑ are firmly latched into the Base (20) Ⓐ or Base Adapter Ⓘ.
- Release both hands slowly to ensure that the TV does not fall.

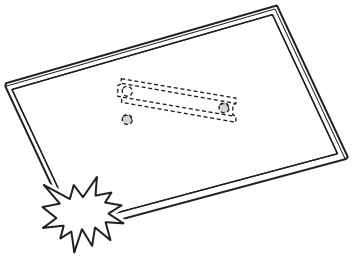

- After installing the TV on the wall, remove the masking tape, etc. from the wall.

EN

If standard mounting (2-a) is selected:

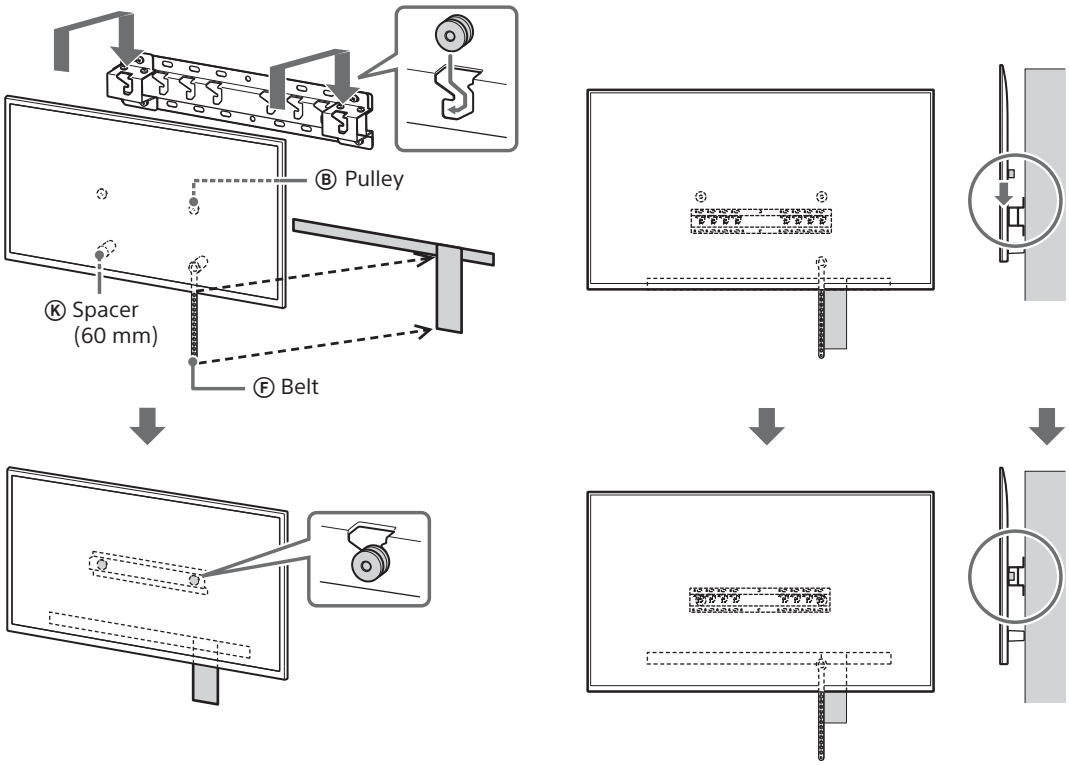

If slim mounting (2-b) is selected:

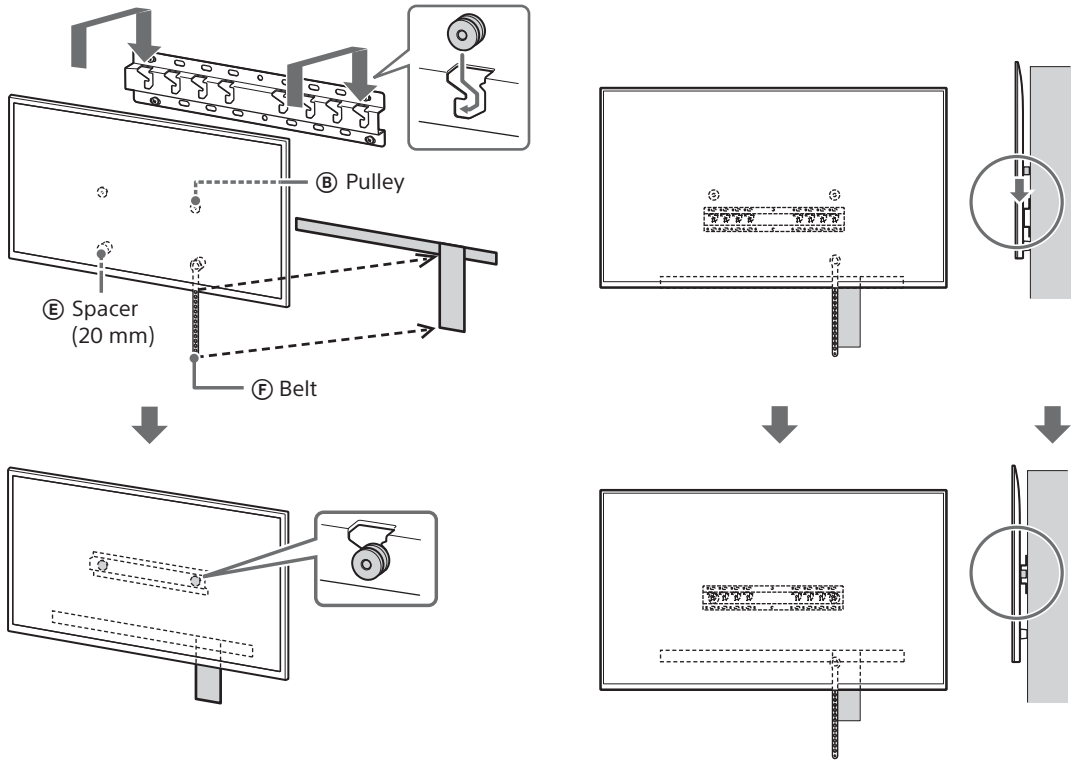

3 Preventing the bottom of the TV from shifting.

- Take up the slack of Belt Ⓕ and attach it to the wall tightly.

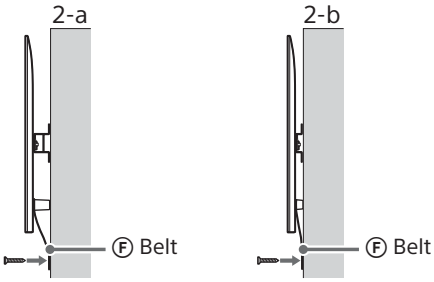

- Use a 5 mm diameter screw or equivalent (not supplied).

Note

- Try to pull the bottom of the TV towards yourself slightly, to make sure that it does not move forward. If there is any movement, it is not fixed correctly, and the Belt Ⓕ should be secured firmly again.

Except 189.3 cm (75 inches) and above (except Egypt)
Except 75 inches (189.3 cm) and above (Egypt only)

WARNING

- Two or more persons (three or more persons for 189.3 cm (75 inches) and above TV) are needed to transport a large TV set (except Egypt).
  Two or more persons (three or more persons for 75 inches (189.3 cm) and above TV) are needed to transport a large TV set (Egypt only).

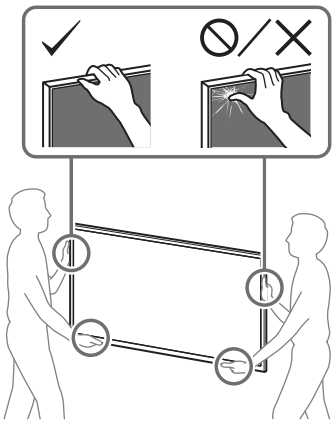

1 Lift the TV.

- For the location of the Pulleys Ⓑ to hang on the Base (20) Ⓐ or Base Adapter Ⓘ, refer to "Specifications" at the end of this instruction manual for Base Adapter Ⓘ fitting location.
- Make sure that the rear of the TV touches the Base (20) Ⓐ or Base Adapter Ⓘ when holding the TV.

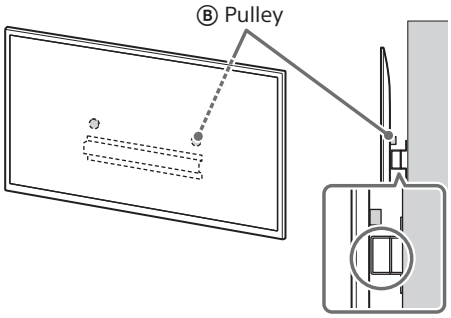

Note

- Hold the TV securely with both hands.

2 Install the TV onto the Base (20) Ⓐ or Base Adapter Ⓘ.

- Gently slide down the TV and hang the Pulleys Ⓑ attached to the rear of the TV to the Base (20) Ⓐ or Base Adapter Ⓘ, making sure to confirm the shape of the holes.
- After installing the TV on the wall, confirm the Pulleys Ⓑ are firmly latched into the Base (20) Ⓐ or Base Adapter Ⓘ.
- Release both hands slowly to ensure that the TV does not fall.

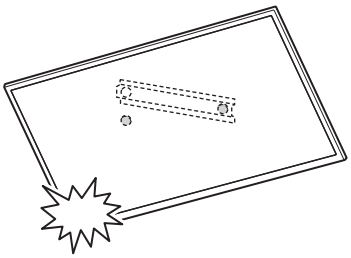

EN

If standard mounting (2-a) is selected:

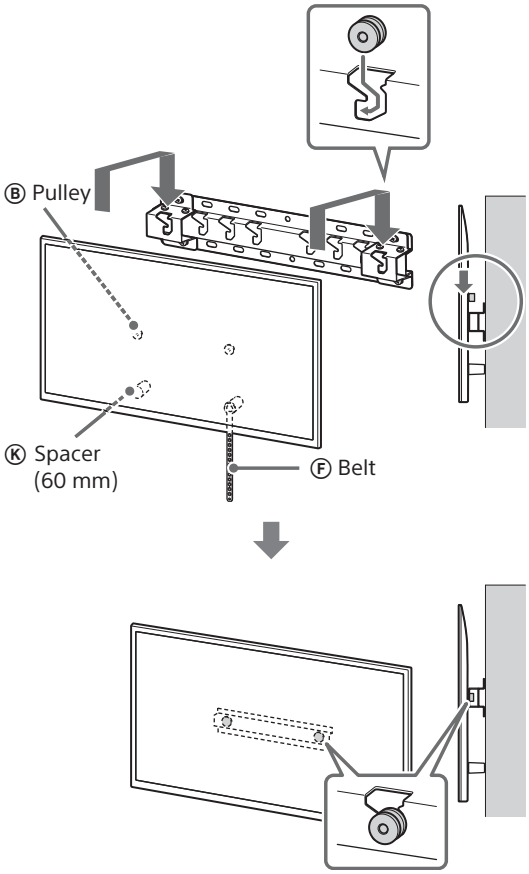

If slim mounting (2-b) is selected:

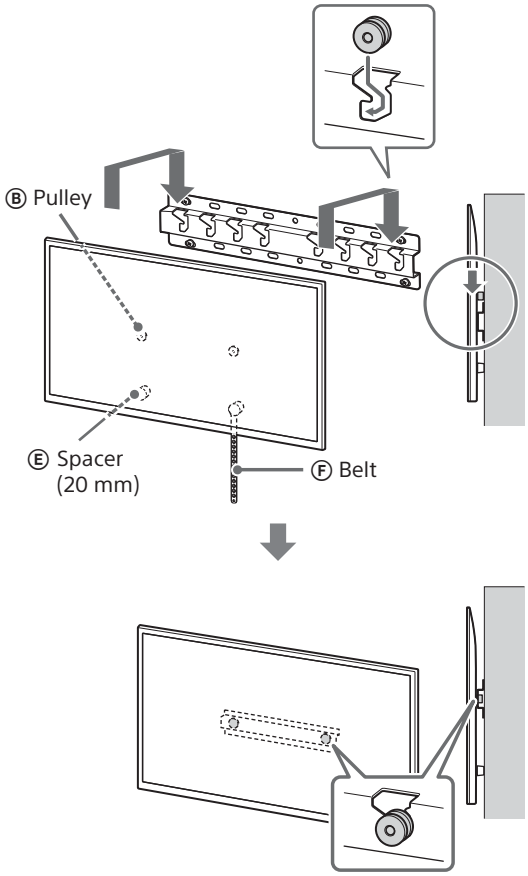

3 Preventing the bottom of the TV from shifting.

- Take up the slack of Belt Ⓕ and attach it to the wall tightly.

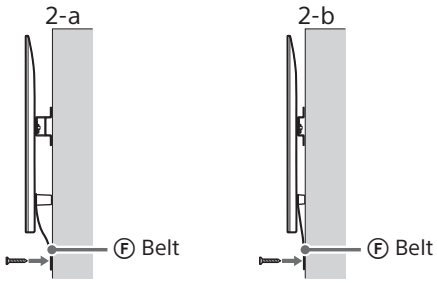

- Use a 5 mm diameter screw or equivalent (not supplied).

Note

- Try to pull the bottom of the TV towards yourself slightly, to make sure that it does not move forward. If there is any movement, it is not fixed correctly, and the Belt Ⓕ should be secured firmly again.

Confirming the Completion of the Installation

Check the following points.

- The Pulleys Ⓑ are firmly hung onto the Base (20) Ⓐ or Base Adapter Ⓘ.
- The cord and the cable are not twisted or pinched.
- The Belt Ⓕ is tight with no slack.

WARNING

- Improper placement of the AC power cord (mains lead), etc. may cause fire or electric shock through a short circuit. Be sure to confirm the completion of the installation for safety.

Other Information

When removing the TV, reverse the previous installation procedure.

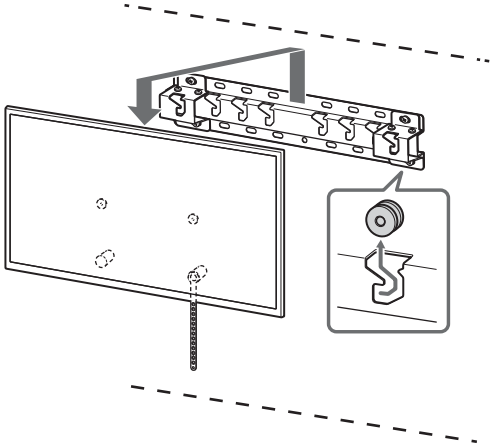

WARNING

- Two or more persons (three or more persons for 189.3 cm (75 inches) and above TV) are needed to transport a large TV set (except Egypt).
  Two or more persons (three or more persons for 75 inches (189.3 cm) and above TV) are needed to transport a large TV set (Egypt only).

EN

Informations d’installation pour l’utilisation du support de fixation murale Sony (SU-WL450)

Modèles pris en charge*1*2 :

*1 Dans les noms de modèles réels, le « x »/« xx » indique des numéros et/ou des caractères spécifiques à chaque modèle.

*2 Uniquement pour certaines régions ou certains pays.

K-85XR9xM2 / 85XR7xM2 / 75XR9xM2 / 75XR7xM2 / 65XR9xM2 / 65XR7xM2 / 55XR7xM2 / 50XR7xM2

Y-85XR9xM2 / 85XR7xM2 / 75XR9xM2 / 75XR7xM2 / 65XR9xM2 / 65XR7xM2 / 55XR7xM2 / 50XR7xM2

FW-85BZ4xP / 85BZ3xP / 75BZ4xP / 75BZ3xP / 65BZ4xP / 65BZ3xP / 55BZ4xP / 55BZ3xP / 50BZ3xP / 43BZ3xP

Le nom de produit « Téléviseur » indiqué dans ce manuel peut varier en fonction de votre modèle. Reportez-vous au mode d’emploi ou au Guide de référence pour connaître le nom réel du produit.

À l’attention des clients
Pour des raisons de protection du produit et de sécurité, Sony recommande vivement que l’installation de votre téléviseur soit effectuée par un revendeur Sony ou un installateur agréé. N’essayez pas de l’installer vous-même.

A l’attention des revendeurs et installateurs Sony
Soyez particulièrement attentif à la sécurité pendant l’installation, l’entretien périodique et l’examen du produit.

Une certaine expérience est requise pour installer ce produit, en particulier pour déterminer la résistance du mur qui devra supporter le poids du téléviseur. Veillez à confier la fixation de ce produit au mur à un revendeur Sony ou un installateur agréé et apportez une attention suffisante à la sécurité pendant l’installation. Sony n’est responsable d’aucun dégât ou blessure provoqué par une erreur de manipulation ou installation incorrecte.

Pour la sécurité et une installation correcte, suivez le Mode d’emploi du Support de fixation murale, le Guide d’installation du téléviseur et les consignes de ce manuel.

Support de fixation murale

Sécurité

Nous vous remercions d'avoir fait l'acquisition de ce produit.

À l'attention des clients

Installation du téléviseur au mur

⚠ AVERTISSEMENT

INSTALLATION PAR UN PROFESSIONNEL REQUISE

Ce produit doit être installé exclusivement par un installateur professionnel ayant été formé pour déterminer la résistance du mur qui devra soutenir le poids du téléviseur. S'il est mal fixé lors de son installation, le téléviseur peut tomber et provoquer des blessures graves. Sony ne saurait être tenue responsable de tout dommage ou de toute blessure découlant d'une mauvaise utilisation ou d'une installation incorrecte, ou encore de l'installation d'un produit autre que celui spécifié. Vos droits légaux (éventuels) ne sont pas affectés.

À l'attention des détaillants Sony

L'installation de ce produit exige un certain savoir-faire. Lisez ce mode d'emploi attentivement afin de procéder à l'installation en toute sécurité. Sony ne saurait être tenue responsable de tout dommage ou de toute blessure découlant d'une mauvaise utilisation ou d'une installation incorrecte. Une fois l'installation terminée, veuillez remettre ce manuel d'installation au client.

Ce mode d'emploi indique comment manipuler le produit correctement et contient des précautions essentielles à prendre pour éviter tout accident. Il vous incombe de lire, bien comprendre et suivre toutes les instructions de ce mode d'emploi. Ne pas respecter cette consigne peut entraîner des blessures ou des dommages matériels, et peut invalider la garantie. Conservez ce mode d'emploi pour toute référence ultérieure.

Les produits Sony sont conçus pour vous offrir le maximum de sécurité. Toutefois, si les produits sont utilisés de façon incorrecte, ils peuvent entraîner des blessures graves en provoquant un incendie ou l'électrocution, ou encore la chute de l'appareil hors de son support. Veillez à observer les consignes de sécurité préconisées pour éviter de tels accidents.

ATTENTION

Produits spécifiés

Ce support de fixation murale est conçu pour être utilisé avec les téléviseurs spécifiés. Pour les téléviseurs, reportez-vous à leur mode d'emploi ou à leur Guide de référence pour vérifier si le support de fixation murale peut être utilisé.

À l'attention des clients

AVERTISSEMENT

Le non-respect des consignes suivantes peut être fatal ou entraîner des blessures graves en provoquant un incendie, l'électrocution ou la chute de l'appareil.

Veillez à confier l'installation à du personnel agréé en tenant les enfants à l'écart pendant l'installation.

Si le support de fixation murale ou le téléviseur n'est pas installé correctement, les accidents suivants peuvent se produire. Veillez à confier l'installation à des installateurs agréés.

- Le téléviseur peut tomber et causer des blessures graves comme des hématomes ou des fractures.
- Si le mur sur lequel le support de fixation murale est fixé est instable, inégal ou non perpendiculaire au sol, l'appareil risque de tomber et de provoquer des blessures ou des dommages matériels. Le mur doit pouvoir supporter un poids équivalent à au moins quatre fois celui du téléviseur. (Pour connaître le poids du téléviseur, reportez-vous à son mode d'emploi ou à son Guide de référence.)
- Si l'installation du support de fixation murale n'est pas assez solide, l'appareil risque de tomber et de provoquer des blessures ou des dommages matériels.

Veillez à confier le déplacement ou le démontage du téléviseur à des installateurs agréés.

Si des personnes autres que des installateurs agréés transportent ou démontent le téléviseur, celui-ci peut tomber et provoquer des blessures ou des dommages matériels.
La présence de deux personnes ou plus (trois personnes ou plus pour les téléviseurs de 189,3 cm (75 pouces) et plus) est nécessaire pour le transport des téléviseurs de grande taille (sauf l'Égypte).
La présence de deux personnes ou plus (trois personnes ou plus pour les téléviseurs de 75 pouces (189,3 cm) et plus) est nécessaire pour le transport des téléviseurs de grande taille (Égypte uniquement).

Ne retirez pas les vis, etc. après l'installation du téléviseur.

Dans ce cas, le téléviseur pourrait tomber et provoquer des blessures ou des dommages matériels.

Ne modifiez pas les pièces du support de fixation murale.

Dans ce cas, le support de fixation murale pourrait tomber et provoquer des blessures ou des dommages matériels.

N'installez aucun appareil autre que ceux spécifiés.

Ce support de fixation murale est conçu pour être utilisé avec les produits spécifiés uniquement. Si vous installez un appareil autre que ceux qui sont spécifiés, il pourrait tomber ou se briser et provoquer des blessures ou des dommages matériels.

N'installez aucune charge autre que le téléviseur sur le support de fixation murale.
Ne secouez pas le téléviseur vers la gauche/droite, le haut/bas.

Dans ce cas, le téléviseur pourrait tomber et provoquer des blessures ou des dommages matériels.

Ne vous appuyez pas sur le téléviseur et ne vous y suspendez pas.

Ne vous appuyez pas sur le téléviseur et ne vous y suspendez pas, car il risque de tomber et de causer des blessures graves.

ATTENTION

Le non-respect des consignes suivantes peut entraîner des blessures ou des dommages matériels.

- Veillez à stocker les pièces inutilisées en lieu sûr en vue d'une utilisation ultérieure. Tenez-les hors de portée des enfants.

N'appliquez aucune force excessive sur le produit au cours de l'entretien ou du nettoyage de l'appareil.

N'exercez aucune pression excessive sur le dessus du téléviseur. Dans ce cas, le téléviseur pourrait tomber et provoquer des blessures ou des dommages matériels.

Précautions

- Si vous utilisez le téléviseur fixé au support de fixation murale pendant une longue période, le mur situé derrière le téléviseur ou au-dessus de celui-ci peut se décolorer, ou encore le papier peint peut se décoller, selon le matériau du mur.
- Les trous des vis restent apparents si vous démontez le support de fixation murale après son installation.
- N'utilisez pas le support de fixation murale dans un endroit soumis à des vibrations mécaniques.

Installation du support de fixation murale

À l'attention des détaillants Sony

AVERTISSEMENT

Les instructions suivantes concernent les détaillants Sony uniquement. Lisez attentivement les consignes de sécurité ci-dessus et accordez une attention particulière à la sécurité lors de l'installation, de l'entretien et de la vérification de ce produit.

N'installez pas le support de fixation murale sur une surface où les coins ou les côtés du téléviseur dépasseraient.

N'installez pas le support de fixation murale sur une surface verticale telle qu'une colonne, où les coins ou les côtés du téléviseur dépasseraient de la surface murale. Si une personne ou un objet venait à heurter le coin ou les côtés du téléviseur, ceci risquerait de provoquer des blessures ou des dommages matériels.

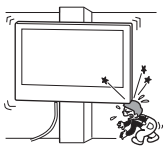

N'installez pas le téléviseur sur ou sous un climatiseur.

L'exposition prolongée du téléviseur à des fuites d'eau ou à des courants d'air provenant du climatiseur pourrait provoquer un incendie, l'électrocution ou des problèmes de fonctionnement du téléviseur.

Veillez à installer le support de fixation murale solidement en suivant les instructions de ce mode d'emploi.

S'il manque des vis ou si elles sont desserrées, le support de fixation murale pourrait tomber et provoquer des blessures ou des dommages matériels. Veillez à utiliser les vis appropriées selon le matériau du mur et installez l'appareil solidement en utilisant au moins quatre vis de 8 mm de diamètre (ou équivalentes).

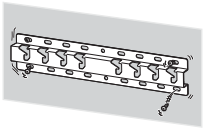

Veillez à utiliser correctement les vis et les pièces de fixation fournies conformément aux instructions du mode d'emploi. Si vous utilisez d'autres éléments de fixation, le téléviseur pourrait tomber et causer des blessures corporelles, ou le téléviseur pourrait être endommagé.

Veillez à monter le support correctement en suivant la procédure décrite dans ce mode d'emploi.

S'il manque des vis ou si elles sont desserrées, le téléviseur pourrait tomber et causer des blessures corporelles, ou le téléviseur pourrait être endommagé.

Veillez à serrer les vis solidement dans la position indiquée.

Si vous ne le faites pas, le téléviseur pourrait tomber et causer des blessures corporelles, ou le téléviseur pourrait être endommagé.

Veillez à ne pas soumettre le téléviseur à des chocs pendant l'installation.

Si le téléviseur subit des chocs, il pourrait tomber ou se briser. Ceci pourrait causer des blessures.

Veillez à installer le téléviseur sur un mur parfaitement vertical et plat.

Dans le cas contraire, le téléviseur pourrait tomber et provoquer des blessures.

Une fois le téléviseur installé correctement, fixez solidement les câbles.

Si des personnes ou des objets s'accrochent aux câbles, ceci risque de provoquer des blessures ou d'endommager le téléviseur.

Veillez à ce que le cordon d'alimentation CA ou le câble de raccordement ne soit pas coincé ni écrasé.

Si le cordon d'alimentation CA ou le câble de raccordement est coincé entre l'appareil et le mur, ou s'il est plié ou tordu, les conducteurs internes peuvent être exposés et provoquer un court-circuit ou une coupure électrique. Un incendie ou l'électrocution pourrait en résulter.

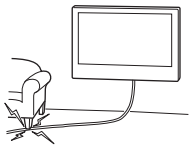

Les vis nécessaires à l'installation du support de fixation murale au mur ne sont pas fournies.

Utilisez les vis appropriées selon le matériau et la structure du mur lors du montage du support de fixation murale.

Avant de commencer

- Les illustrations du téléviseur montrées dans ce mode d'emploi sont des exemples utilisés pour fournir des explications claires sur les opérations. Pour cette raison, les illustrations peuvent sembler différentes de votre téléviseur réel.

De quoi est faite votre cloison ?

Vérifiez d'abord le type de cloison où vous allez installer le téléviseur.

Cloison sèche avec montants	Béton plein ou bloc de béton
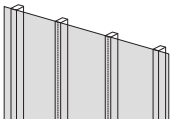	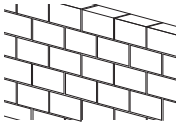
Précautions • Épaisseur maximale du mur sec : 16 mm. • Assurez-vous que la taille du montant en bois intérieur est d'au moins 51 mm × 102 mm pour commun ou 38 mm × 89 mm pour nominal.	**Précautions** • Montez le support de fixation murale directement dans le mur en béton plein. • Assurez-vous que l'épaisseur du mur en béton plein est d'au moins 203 mm. • Assurez-vous que la taille de chaque bloc de béton est au moins de 203 mm × 203 mm × 406 mm.

FR

Vérification des pièces

Fournies avec le SU-WL450

- Vérifiez que vous disposez de toutes les pièces.
- Certaines pièces ne peuvent pas être utilisées pour votre modèle.

Ⓐ Base (20) (×1)	Ⓑ Poulie (×2)	Ⓒ Vis (+PSW 6 × 20) (×4)	Ⓓ Vis (+PSW 4 × 20) avec manchon (×2)
Ⓔ Entretoise (20 mm) (×2)	Ⓕ Courroie (×1)	Ⓖ Manchon (20) (M4) (×2)	Ⓗ Vis (+PSW 4 × 20) (×2)
Ⓘ Adaptateur de base (×2)	Ⓙ Vis (+PSW 4 × 10) (×8)	Ⓚ Entretoise (60 mm) (×2)	Ⓛ Vis (+PSW 6 × 50) (×2)
Ⓜ Manchon (M4) (×2)	Ⓝ Vis (+PSW 4 × 50) (×2)		

Fournie avec le téléviseur

Accessoire de fixation murale VS (×4)*1

*1 Uniquement pour certaines régions, certains pays ou certains modèles.

Préparation de l’installation

- Gardez le mode d’emploi ou le Guide de référence du téléviseur et le Guide d’installation à portée de main avant l’installation.
- Vérifiez la position d’installation de votre téléviseur.
- Préparez au moins quatre vis de 8 mm de diamètre et une vis de 5 mm ou équivalente (non fournies). Choisissez des vis adaptées au matériau et au mur.
- Préparez les outils suivants :

*1	5,5 mm 10 mm		
*2		1,5 N·m {15 kgf·cm}	*3 1,5 N·m {15 kgf·cm}
	*2 (×4)	(×4) 8 mm × 60 mm	5 mm
*4			

*1 Uniquement pour une cloison sèche avec montants

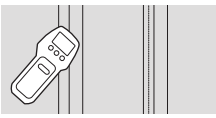

*2 Uniquement pour du béton plein ou un bloc de béton
*3 Selon les modèles
*4 Uniquement pour les téléviseurs de 189,3 cm (75 pouces) et plus (sauf l’Égypte)
Uniquement pour les téléviseurs de 75 pouces (189,3 cm) et plus (Égypte uniquement)

FR

Installation du support de fixation murale au mur

1 Choisissez l'emplacement d'installation.

Assurez-vous que le mur dispose d'un espace suffisant pour le téléviseur et qu'il peut supporter un poids équivalent à au moins quatre fois celui du téléviseur.
Pour connaître le poids du téléviseur, reportez-vous à son mode d'emploi ou à son Guide de référence.

Remarque

- Lorsque votre téléviseur est installé au mur, la partie supérieure du téléviseur penche légèrement vers l'avant.
- Nous vous recommandons de vérifier la position du téléviseur dans l'environnement visuel.

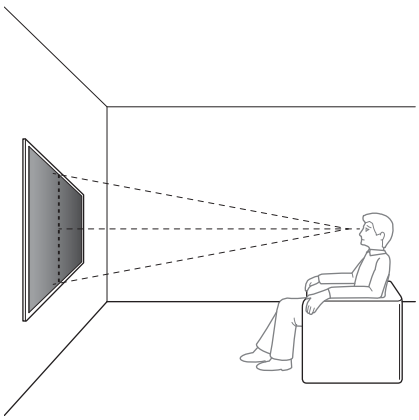

2 Sélectionnez le style de fixation murale comme indiqué ci-dessous.

2-a : Montage standard
2-b : Montage fin

- Reportez-vous à « Spécifications » à la fin de ce mode d'emploi pour connaître les mesures nécessaires à l'installation du support de fixation murale sur le mur.

AVERTISSEMENT

- Lorsque 2-b est sélectionné, l'accès à la borne arrière est limité.

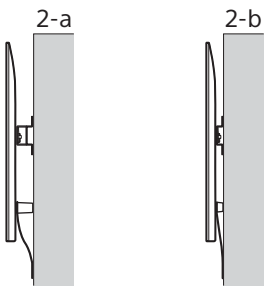

3 Si le montage standard (2-a) est sélectionné :

Montez l'adaptateur de base Ⓘ en utilisant la vis (+PSW 4 × 10) Ⓙ sur la base (20) Ⓐ.

- Reportez-vous à « Spécifications » à la fin de ce mode d'emploi pour connaître l'emplacement de fixation de l'adaptateur de base Ⓘ.

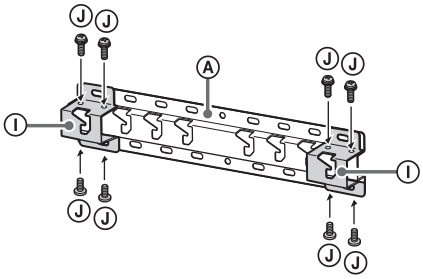

Ex.: Montage de l'adaptateur de base Ⓘ à l'emplacement « a »

Si le montage fin (2-b) est sélectionné :

Omettez cette étape.

4 Déterminez les positions des vis pour l'installation de la base (20) Ⓐ.

- Reportez-vous à « Spécifications ».

AVERTISSEMENT

- Déterminez la solidité du mur sur lequel vous allez installer le téléviseur. Au besoin, renforcez suffisamment le mur.
- Le mur sur lequel vous installez le téléviseur doit pouvoir supporter un poids équivalent à au moins **quatre fois** celui du téléviseur. (Pour connaître le poids du téléviseur, reportez-vous à son mode d'emploi ou à son Guide de référence.)

Si le montage standard (2-a) est sélectionné :

Utilisez les positions des trous de l'adaptateur de base Ⓘ.

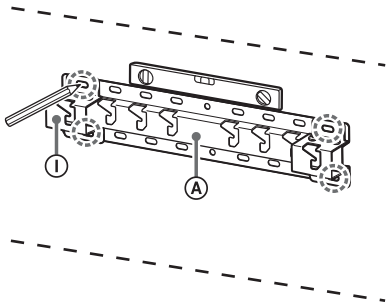

Ex.: Marquage à l'emplacement « a » pour s'adapter à la base (20) Ⓐ

Si le montage fin (2-b) est sélectionné :

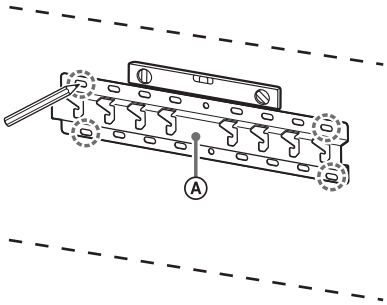

Ex.: Marquage à l'emplacement « a » pour s'adapter à la base (20) Ⓐ

5 Percez des trous de guidage sur les repères.

Assurez-vous que l'emplacement sur le mur où vous souhaitez percer les trous est suffisamment solide pour supporter un poids équivalent à au moins quatre fois celui du téléviseur.

Perçage sur une cloison sèche avec montants :

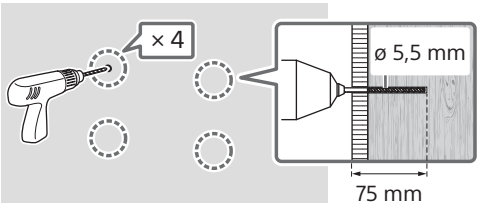

Remarque

- Les trous de guidage doivent être percés à une profondeur de 75 mm, à l'aide d'une mèche de 5,5 mm.

Perçage sur du béton plein ou un bloc de béton :

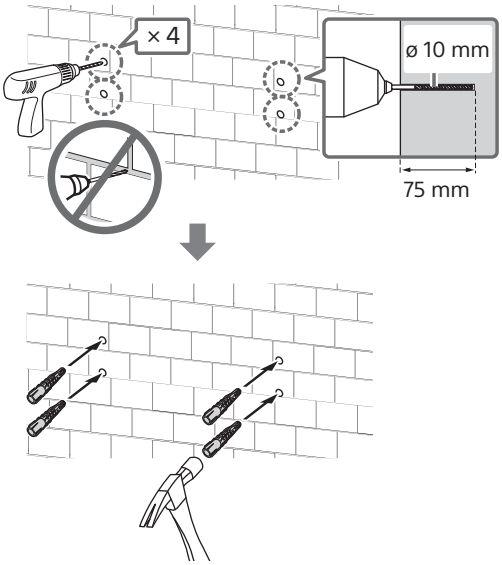

Remarque

- Les trous de guidage doivent être percés à une profondeur de 75 mm, à l'aide d'une mèche de 10 mm.

6 Installez la base (20) Ⓐ sur la cloison à l'aide des vis adaptées (non fournies).

Remarque

- Utilisez au moins quatre vis de 8 mm de diamètre ou équivalentes (non fournies).
- Utilisez un niveau pour vérifier si la base (20) Ⓐ est de niveau.

Si le montage standard (2-a) est sélectionné :

Insérez quatre vis dans les orifices de l'adaptateur de base Ⓘ avec la base (20) Ⓐ.

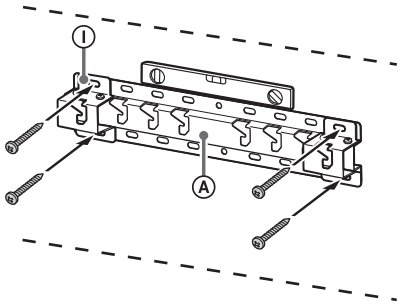

Ex.: Montage de la base (20) Ⓐ à l'emplacement « a »

Si le montage fin (2-b) est sélectionné :

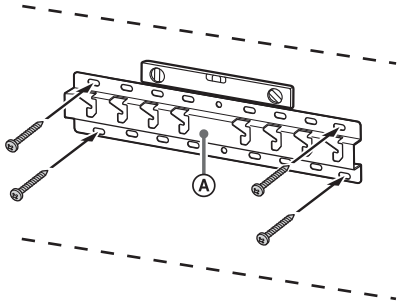

Ex.: Montage de la base (20) Ⓐ à l'emplacement « a »

FR

7 189,3 cm (75 pouces) et plus (sauf Égypte)
75 pouces (189,3 cm) et plus (Égypte uniquement)
Marquez l'emplacement de l'installation sur le mur.

Utilisez du ruban de masquage, etc. (non fourni) pour marquer l'emplacement du téléviseur à proximité de la base (20) Ⓐ ou de l'adaptateur de base Ⓘ.

- Reportez-vous à « Spécifications » à la fin de ce mode d'emploi pour connaître le marquage mural de l'emplacement d'installation du téléviseur.

Sauf 189,3 cm (75 pouces) et plus (sauf Égypte)
Sauf 75 pouces (189,3 cm) et plus (Égypte uniquement)
Omettez cette étape.

Préparation à l'installation du téléviseur

Les modes de fonctionnement peuvent varier en fonction du modèle. Reportez-vous à « Préparation à l'installation du téléviseur » à la page 523.

Installation du téléviseur au mur

189,3 cm (75 pouces) et plus (sauf Égypte)
75 pouces (189,3 cm) et plus (Égypte uniquement)

AVERTISSEMENT

- La présence de deux personnes ou plus (trois personnes ou plus pour les téléviseurs de 189,3 cm (75 pouces) et plus) est nécessaire pour le transport des téléviseurs de grande taille (sauf l'Égypte).
  La présence de deux personnes ou plus (trois personnes ou plus pour les téléviseurs de 75 pouces (189,3 cm) et plus) est nécessaire pour le transport des téléviseurs de grande taille (Égypte uniquement).

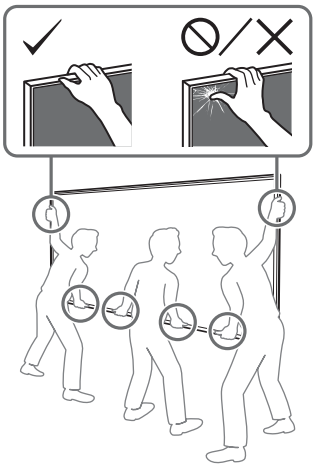

1 Soulevez le téléviseur.

- Pour connaître l'emplacement des poulies Ⓑ à accrocher à la base (20) Ⓐ ou à l'adaptateur de base Ⓘ, reportez-vous à « Spécifications » à la fin de ce mode d'emploi pour connaître l'emplacement de fixation de l'adaptateur de base Ⓘ.
- Veillez à ce que l'arrière du téléviseur touche la base (20) Ⓐ ou l'adaptateur de base Ⓘ lorsque vous saisissez le téléviseur.

Remarque

- Saisissez solidement le téléviseur avec les deux mains et veillez à ce que la courroie Ⓕ et le bas du téléviseur s'alignent avec le ruban de masquage.

- Portez le téléviseur avec trois personnes, la personne se trouvant à l'avant du téléviseur guidant les autres pour ajuster la position.

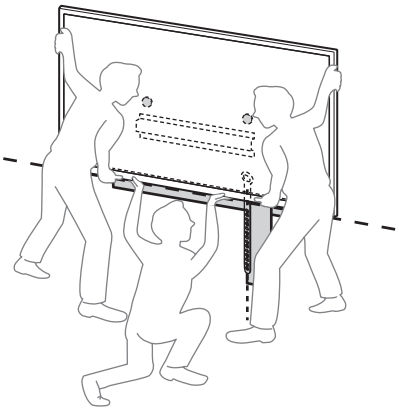

- Faites très attention lors de l'installation du téléviseur au mur, en particulier pour la personne qui soutient le téléviseur par le bas, le téléviseur peut tomber et occasionner de graves blessures corporelles, voire la mort.

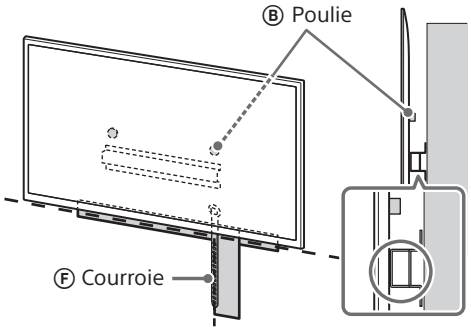

2 Installez le téléviseur sur la base (20) Ⓐ ou l'adaptateur de base Ⓘ.

- Faites doucement coulisser le téléviseur vers le bas et accrochez les poulies Ⓑ fixées à l'arrière du téléviseur à la base (20) Ⓐ ou à l'adaptateur de base Ⓘ, en veillant à vérifier la forme des trous.
- Après avoir installé le téléviseur au mur, vérifiez que les poulies Ⓑ sont fermement enclenchées dans la base (20) Ⓐ ou l'adaptateur de base Ⓘ.

- Retirez les deux mains lentement pour vous assurer que le téléviseur ne tombe pas.

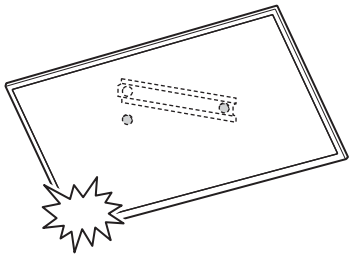

- Après avoir installé le téléviseur au mur, retirez le ruban de masquage, etc. du mur.

FR

Si le montage standard (2-a) est sélectionné :

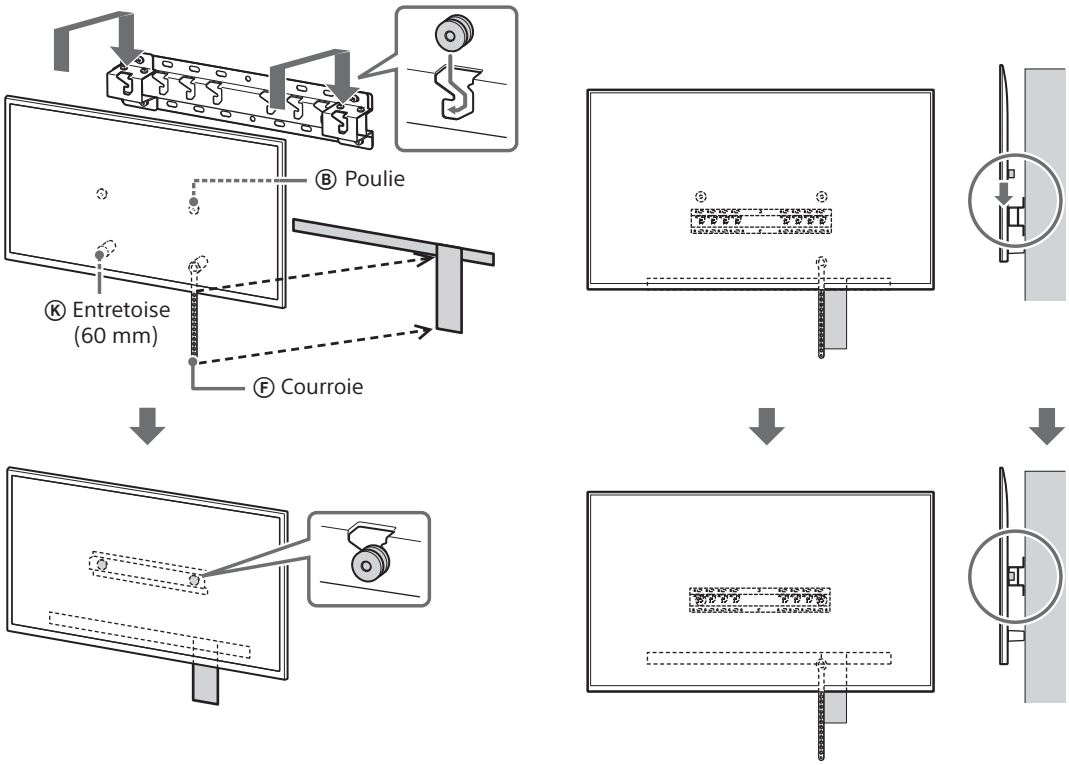

Si le montage fin (2-b) est sélectionné :

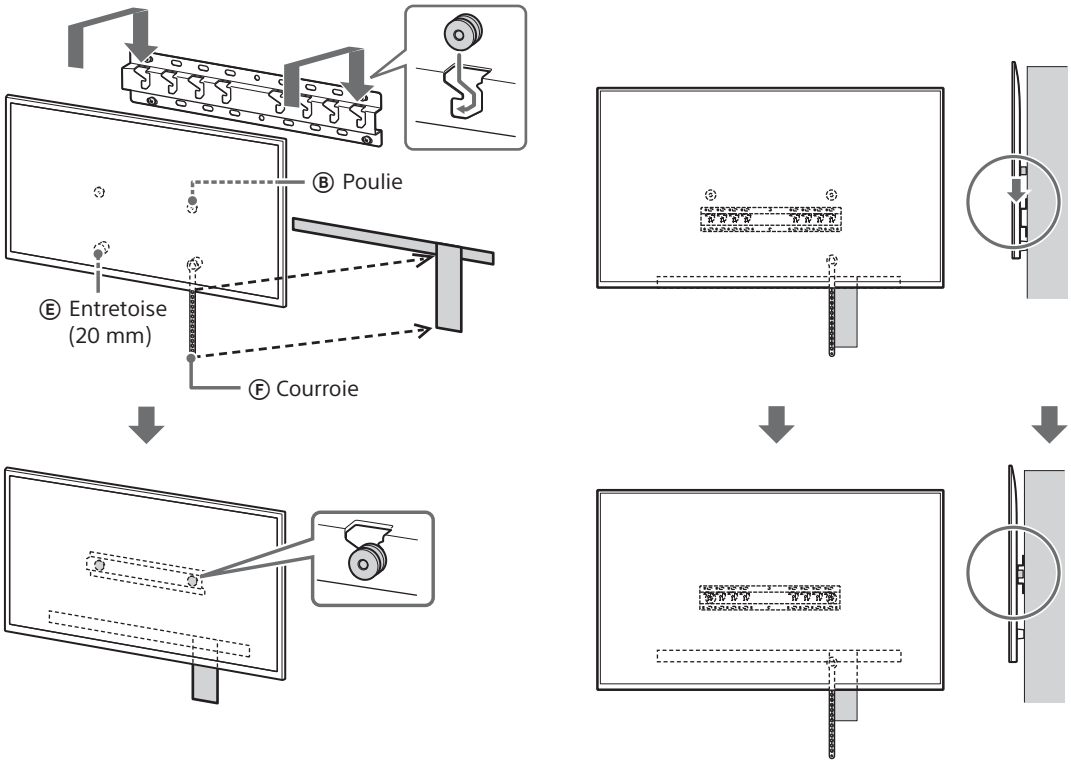

3 Maintien en place du dessous du téléviseur.

- Supprimez le jeu de la courroie Ⓕ et attachez-la solidement au mur.

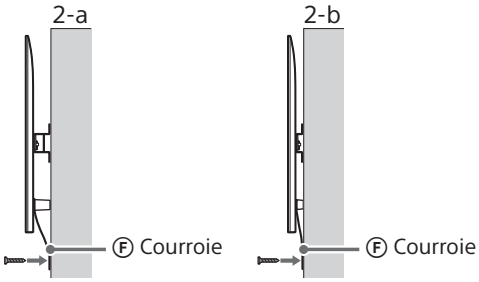

- Utilisez une vis de 5 mm de diamètre ou équivalente (non fournie).

Remarque

- Essayez de tirer légèrement le dessous du téléviseur vers vous pour vous assurer qu'il n'avance pas. S'il a du mouvement, cela signifie qu'il n'est pas fixé correctement et qu'il faut à nouveau fixer solidement la courroie Ⓕ.

Sauf 189,3 cm (75 pouces) et plus (sauf Égypte)
Sauf 75 pouces (189,3 cm) et plus (Égypte uniquement)

AVERTISSEMENT

- La présence de deux personnes ou plus (trois personnes ou plus pour les téléviseurs de 189,3 cm (75 pouces) et plus) est nécessaire pour le transport des téléviseurs de grande taille (sauf l'Égypte).
  La présence de deux personnes ou plus (trois personnes ou plus pour les téléviseurs de 75 pouces (189,3 cm) et plus) est nécessaire pour le transport des téléviseurs de grande taille (Égypte uniquement).

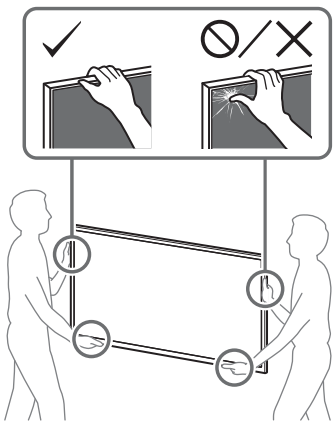

1 Soulevez le téléviseur.

- Pour connaître l'emplacement des poulies Ⓑ à accrocher à la base (20) Ⓐ ou à l'adaptateur de base Ⓘ, reportez-vous à « Spécifications » à la fin de ce mode d'emploi pour connaître l'emplacement de fixation de l'adaptateur de base Ⓘ.
- Veillez à ce que l'arrière du téléviseur touche la base (20) Ⓐ ou l'adaptateur de base Ⓘ lorsque vous saisissez le téléviseur.

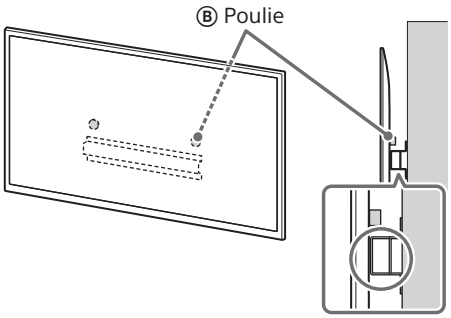

Remarque

- Saisissez solidement le téléviseur avec les deux mains.

2 Installez le téléviseur sur la base (20) Ⓐ ou l'adaptateur de base Ⓘ.

- Faites doucement coulisser le téléviseur vers le bas et accrochez les poulies Ⓑ fixées à l'arrière du téléviseur à la base (20) Ⓐ ou à l'adaptateur de base Ⓘ, en veillant à vérifier la forme des trous.
- Après avoir installé le téléviseur au mur, vérifiez que les poulies Ⓑ sont fermement enclenchées dans la base (20) Ⓐ ou l'adaptateur de base Ⓘ.
- Retirez les deux mains lentement pour vous assurer que le téléviseur ne tombe pas.

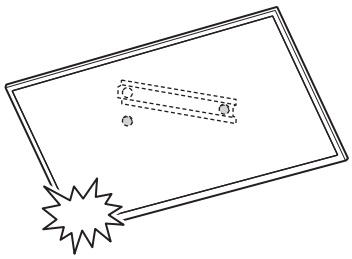

FR

Si le montage standard (2-a) est sélectionné :

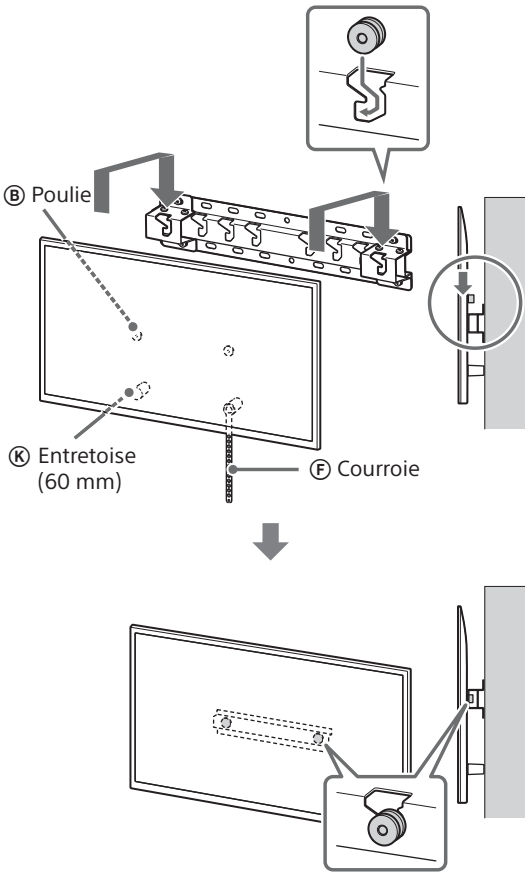

Si le montage fin (2-b) est sélectionné :

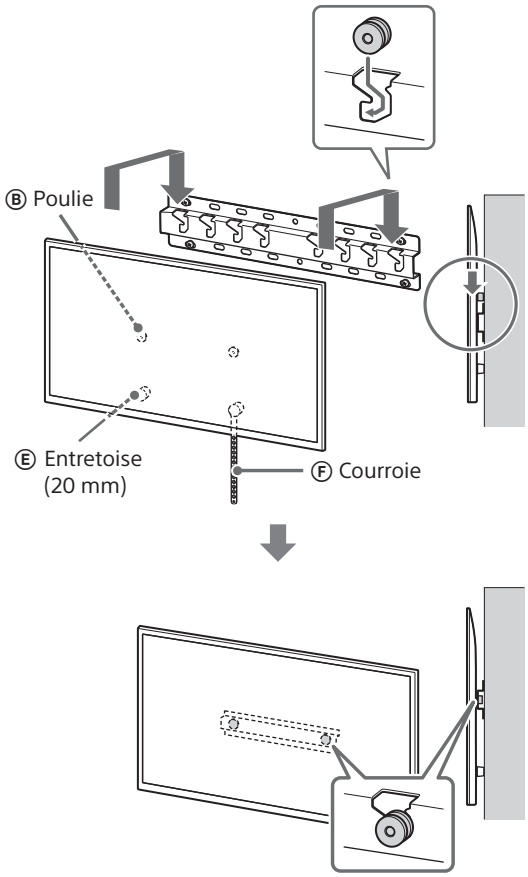

3 Maintien en place du dessous du téléviseur.

- Supprimez le jeu de la courroie Ⓕ et attachez-la solidement au mur.

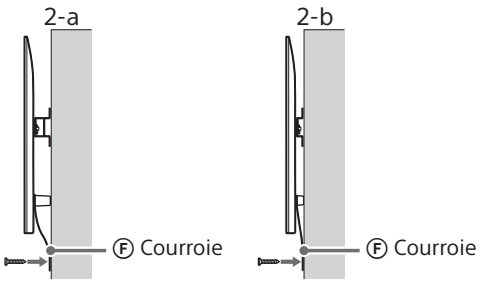

- Utilisez une vis de 5 mm de diamètre ou équivalente (non fournie).

Remarque

- Essayez de tirer légèrement le dessous du téléviseur vers vous pour vous assurer qu'il n'avance pas. S'il a du mouvement, cela signifie qu'il n'est pas fixé correctement et qu'il faut à nouveau fixer solidement la courroie Ⓕ.

Vérification de l'achèvement de l'installation

Vérifiez les points suivants.

- Les poulies Ⓑ sont solidement accrochées à la base (20) Ⓐ ou à l'adaptateur de base Ⓘ.
- Le cordon et le câble ne sont pas tordus ou coincés.
- La courroie Ⓕ est bien tendue.

AVERTISSEMENT

- Si le cordon d'alimentation CA ou autre n'est pas correctement installé, un court-circuit pourrait survenir et provoquer un incendie ou l'électrocution. Pour votre sécurité, vérifiez que l'installation est effectuée complètement.

Informations complémentaires

Lors du retrait du téléviseur, inversez la procédure d'installation décrite précédemment.

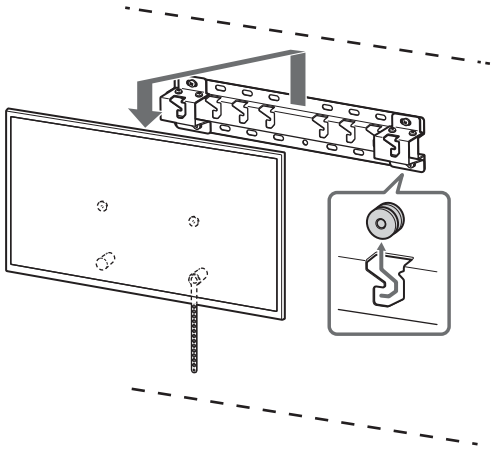

AVERTISSEMENT

- La présence de deux personnes ou plus (trois personnes ou plus pour les téléviseurs de 189,3 cm (75 pouces) et plus) est nécessaire pour le transport des téléviseurs de grande taille (sauf l'Égypte).
  La présence de deux personnes ou plus (trois personnes ou plus pour les téléviseurs de 75 pouces (189,3 cm) et plus) est nécessaire pour le transport des téléviseurs de grande taille (Égypte uniquement).

Información de instalación para usar el Soporte de pared de Sony (SU-WL450)

Modelos compatibles*1*2:

*1 En los nombres de modelo reales, “x”/“xx” indica los números y/o los caracteres específicos de cada modelo.

*2 Solo para algunas regiones/países.

K-85XR9xM2 / 85XR7xM2 / 75XR9xM2 / 75XR7xM2 / 65XR9xM2 / 65XR7xM2 / 55XR7xM2 / 50XR7xM2

Y-85XR9xM2 / 85XR7xM2 / 75XR9xM2 / 75XR7xM2 / 65XR9xM2 / 65XR7xM2 / 55XR7xM2 / 50XR7xM2

FW-85BZ4xP / 85BZ3xP / 75BZ4xP / 75BZ3xP / 65BZ4xP / 65BZ3xP / 55BZ4xP / 55BZ3xP / 50BZ3xP / 43BZ3xP

El nombre de producto “televisor” indicado en este manual puede variar según su modelo. Consulte el Manual de instrucciones o la Guía de referencia para ver el nombre de producto real.

Información para los clientes
Por motivos de seguridad y protección del producto, Sony recomienda encarecidamente que la instalación del televisor la realice un distribuidor de Sony o un contratista autorizado. No intente realizar la instalación por su cuenta.

Información para los distribuidores y contratistas de Sony
Preste especial atención a la seguridad durante los procesos de instalación, mantenimiento periódico y revisión de este producto.

La instalación de este producto requiere disponer de suficiente experiencia, especialmente para determinar la solidez de la pared para soportar el peso del televisor. Asegúrese de confiar la instalación de este producto en la pared únicamente a distribuidores de Sony o contratistas autorizados, y preste especial atención a la seguridad durante el proceso de instalación. Sony queda exento de cualquier responsabilidad por daños o lesiones ocasionados por una manipulación incorrecta o una instalación inadecuada.

Por su seguridad y para una instalación correcta, siga las Instrucciones de manejo del soporte de pared, la Guía de configuración del televisor y las indicaciones de este manual.

Soporte de pared

Seguridad

Muchas gracias por la adquisición de este producto.

Información para los clientes

Instalación del televisor en una pared

⚠ ADVERTENCIA

INSTALACIÓN PROFESIONAL OBLIGATORIA

La instalación de este producto debe dejarse siempre en manos de un instalador profesional con la formación necesaria para determinar si la pared tiene la resistencia suficiente para soportar el peso del televisor. En caso de fijación incorrecta durante la instalación, el televisor puede caerse y provocar lesiones graves. Sony no asumirá responsabilidad alguna por las lesiones o daños causados por una manipulación o instalación incorrectas, o por la instalación de un producto distinto del especificado. Esto no afecta a sus derechos legales (en caso de haberlos).

Información para los distribuidores de Sony

Para la instalación de este producto se requieren conocimientos suficientes. Lea detenidamente este manual de instrucciones para realizar la instalación de manera segura. Sony no se responsabiliza de ningún daño o lesión provocados por una manipulación o instalación incorrectas. Entregue este manual al cliente después de la instalación.

Este manual de instrucciones muestra la manera correcta de manipular el producto, así como precauciones importantes necesarias para evitar accidentes. Es su responsabilidad leer, entender y seguir todas las instrucciones de este manual de instrucciones. Si no las sigue, pueden producirse lesiones físicas graves o daños materiales y también puede quedar sin efecto la garantía. Conserve este manual para poder consultarlo en el futuro.

Los productos de Sony están diseñados pensando en la seguridad. Sin embargo, si los productos se utilizan incorrectamente, pueden producirse lesiones graves a causa de un incendio o una descarga, o al volcarse o caerse el producto. Para evitar tales accidentes, asegúrese de observar las precauciones de seguridad.

PRECAUCIÓN

Productos especificados

El soporte de pared está diseñado para utilizar con los TV especificados en el producto. Para televisores, consulte el Manual de instrucciones o la Guía de referencia para comprobar si se puede utilizar el soporte de pared.

Información para los clientes

ADVERTENCIA

Si no se tienen en cuenta las siguientes precauciones, existe el peligro de sufrir lesiones graves o incluso de muerte a raíz de un incendio o una descarga eléctrica, o a causa de que el producto se caiga.

Asegúrese de contratar la instalación a contratistas autorizados y mantenga a los niños alejados durante la instalación.

Si el soporte de pared o el televisor no están instalados correctamente, pueden ocurrir los accidentes siguientes. Asegúrese de que la instalación la llevan a cabo contratistas autorizados.

- El televisor podría caerse y provocar lesiones graves como contusiones o fracturas.
- Si la pared en la que se instala el soporte de pared es inestable, desigual o no es perpendicular al suelo, la unidad puede caerse y provocar daños personales o materiales. La pared debe ser capaz de soportar un peso de al menos cuatro veces el peso del televisor.
  (Consulte el Manual de instrucciones o la Guía de referencia del televisor para conocer el peso).
- Si la instalación del soporte de pared en la pared no es lo suficientemente resistente, es posible que la unidad se caiga y provoque daños personales o materiales.

Asegúrese de contratar el traslado o el desmontaje del televisor a contratistas autorizados.

Si otras personas que no son contratistas autorizados llevan a cabo el transporte o el desmontaje del televisor, ésta puede caerse y provocar daños personales y materiales. Se necesitan dos o más personas (tres o más personas para un televisor de 189,3 cm (75 pulgadas) o más grande) para transportar un televisor grande (excepto Egipto).
Se necesitan dos o más personas (tres o más personas para un televisor de 75 pulgadas (189,3 cm) o más grande) para transportar un televisor grande (solamente Egipto).

No quite los tornillos, etc., una vez montado el televisor.

Si lo hace, el televisor puede caerse y provocar daños personales o materiales.

No modifique las piezas del soporte de pared.

Si lo hace, el soporte de pared puede caerse y provocar daños personales o materiales.

No monte ningún otro equipo que no sea el producto especificado.

Este soporte de pared se ha diseñado para utilizarse solo con el producto especificado. Si monta un equipo distinto del especificado, puede caerse o romperse y provocar daños personales o materiales.

No aplique ningún peso que no sea el propio del televisor en el soporte de pared.
No sacuda el televisor hacia la izquierda, la derecha, arriba o abajo.

Si lo hace, el televisor puede caerse y provocar daños personales o materiales.

No se apoye en el televisor ni se cuelgue de éste.

No se apoye en el televisor ni se cuelgue de éste, ya que podría caerle encima y provocarle lesiones graves.

ES

PRECAUCIÓN

Si no se tienen en cuenta las precauciones siguientes, podrían producirse daños personales o materiales.

- Guarde los componentes que no utilice en un lugar seguro por si los necesita en el futuro.
  Manténgalos fuera del alcance de los niños.

No manipule el producto con fuerza excesiva cuando realice su limpieza o mantenimiento.

No aplique fuerza excesiva en la parte superior del televisor. Si lo hace, el televisor puede caerse y provocar daños personales o materiales.

Precauciones

- Si utiliza el televisor instalado en el soporte de pared durante un largo período de tiempo, es posible que la pared que quede detrás o encima del televisor se descolore o que, si la pared está empapelada, se despegue el papel, dependiendo del material de la pared.
- Si se quita el soporte de pared después de haber estado instalado en la pared, quedarán los orificios de los tornillos.
- No use el soporte de pared en un lugar en el que pueda sufrir vibraciones mecánicas.

Instalación del soporte de pared

Información para los distribuidores de Sony

ADVERTENCIA

Las instrucciones siguientes están destinadas únicamente a los distribuidores de Sony. Asegúrese de leer las precauciones de seguridad descritas anteriormente y preste especial atención a la seguridad durante la instalación, el mantenimiento y la comprobación de este producto.

No instale el soporte de pared en superficies de paredes en las que puedan sobresalir las esquinas o los lados del televisor.

No instale el soporte de pared en superficies de paredes, tales como una columna, en las que puedan sobresalir las esquinas o los lados del televisor. Si una persona o un objeto se golpea con la esquina o el lado saliente del televisor, pueden producirse daños personales o materiales.

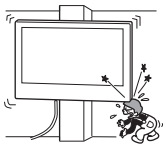

No instale el televisor encima ni debajo de un aparato de aire acondicionado.

Si el televisor queda expuesto a goteo de agua o corriente de aire procedentes del aparato de aire acondicionado durante mucho tiempo, podría producirse un incendio, una descarga eléctrica o un fallo de funcionamiento del televisor.

Asegúrese de instalar el soporte de pared firmemente en la pared siguiendo las instrucciones de este manual de instrucciones.

Si alguno de los tornillos queda suelto o se desprende, el soporte de pared puede caerse y provocar daños personales o materiales. Asegúrese de utilizar los tornillos adecuados para el material de la pared e instale la unidad firmemente, utilizando cuatro o más tornillos de 8 mm de diámetro (o equivalentes).

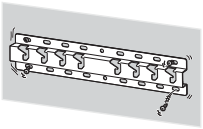

Asegúrese de utilizar correctamente los tornillos y las piezas de sujeción suministrados siguiendo las instrucciones que se describen en este manual de instrucciones. Si utiliza artículos sustitutivos, el televisor podría caerse y causar daños en el televisor o provocar daños personales.

Efectúe correctamente el montaje del soporte siguiendo el procedimiento descrito en este manual de instrucciones.

Si alguno de los tornillos queda suelto o se desprende, el televisor podría caerse y causar daños en el televisor o provocar daños personales.

Asegúrese de apretar bien los tornillos en la posición correspondiente.

De lo contrario, el televisor podría caerse y causar daños en el televisor o provocar daños personales.

Procure que el televisor no reciba golpes durante la instalación.

Si el televisor recibe algún golpe, puede caerse o romperse. Tales percances podrían causar heridas personales.

Asegúrese de instalar el televisor en una pared que sea perpendicular y plana.

De lo contrario, el televisor podría caerse y provocar daños personales.

Una vez que haya instalado correctamente el televisor, fije adecuadamente los cables.

Si alguna persona u objeto se enreda con los cables, correrá el peligro de sufrir heridas personales o de dañarse el televisor.

Evite que el cable de alimentación de CA o el cable de conexión queden atrapados.

Si el cable de alimentación de CA o el cable de conexión quedan atrapados entre la unidad y la pared o si se doblan o tuercen con fuerza, es posible que los conductores internos queden expuestos y que provoquen un cortocircuito o corte eléctrico. Esto podría originar un incendio o producir descargas eléctricas.

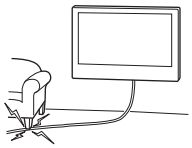

Los tornillos necesarios para fijar el soporte de pared a la pared no están incluidos.

Utilice los tornillos adecuados para el material y la estructura de la pared en la que se proponga montar el soporte de pared.

Antes de empezar

- Las ilustraciones del televisor que se muestran en este manual son ejemplos utilizados para proporcionar explicaciones claras de las operaciones. Por este motivo, las ilustraciones pueden ser diferentes de su televisor real.

¿De qué material es la pared?

En primer lugar, compruebe el tipo de pared donde se instalará el TV.

Pared de cartón yeso con puntales	Hormigón en masa o bloque de hormigón
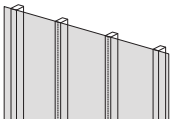	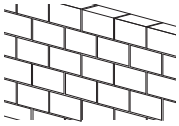
Precauciones • Grosor máximo de la pared de cartón yeso: 16 mm. • Asegúrese de que el tamaño del puntal de madera interno sea como mínimo de 51 mm × 102 mm (estándar) o 38 mm × 89 mm (nominal).	**Precauciones** • Monte el soporte de pared directamente en la pared de hormigón en masa. • Asegúrese de que el grosor de la pared de hormigón en masa es como mínimo de 203 mm. • Compruebe que el tamaño de cada bloque de hormigón sea como mínimo de 203 mm × 203 mm × 406 mm.

ES

Verificación de las piezas

Suministrado con SU-WL450

- Compruebe que se hayan suministrado todas las piezas.
- Algunas piezas pueden no utilizarse en su modelo.

Ⓐ Base (20) (×1)	Ⓑ Polea (×2)	Ⓒ Tornillo (+PSW 6 × 20) (×4)	Ⓓ Tornillo (+PSW 4 × 20) con casquillo (×2)
Ⓔ Separador (20 mm) (×2)	Ⓕ Correa (×1)	Ⓖ Casquillo (20) (M4) (×2)	Ⓗ Tornillo (+PSW 4 × 20) (×2)
Ⓘ Adaptador de la base (×2)	Ⓙ Tornillo (+PSW 4 × 10) (×8)	Ⓚ Separador (60 mm) (×2)	Ⓛ Tornillo (+PSW 6 × 50) (×2)
Ⓜ Casquillo (M4) (×2)	Ⓝ Tornillo (+PSW 4 × 50) (×2)		

Suministrado con el televisor

Soporte para montaje en pared VS (×4)*1

*1 Solo para algunas regiones/países/modelos.

Preparación para la instalación

- Tenga a mano el Manual de instrucciones o la Guía de referencia y la Guía de configuración del televisor antes de la instalación.
- Confirme la posición de instalación del televisor.
- Prepare como mínimo cuatro tornillos de 8 mm de diámetro y uno de 5 mm o equivalente (no suministrado). Elija los tornillos adecuados para el material de la pared.
- Prepare las siguientes herramientas:

*1	5,5 mm 10 mm		
*2		1,5 N·m {15 kgf·cm}	*3 1,5 N·m {15 kgf·cm}
	*2 (×4)	(×4) 8 mm × 60 mm	5 mm
*4			

*1 Solo para paredes de cartón yeso con puntales

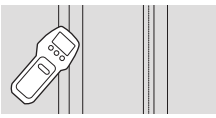

*2 Solo para paredes de hormigón en masa o bloque de hormigón
*3 Dependiendo de los modelos
*4 Solo para televisores de 189,3 cm (75 pulgadas) o más (excepto Egipto)
Solo para televisores de 75 pulgadas (189,3 cm) o más (solamente Egipto)

ES

Instalación del soporte de pared en la pared

1 Decida la ubicación de instalación.

Asegúrese de que haya suficiente espacio en la pared para el televisor y de que la pared pueda soportar un peso al menos cuatro veces superior al del televisor.
Para conocer el peso del televisor, consulte el Manual de instrucciones o la Guía de referencia del televisor.

Nota

- Cuando el televisor está instalado en la pared, el lado superior del televisor está ligeramente inclinado hacia delante.
- Le recomendamos que compruebe la posición del televisor desde el lugar donde mirará la televisión.

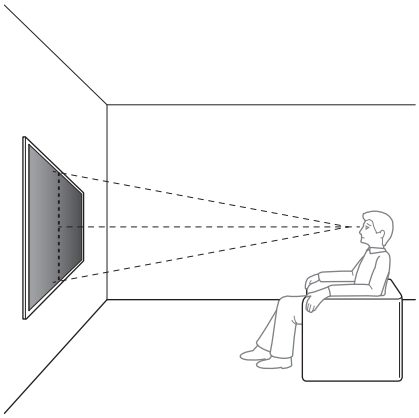

2 Seleccione el estilo de montaje en pared como se muestra a continuación.

2-a: Montaje estándar
2-b: Montaje estrecho

- Consulte "Especificaciones" al final de este manual de instrucciones para ver las medidas para la instalación del soporte de pared.

ADVERTENCIA

- Si se selecciona la opción 2-b, resulta más complicado acceder a los terminales de la parte posterior.

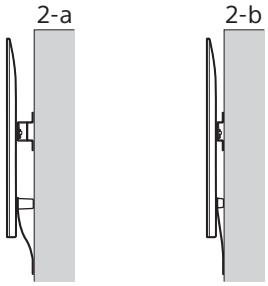

3 Si se selecciona el montaje estándar (2-a):

Ajuste el adaptador de la base Ⓘ fijando el tornillo (+PSW 4 × 10) Ⓙ a la base (20) Ⓐ.

- Consulte las "Especificaciones" al final de este manual de instrucciones para conocer la ubicación de instalación del adaptador de la base Ⓘ.

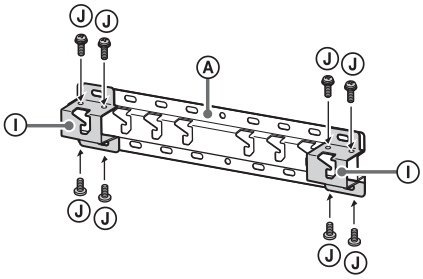

Ej., instalación del adaptador de la base Ⓘ en la ubicación "a"

Si se selecciona el montaje estrecho (2-b):

Omita este paso.

4 Decida las posiciones de los tornillos para la instalación de la base (20) Ⓐ.

- Consulte "Especificaciones".

ADVERTENCIA

- Determine la resistencia de la pared en la que desea instalar el televisor. Si es necesario, refuércela.
- La pared en la que se proponga instalar el televisor deberá ser capaz de soportar un peso al menos **cuatro veces** superior al del televisor. (Consulte el Manual de instrucciones o la Guía de referencia del televisor para conocer el peso).

Si se selecciona el montaje estándar (2-a):
Utilice las posiciones de los orificios del adaptador de la base Ⓘ.

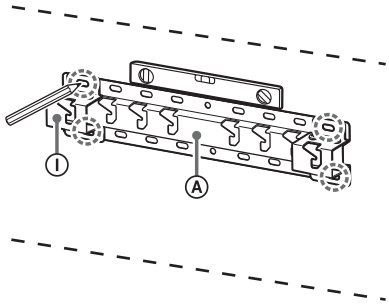

Ej., marca en la ubicación "a" para ajustar la base (20) Ⓐ

Si se selecciona el montaje estrecho (2-b):

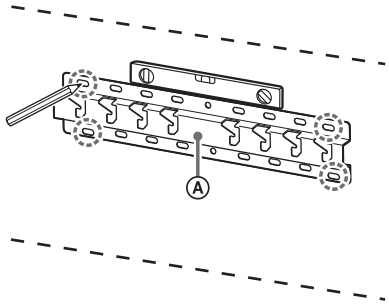

Ej., marca en la ubicación "a" para ajustar la base (20) Ⓐ

5 Taladre los orificios en las marcas.

Asegúrese de que la parte de la pared donde se van a taladrar los orificios sea lo suficientemente resistente para soportar un peso de al menos cuatro veces superior al del televisor.

Perforación en paredes de cartón yeso con puntales:

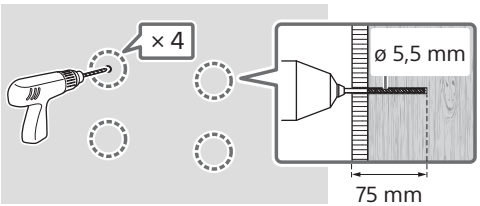

Nota
- Los agujeros guía deben tener una profundidad de 75 mm y deben taladrarse usando una broca de 5,5 mm de diámetro.

Perforación en paredes de hormigón en masa o bloque de hormigón:

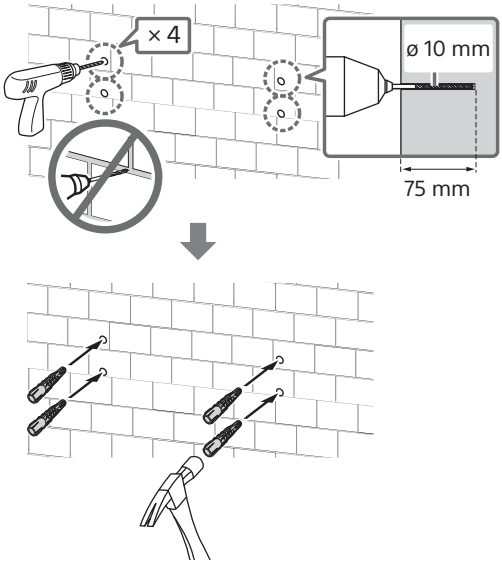

Nota
- Los agujeros guía deben tener una profundidad de 75 mm y deben taladrarse usando una broca de 10 mm de diámetro.

6 Instale la base (20) Ⓐ en la pared utilizando tornillos adecuados (no suministrados).

Nota
- Utilice cuatro o más tornillos de 8 mm de diámetro o equivalentes (no suministrados).
- Utilice un nivel para comprobar si la base (20) Ⓐ queda recta.

Si se selecciona el montaje estándar (2-a):
Fije cuatro tornillos a los orificios del adaptador de la base Ⓘ con la base (20) Ⓐ.

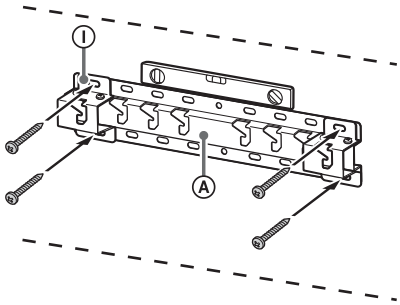

Ej., instalación de la base (20) Ⓐ en la ubicación "a"

ES

Si se selecciona el montaje estrecho (2-b):

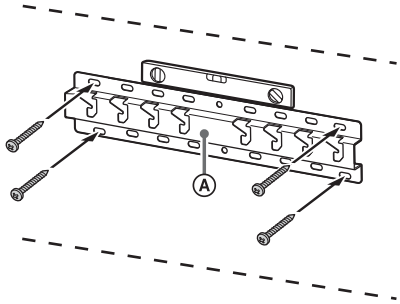

Ej., instalación de la base (20) Ⓐ en la ubicación "a"

7 **189,3 cm (75 pulgadas) y más (excepto Egipto)**
75 pulgadas (189,3 cm) y más (solo Egipto)
Marque la ubicación de la instalación en la pared.

Use cinta adhesiva, etc. (no suministrada) para marcar la ubicación del televisor cerca de la base (20) Ⓐ o del adaptador de la base Ⓘ.

- Consulte las "Especificaciones" al final de este manual de instrucciones para ver la marca de pared para la ubicación de instalación del televisor.

Excepto 189,3 cm (75 pulgadas) y más (excepto Egipto)
Excepto 75 pulgadas (189,3 cm) y más (solo Egipto)
Omita este paso.

Preparación para instalar el televisor

Los métodos de operación pueden variar según el modelo. Consulte "Preparación para instalar el televisor" en la página 523.

Instalación del televisor en la pared

189,3 cm (75 pulgadas) y más (excepto Egipto)
75 pulgadas (189,3 cm) y más (solo Egipto)

ADVERTENCIA

- Se necesitan dos o más personas (tres o más personas para un televisor de 189,3 cm (75 pulgadas) o más grande) para transportar un televisor grande (excepto Egipto).
  Se necesitan dos o más personas (tres o más personas para un televisor de 75 pulgadas (189,3 cm) o más grande) para transportar un televisor grande (solamente Egipto).

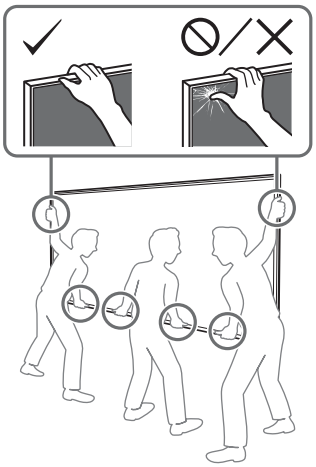

1 Levante el televisor.

- Para conocer la ubicación de las poleas Ⓑ a colgar en la base (20) Ⓐ o el adaptador de la base Ⓘ, consulte las "Especificaciones" al final de este manual de instrucciones para ver la ubicación de instalación del adaptador de la base Ⓘ.
- Cuando sujete el televisor, asegúrese de que la parte posterior del televisor toque la base (20) Ⓐ o el adaptador de la base Ⓘ.

Nota

- Sujete el televisor con ambas manos de forma segura y asegúrese de que la correa Ⓕ y la parte inferior de televisor estén alineadas con la cinta adhesiva.
- Transporte el televisor con tres personas. La persona que está delante del televisor guiará a los demás para ajustar la posición.

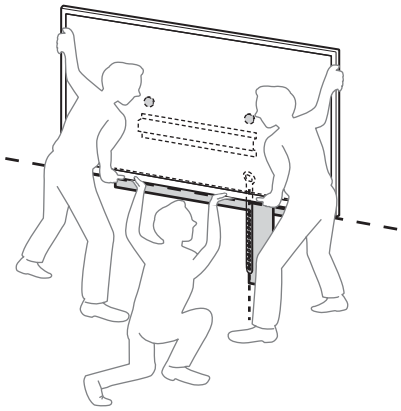

- Tenga mucho cuidado al instalar el televisor en la pared, especialmente la persona que sostiene el televisor desde abajo, ya que el televisor puede caerse y provocar daños personales graves o incluso la muerte.

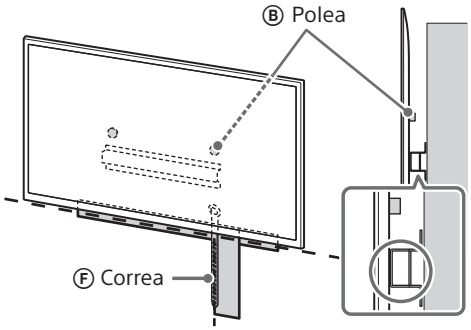

2 Instale el televisor en la base (20) Ⓐ o el adaptador de la base Ⓘ.

- Deslice suavemente el televisor y cuelgue las poleas Ⓑ colocadas en la parte posterior del televisor en la base (20) Ⓐ o el adaptador de la base Ⓘ, asegurándose de confirmar la forma de los orificios.
- Después de instalar el televisor en la pared, verifique que las poleas Ⓑ estén aseguradas firmemente en la base (20) Ⓐ o el adaptador de la base Ⓘ.
- Suelte ambas manos lentamente para asegurarse de que el televisor no se caiga.

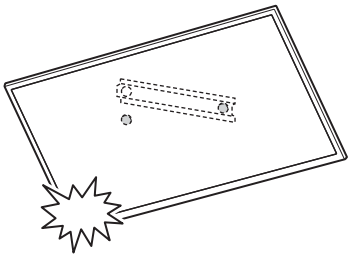

- Después de instalar el televisor en la pared, retire la cinta adhesiva, etc., de la pared.

ES

Si se selecciona el montaje estándar (2-a):

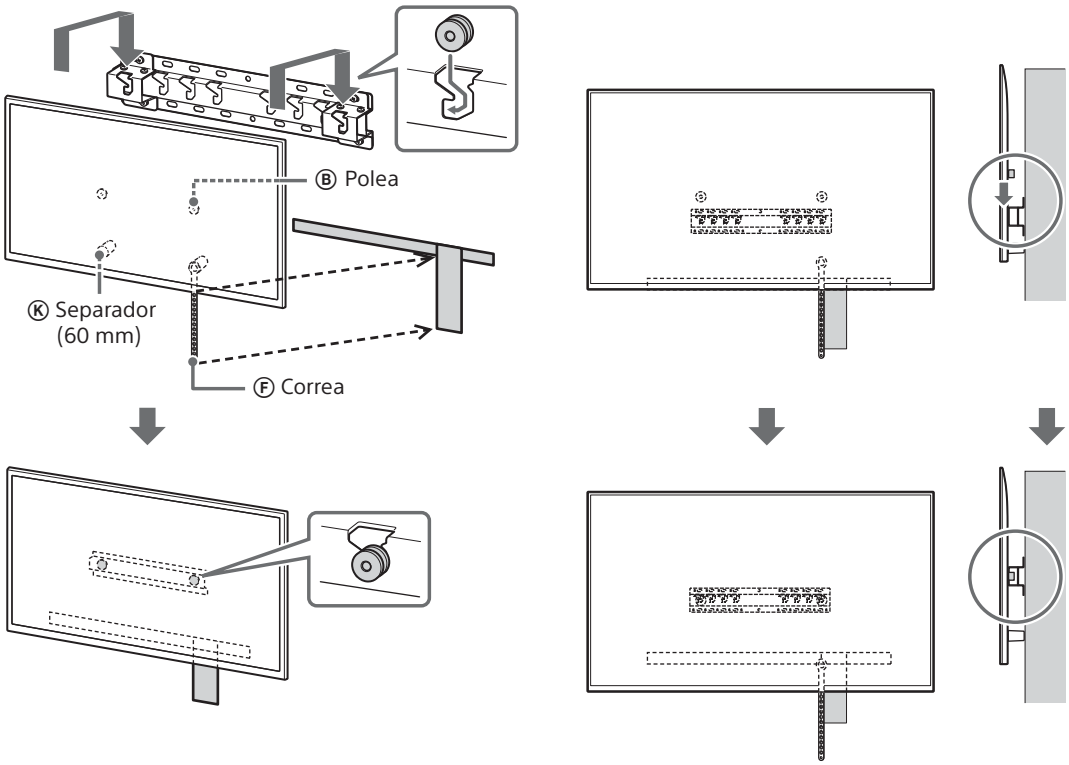

Si se selecciona el montaje estrecho (2-b):

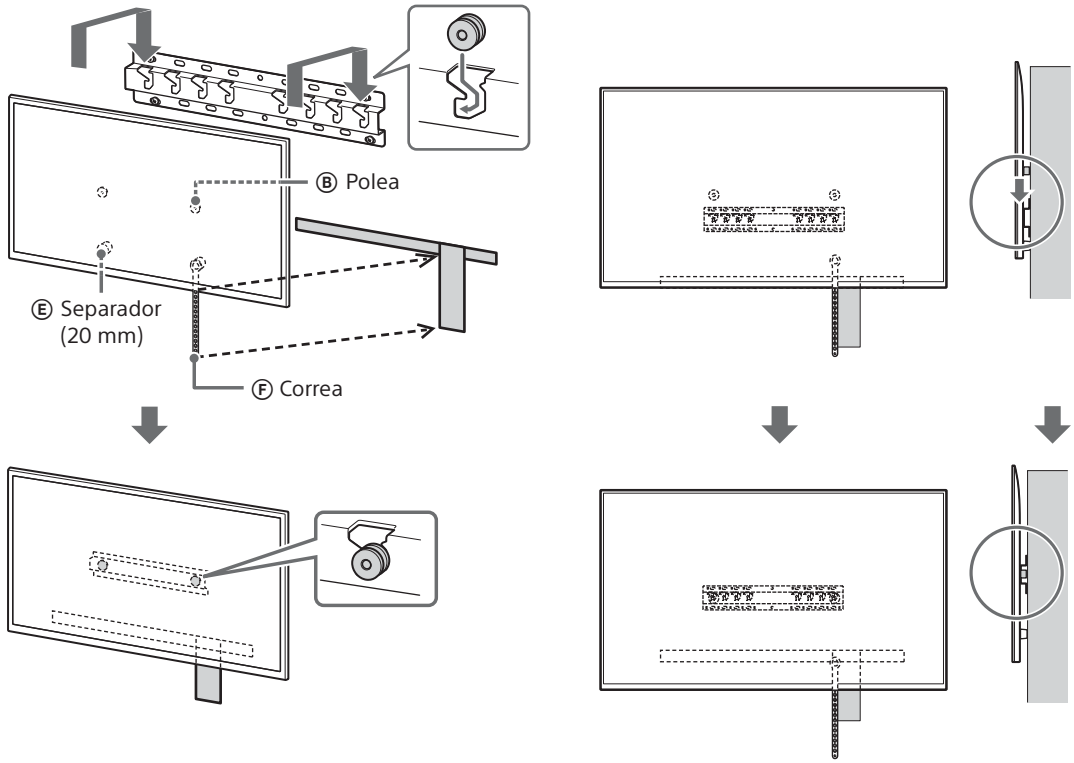

3 Cómo evitar que la parte inferior del TV se mueva.

- Recoja la correa Ⓕ y ajústela firmemente a la pared.

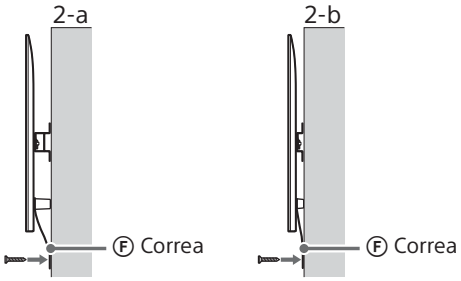

- Use un tornillo de 5 mm de diámetro o equivalente (no suministrado).

Nota

- Intente tirar la parte de abajo del TV levemente hacia adelante para asegurarse de que no se mueva solo en esa dirección. Si se mueve, significa que no se colocó correctamente, por lo que debe ajustar con firmeza la correa Ⓕ nuevamente.

Excepto 189,3 cm (75 pulgadas) y más (excepto Egipto)
Excepto 75 pulgadas (189,3 cm) y más (solo Egipto)

ADVERTENCIA

- Se necesitan dos o más personas (tres o más personas para un televisor de 189,3 cm (75 pulgadas) o más grande) para transportar un televisor grande (excepto Egipto).
  Se necesitan dos o más personas (tres o más personas para un televisor de 75 pulgadas (189,3 cm) o más grande) para transportar un televisor grande (solamente Egipto).

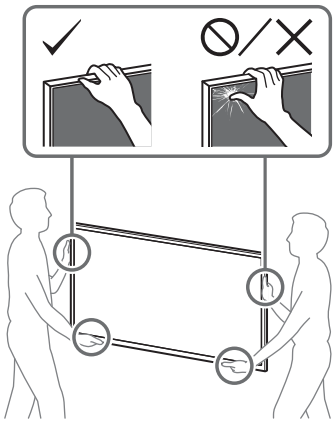

1 Levante el televisor.

- Para conocer la ubicación de las poleas Ⓑ a colgar en la base (20) Ⓐ o el adaptador de la base Ⓘ, consulte las "Especificaciones" al final de este manual de instrucciones para ver la ubicación de instalación del adaptador de la base Ⓘ.
- Cuando sujete el televisor, asegúrese de que la parte posterior del televisor toque la base (20) Ⓐ o el adaptador de la base Ⓘ.

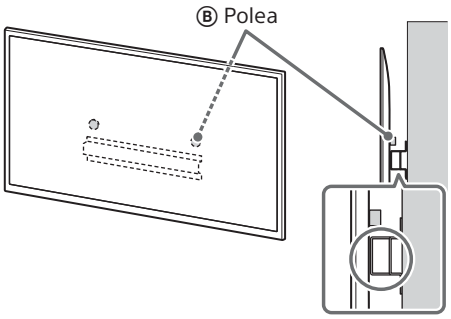

Nota

- Sujete el televisor con ambas manos de forma segura.

2 Instale el televisor en la base (20) Ⓐ o el adaptador de la base Ⓘ.

- Deslice suavemente el televisor y cuelgue las poleas Ⓑ colocadas en la parte posterior del televisor en la base (20) Ⓐ o el adaptador de la base Ⓘ, asegurándose de confirmar la forma de los orificios.
- Después de instalar el televisor en la pared, verifique que las poleas Ⓑ estén aseguradas firmemente en la base (20) Ⓐ o el adaptador de la base Ⓘ.
- Suelte ambas manos lentamente para asegurarse de que el televisor no se caiga.

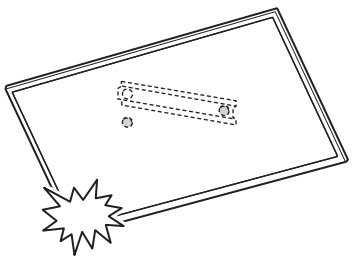

ES

Si se selecciona el montaje estándar (2-a):

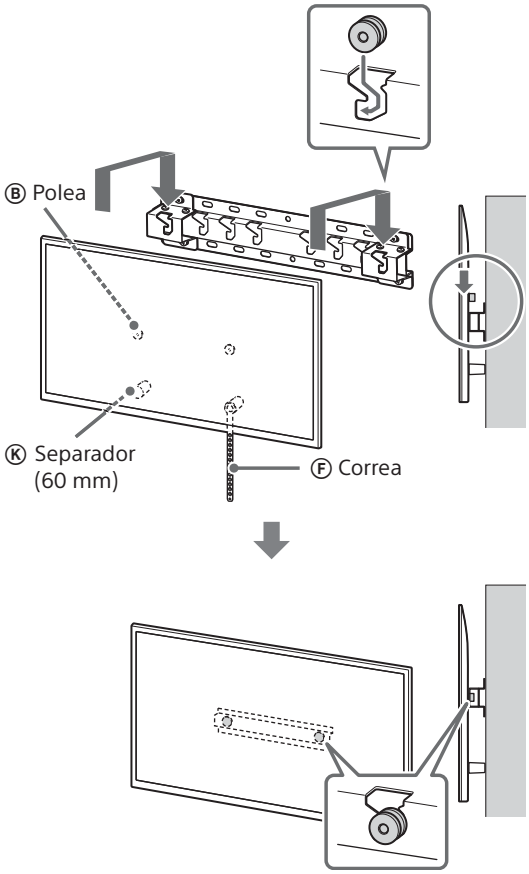

Si se selecciona el montaje estrecho (2-b):

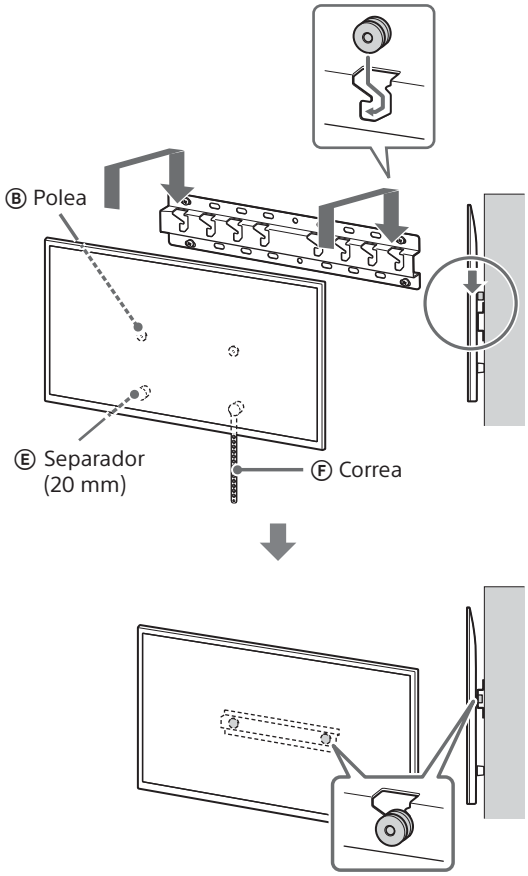

3 Cómo evitar que la parte inferior del TV se mueva.

- Recoja la correa Ⓕ y ajústela firmemente a la pared.

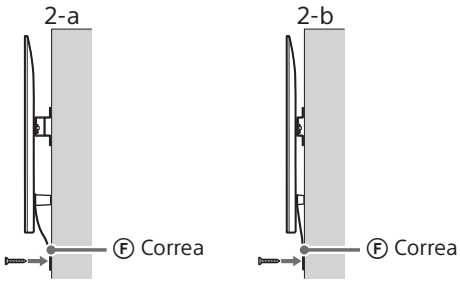

- Use un tornillo de 5 mm de diámetro o equivalente (no suministrado).

Nota

- Intente tirar la parte de abajo del TV levemente hacia adelante para asegurarse de que no se mueva solo en esa dirección. Si se mueve, significa que no se colocó correctamente, por lo que debe ajustar con firmeza la correa Ⓕ nuevamente.

Confirmación del final de la instalación

Verifique los siguientes puntos.

- Las poleas Ⓑ están firmemente ajustadas a la base (20) Ⓐ o el adaptador de la base Ⓘ.
- Que los cables no estén retorcidos ni atrapados.
- La correa Ⓕ está colocada firmemente y sin holgura.

ADVERTENCIA

- La colocación inadecuada del cable de alimentación de CA, etc., puede ser causa de un incendio o de descargas eléctricas debido a un cortocircuito. Por razones de seguridad, no olvide confirmar que haya finalizado la instalación.

Información adicional

Para retirar el televisor, lleve a cabo el procedimiento de instalación a la inversa.

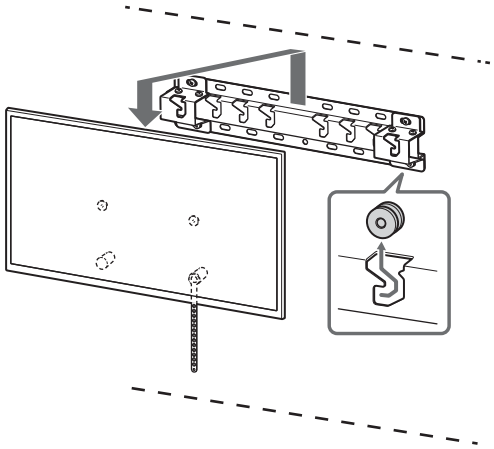

ADVERTENCIA

- Se necesitan dos o más personas (tres o más personas para un televisor de 189,3 cm (75 pulgadas) o más grande) para transportar un televisor grande (excepto Egipto).
  Se necesitan dos o más personas (tres o más personas para un televisor de 75 pulgadas (189,3 cm) o más grande) para transportar un televisor grande (solamente Egipto).

Installationsinformationen zum Verwenden der Wandhalterung (SU-WL450) von Sony

Unterstützte Modelle*1*2:

*1 „x"/„xx" steht für Zahlen und/oder Zeichen, die im eigentlichen Modellnamen für das jeweilige Modell eindeutig sind.

*2 Nur für bestimmte Regionen/Länder.

K-85XR9xM2 / 85XR7xM2 / 75XR9xM2 / 75XR7xM2 / 65XR9xM2 / 65XR7xM2 / 55XR7xM2 / 50XR7xM2

Y-85XR9xM2 / 85XR7xM2 / 75XR9xM2 / 75XR7xM2 / 65XR9xM2 / 65XR7xM2 / 55XR7xM2 / 50XR7xM2

FW-85BZ4xP / 85BZ3xP / 75BZ4xP / 75BZ3xP / 65BZ4xP / 65BZ3xP / 55BZ4xP / 55BZ3xP / 50BZ3xP / 43BZ3xP

Der in dieser Anleitung verwendete Produktname „Fernsehgerät" kann je nach Ihrem Modell variieren. Den tatsächlichen Produktnamen finden Sie in der Bedienungs- oder der Referenzanleitung.

Für den Kunden
Zum Schutz des Produkts und aus Sicherheitsgründen empfiehlt Sony dringend, die Installation des Fernsehgeräts von einem Sony-Händler oder lizenzierten Fachleuten ausführen zu lassen. Versuchen Sie nicht, das Gerät selbst zu installieren.

Für Sony-Händler und Montagefachleute
Achten Sie bei der Installation, der regelmäßigen Wartung und der Überprüfung des Produkts in erster Linie auf Sicherheit.

Zur Installation dieses Produkts sind Fachkenntnisse erforderlich, insbesondere um die Tragfähigkeit der Wand für das Gewicht des Fernsehgeräts sicherzustellen. Überlassen Sie die Montage dieses Produkts an der Wand unbedingt Sony-Händlern oder lizenzierten Fachleuten und ergreifen Sie bei der Montage geeignete Sicherheitsmaßnahmen. Sony übernimmt keine Haftung für Verletzungen bzw. Sachschäden, die durch unsachgemäßen Umgang mit dem Produkt oder eine fehlerhafte Montage entstehen.

Befolgen Sie aus Gründen der Sicherheit und der ordnungsgemäßen Installation die Bedienungsanleitung für die Wandhalterung, das Einrichtungshandbuch für das Fernsehgerät und die Anweisungen in diesem Handbuch.

Wandhalterung

Hinweise zur Sicherheit

Vielen Dank, dass Sie sich für dieses Produkt entschieden haben.

Für den Kunden

Montieren des Fernsehgeräts an der Wand

⚠ WARNUNG

INSTALLATION DURCH EINEN FACHMANN ERFORDERLICH

Dieses Produkt sollte nur von einem professionellen Monteur installiert werden, der darin geschult ist, die Stärke der Wand zu bestimmen, die das Gewicht des Fernsehgeräts tragen muss. Wenn das Gerät während der Installation nicht ordnungsgemäß gesichert wird, kann das Fernsehgerät herunterfallen und schwerwiegende Verletzungen verursachen. Sony ist nicht haftbar für Schäden oder Verletzungen, die durch einen fehlerhaften Umgang oder die unsachgemäße Installation bzw. die Installation eines anderen als des angegebenen Produkts verursacht wurden. Ihre gesetzlichen Rechte (wenn zutreffend) sind davon nicht betroffen.

An die Sony-Händler

Zur Montage dieses Produkts sind ausreichende Fachkenntnisse erforderlich. Lesen Sie sich diese Anleitung unbedingt sorgfältig durch, um die Montagearbeiten sicher durchzuführen. Sony übernimmt keine Haftung für Schäden oder Verletzungen durch die fehlerhafte Handhabung oder eine unsachgemäße Montage. Händigen Sie diese Anleitung nach der Montage dem Kunden aus.

Diese Anleitung zeigt die richtige Handhabung des Produkts und wichtige Vorsichtshinweise, die notwendig sind, um Unfälle zu vermeiden. Es liegt in Ihrer Verantwortung, alle Anweisungen in dieser Anleitung zu lesen, sie genau zu verstehen und zu befolgen. Andernfalls kann es zu schwerwiegenden Personen- oder Sachschäden bzw. zu einem Erlöschen der Garantie kommen. Bewahren Sie diese Anleitung zum künftigen Nachschlagen auf.

Produkte von Sony wurden im Hinblick auf die Sicherheit entwickelt. Wenn die Produkte aber falsch verwendet werden, kann dies zu schwerwiegenden Verletzungen durch Feuer, Stromschlag, das Kippen des Produkts oder das Herunterfallen des Produkts führen. Beachten Sie unbedingt die Vorsichtshinweise, um solche Unfälle zu vermeiden.

VORSICHT

Angegebene Produkte

Diese Wandhalterung wurde zur Verwendungen mit den angegebenen Fernsehgeräten entwickelt. Vergewissern Sie sich bei Fernsehgeräten in der zugehörigen Bedienungs- oder Referenzanleitung, dass die Wandhalterung verwendet werden kann.

Für den Kunden

WARNUNG

Wenn die folgenden Vorsichtshinweise nicht beachtet werden, kann es zu schwerwiegenden Verletzungen oder Tod durch Feuer, Stromschlag oder das Herunterfallen des Produkts kommen.

Überlassen Sie die Montage lizenzierten Fachleuten und halten Sie Kinder während der Montage fern.

Wenn die Wandhalterung oder das Fernsehgerät nicht korrekt montiert werden, kann es zu den folgenden Unfällen kommen. Achten Sie darauf, dass die Montage durch einen lizenzierten Fachmann ausgeführt wird.

- Das Fernsehgerät kann herunterfallen und schwerwiegenden Verletzungen wie Prellungen oder Brüche verursachen.
- Wenn die Wand, an der die Wandhalterung montiert werden soll, instabil, uneben oder nicht senkrecht zum Boden ist, kann das Gerät herunterfallen und Verletzungen oder Sachschäden verursachen. Die Wand sollte mindestens das vierfache Gewicht des Fernsehgeräts tragen können. (Informationen zum Gewicht des Fernsehgeräts finden Sie in der Bedienungs- oder Referenzanleitung des Geräts.)
- Wenn die Montage der Wandhalterung an der Wand nicht ausreichend stabil ist, kann das Gerät herunterfallen und Verletzungen oder Sachschäden verursachen.

Überlassen Sie die Umpositionierung bzw. den Abbau des Fernsehgeräts einem lizenzierten Fachmann.

Wenn andere Personen als ein lizenzierter Fachmann den Transport oder Abbau des Fernsehgeräts übernehmen, kann es herunterfallen und Verletzungen oder Sachschäden verursachen. Zum Transport eines großen Fernsehgeräts sind zwei oder mehr Personen (drei oder mehr Personen für Fernsehgeräte von mehr als 189,3 cm (75 Zoll)) nötig (außer Ägypten).
Zum Transport eines großen Fernsehgeräts sind zwei oder mehr Personen (drei oder mehr Personen für Fernsehgeräte von mehr als 75 Zoll (189,3 cm)) nötig (nur Ägypten).

Entfernen Sie keine Schrauben usw., nachdem Sie das Fernsehgerät montiert haben.

Andernfalls kann das Fernsehgerät herunterfallen und Verletzungen oder Sachschäden verursachen.

Nehmen Sie keine Veränderungen an Teilen der Wandhalterung vor.

Andernfalls kann die Wandhalterung herunterfallen und Verletzungen oder Sachschäden verursachen.

Montieren Sie keine Geräte außer dem angegebenen Produkt.

Diese Wandhalterung wurde nur zur Verwendungen mit dem angegebenen Produkt entwickelt. Wenn Sie andere als das angegebene Gerät montieren, kann sie herunterfallen oder brechen und Verletzungen oder Sachschäden verursachen.

Belasten Sie die Wandhalterung nur mit dem Gewicht des Fernsehgeräts. Setzen Sie das Fernsehgerät keinen Erschütterungen nach links/rechts oder oben/unten aus.

Andernfalls kann das Fernsehgerät herunterfallen und Verletzungen oder Sachschäden verursachen.

Lehnen und hängen Sie sich nicht an das Fernsehgerät.

Lehnen und hängen Sie sich nicht an das Fernsehgerät, da es auf Sie fallen und schwerwiegende Verletzungen verursachen könnte.

VORSICHT

Wenn die folgenden Vorsichtshinweise nicht beachtet werden, kann es zu Verletzungen oder Sachschäden kommen.

- Lagern Sie die nicht verwendeten Teile unbedingt zur künftigen Verwendung an einem sicheren Ort.
  Halten Sie sie von Kindern fern.

Üben Sie während der Reinigung oder Wartung keine übermäßige Gewalt auf das Produkt aus.

Üben Sie keine übermäßige Gewalt auf die Oberseite des Fernsehgeräts aus. Andernfalls kann das Fernsehgerät herunterfallen und Verletzungen oder Sachschäden verursachen.

Vorsichtshinweise

- Wenn Sie das Fernsehgerät längere Zeit verwenden, wenn es an der Wandhalterung angebracht ist, kann sich, abhängig vom Material der Wand, die Wand hinter oder über dem Fernsehgerät verfärben oder die Tapete kann sich lösen.
- Wenn die Wandhalterung nach der Montage an der Wand entfernt wird, verbleiben die Schraubenbohrungen.
- Verwenden Sie die Wandhalterung nicht an Orten, an denen sie mechanischen Vibrationen ausgesetzt ist.

Montieren der Wandhalterung

An die Sony-Händler

WARNUNG

Die folgenden Anweisungen gelten nur für Sony-Händler. Lesen Sie sich unbedingt die oben aufgeführten Sicherheitshinweise durch und achten Sie während der Montage, Wartung und Überprüfung des Produkts insbesondere auf die Sicherheit.

Installieren Sie die Wandhalterung nicht auf einer Wandfläche, bei der die Ecken der Kanten des Fernsehgeräts über die Wandfläche hinausragen.

Installieren Sie die Wandhalterung nicht auf einer Wandfläche, wie einer Säule, bei der die Ecken der Kanten des Fernsehgeräts über die Wandfläche hinausragen. Wenn eine Person oder ein Objekt gegen die vorstehende Ecke oder Seite des Fernsehgeräts stößt, kann es zu Verletzungen oder Sachschäden kommen.

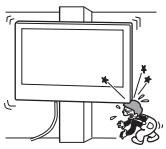

Montieren Sie das Fernsehgerät nicht über oder unter einem Klimagerät.

Wenn das Fernsehgerät längere Zeit austretendem Wasser oder dem Luftstrom einer Klimaanlage ausgesetzt ist, kann es zu einem Brand, Stromschlag oder einer Fehlfunktion des Fernsehgeräts kommen.

Achten Sie darauf, die Wandhalterung entsprechend den Anweisungen in dieser Anleitung sicher an der Wand zu montieren.

Wenn Schrauben locker sind oder herausfallen, kann die Wandhalterung herunterfallen und Verletzungen oder Sachschäden verursachen. Verwenden Sie unbedingt geeignete Schrauben für das Material der Wand und montieren Sie das Gerät sicher mit vier oder mehr Schrauben mit einem Durchmesser von 8 mm (oder entsprechendem Material).

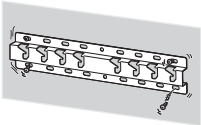

Verwenden Sie unbedingt die mitgelieferten Schrauben und Befestigungsteile entsprechend den Anweisungen in dieser Anleitung. Wenn Sie andere Teile verwenden, kann das Fernsehgerät herunterfallen und Personenschäden oder Schäden am Fernsehgerät verursachen.

Bauen Sie die Halterung ordnungsgemäß entsprechend den in dieser Anleitung beschriebenen Schritten zusammen.

Wenn die Schrauben lose sind oder herausfallen, kann das Fernsehgerät herunterfallen und Personenschäden oder Schäden am Fernsehgerät verursachen.

Ziehen Sie die Schrauben unbedingt an den dafür vorgesehenen Positionen fest.

Andernfalls kann das Fernsehgerät herunterfallen und Personenschäden oder Schäden am Fernsehgerät verursachen.

Achten Sie darauf, das Fernsehgerät während der Montage keinen Erschütterungen auszusetzen.

Wenn das Fernsehgerät Erschütterungen ausgesetzt wird, kann es herunterfallen oder brechen. Dies kann zu Verletzungen führen.

Achten Sie darauf, das Fernsehgerät an einer Wand zu montieren, die senkrecht und eben ist.

Andernfalls kann das Fernsehgerät herunterfallen und Verletzungen verursachen.

Sichern Sie die Kabel nach der ordnungsgemäßen Montage des Fernsehgeräts ordnungsgemäß.

Wenn sich Personen oder Gegenstände in den Kabeln verfangen, kann diese zu Verletzungen oder Schäden am Fernsehgerät führen.

Verhindern Sie, dass das Netz- oder die Verbindungskabel eingeklemmt werden.

Wenn das Netz- oder die Verbindungskabel zwischen dem Gerät und der Wand eingeklemmt werden oder gewaltsam verbogen oder verdreht werden, können die internen Adern freigelegt werden und es kann zu einem Kurzschluss oder Stromschlag kommen. Dies kann zu einem Brand oder Stromschlag führen.

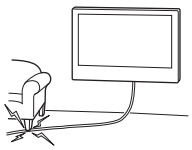

Die Schrauben zur Sicherung der Wandhalterung an der Wand sind nicht mitgeliefert.

Verwenden Sie passende Schrauben für das Material und die Struktur der Wand, wenn Sie die Wandhalterung montieren.

Bevor Sie beginnen

- Die in diesem Handbuch gezeigten Abbildungen von Fernsehgeräten sind Beispiele, die zur anschaulichen Erläuterung der Bedienung dienen. Aus diesem Grund können die Abbildungen von Ihrem tatsächlichen Fernsehgerät abweichen.

Woraus besteht Ihre Wand?

Überprüfen Sie zuerst die Art der Wand, an der der Fernseher installiert werden soll.

Trockenbauwand mit Ständern

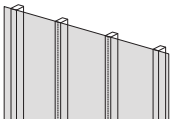

Vorsichtshinweise

- Maximale Stärke der Trockenbauwand: 16 mm.
- Stellen Sie sicher, dass die Größe der inneren Holzständer mindestens 51 mm × 102 mm als allgemeine oder 38 mm × 89 mm als Nenngröße beträgt.

Massivbeton oder Betonblockstein

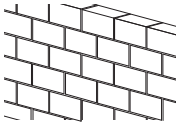

Vorsichtshinweise

- Befestigen Sie die Wandhalterung direkt an der Massivbetonwand.
- Stellen Sie sicher, dass die Stärke der Massivbetonwand mindestens 203 mm beträgt.
- Stellen Sie sicher, dass die Größe jedes Betonblocksteins mindestens 203 mm × 203 mm × 406 mm beträgt.

DE

Überprüfen der Teile

Mit der SU-WL450 geliefert

- Stellen Sie sicher, dass alle Teile vorhanden sind.
- Einige Teile werden möglicherweise nicht für Ihr Modell verwendet.

Ⓐ Grundplatte (20) (×1)	Ⓑ Rolle (×2)	Ⓒ Schraube (+PSW 6 × 20) (×4)	Ⓓ Schraube (+PSW 4 × 20) mit Hülse (×2)
Ⓔ Abstandshalter (20 mm) (×2)	Ⓕ Gurt (×1)	Ⓖ Hülse (20) (M4) (×2)	Ⓗ Schraube (+PSW 4 × 20) (×2)
Ⓘ Grundplattenadapter (×2)	Ⓙ Schraube (+PSW 4 × 10) (×8)	Ⓚ Abstandshalter (60 mm) (×2)	Ⓛ Schraube (+PSW 6 × 50) (×2)
Ⓜ Hülse (M4) (×2)	Ⓝ Schraube (+PSW 4 × 50) (×2)		

Mit dem Fernsehgerät geliefert

Wandmontagebefestigung VS (×4)*1

*1 Nur für bestimmte Regionen/Länder/Modelle.

Vorbereitung der Montage

- Halten Sie für die Installation die Bedienungs- oder Referenzanleitung und das Einrichtungshandbuch des Fernsehgeräts bereit.
- Überprüfen Sie die Montageposition des Fernsehgeräts.
- Legen Sie mindestens vier Schrauben mit einem Durchmesser von 8 mm und ein Schraube mit einem Durchmesser von 5 mm bzw. entsprechende Schrauben bereit (nicht mitgeliefert). Wählen Sie Schrauben, die für das Material der Wand geeignet sind.
- Legen Sie die folgenden Werkzeuge bereit:

*1	5,5 mm 10 mm		
*2		1,5 N·m {15 kgf·cm}	*3 1,5 N·m {15 kgf·cm}
	*2 (×4)	(×4) 8 mm × 60 mm	5 mm
*4			

*1 Nur für Trockenbauwände mit Ständern

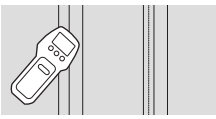

*2 Nur für Massivbeton oder Betonblocksteine
*3 Je nach Modell
*4 Nur für Fernsehgeräte mit einer Größe von 189,3 cm (75 Zoll) oder mehr (außer Ägypten)
Nur für Fernsehgeräte mit einer Größe von 75 Zoll (189,3 cm) oder mehr (nur Ägypten)

DE

Installation der Wandhalterung an der Wand

1 Legen Sie die Montageposition fest.

Stellen Sie sicher, dass an der Wand genug Platz für das Fernsehgerät ist und dass die Wand eine Tragfähigkeit von mindestens dem Vierfachen des Gewichts des Fernsehgeräts aufweist.
Informationen zum Gewicht des Fernsehgeräts finden Sie In der Bedienungs- oder Referenzanleitung des Geräts.

Hinweis

- Wenn das Fernsehgerät an der Wand montiert ist, ist die Oberkante des Fernsehgeräts leicht nach vorne geneigt.
- Wir empfehlen Ihnen, die Position des Fernsehgeräts in der entsprechenden Sitzposition zu prüfen.

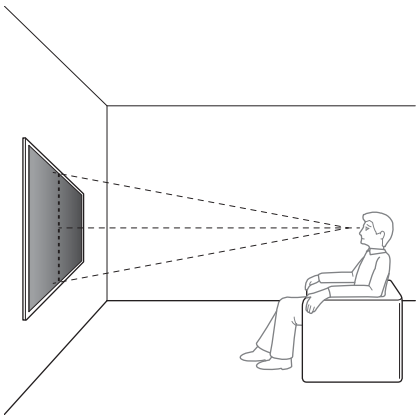

2 Wählen Sie die Art der Wandanbringung wie unten dargestellt.

2-a: Standardanbringung
2-b: Schmale Anbringung

- Informationen zu den Abmessungen der Wandhalterung zur Montage an der Wand finden Sie unter „Technische Daten“ am Ende dieser Bedienungsanleitung.

WARNUNG

- Wenn 2-b ausgewählt wird, ist der Zugriff auf die Anschlüsse an der Rückseite eingeschränkt.

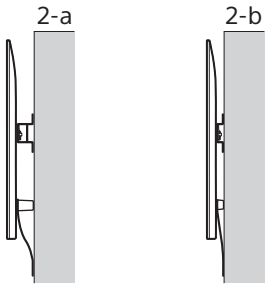

3 Wenn Standardanbringung (2-a) ausgewählt ist:

Bringen Sie den Grundplattenadapter Ⓘ unter Verwendung der Schraube (+PSW 4 × 10) Ⓙ an der Grundplatte (20) Ⓐ an.

- Informationen zum Anbringungsort für Grundplattenadapter Ⓘ finden Sie unter „Technische Daten“ am Ende dieser Bedienungsanleitung.

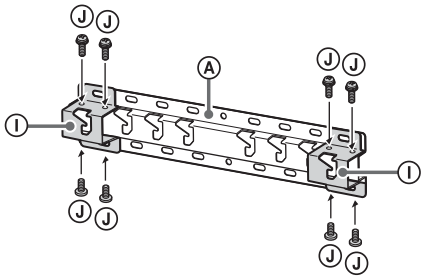

Z.B. Anbringen des Grundplattenadapters Ⓘ an Position „a“

Wenn schmale Anbringung (2-b) gewählt ist:

Überspringen Sie diesen Schritt.

4 Legen Sie die Schraubenpositionen für die Montage der Grundplatte (20) Ⓐ fest.

- Siehe „Technische Daten“.

WARNUNG

- Bestimmen Sie die Stärke der Wand, an der das Fernsehgerät montiert werden soll. Verstärken Sie die Wand bei Bedarf ausreichend.
- Die Wand, an der das Fernsehgerät montiert wird, sollte mindestens das **vierfache** Gewicht des Fernsehgeräts tragen können. (Informationen zum Gewicht des Fernsehgeräts finden Sie in der Bedienungs- oder Referenzanleitung des Geräts.)

Wenn Standardanbringung (2-a) ausgewählt ist:
Verwenden Sie die Lochpositionen des Grundplattenadapters Ⓘ.

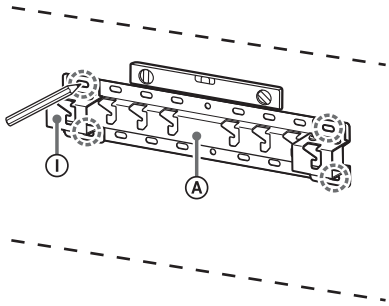

Z.B. Markierung an Position „a“ für die Anbringung der Grundplatte (20) Ⓐ

Wenn schmale Anbringung (2-b) gewählt ist:

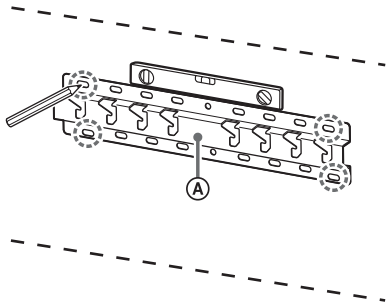

Z.B. Markierung an Position „a“ für die Anbringung der Grundplatte (20) Ⓐ

5 Bohren Sie Vorbohrungen an den markierten Stellen.

Stellen Sie sicher, dass die Position an der Wand, an der die Löcher gebohrt werden sollen, stark genug ist, um ein Gewicht von mindestens dem Vierfachen des Fernsehgeräts zu tragen.

Bohren in Trockenbauwänden mit Ständern:

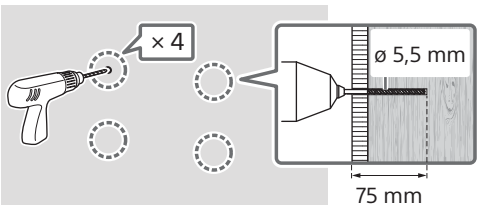

Hinweis
- Die Vorbohrungen müssen auf eine Tiefe von 75 mm mit einem Bohreinsatz mit einem Durchmesser von 5,5 mm gebohrt werden.

Bohren in Massivbeton oder Betonblocksteinen:

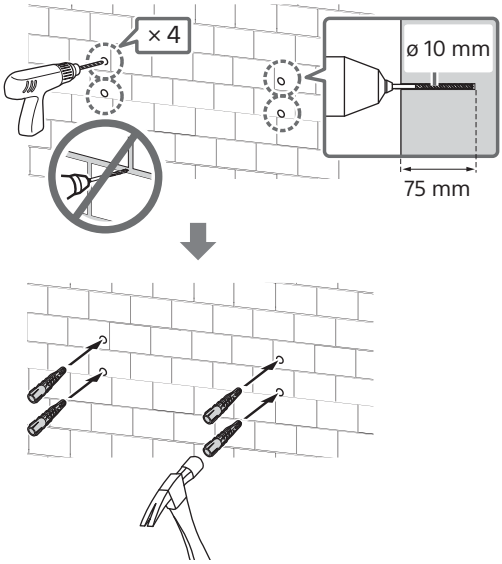

Hinweis
- Die Vorbohrungen müssen auf eine Tiefe von 75 mm mit einem Bohreinsatz mit einem Durchmesser von 10 mm gebohrt werden.

6 Bringen Sie die Grundplatte (20) Ⓐ mit geeigneten Schrauben (nicht mitgeliefert) an der Wand an.

Hinweis
- Verwenden Sie mindestens vier Schrauben mit einem Durchmesser von 8 mm bzw. entsprechende Schrauben (nicht mitgeliefert).
- Verwenden Sie eine Wasserwaage, um zu prüfen, ob die Grundplatte (20) Ⓐ waagerecht ist.

Wenn Standardanbringung (2-a) ausgewählt ist:
Setzen Sie vier Schrauben in die Bohrungen des Grundplattenadapters Ⓘ und der Grundplatte (20) Ⓐ ein.

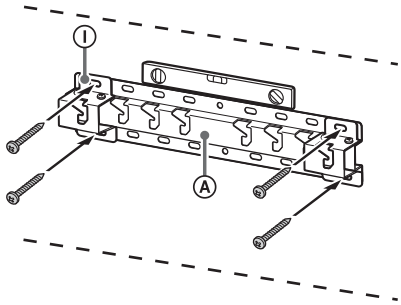

Z.B. Anbringen der Grundplatte (20) Ⓐ an Position „a“

DE

Wenn schmale Anbringung (2-b) gewählt ist:

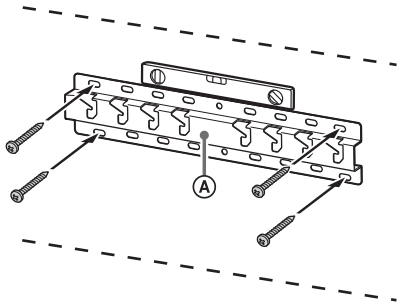

Z.B. Anbringen der Grundplatte (20) Ⓐ an Position „a“

7 189,3 cm (75 Zoll) und mehr (außer Ägypten) 75 Zoll (189,3 cm) und mehr (nur Ägypten)

Markieren Sie den Einbauort an der Wand.

Verwenden Sie Abdeckband usw. (nicht mitgeliefert), um die Position des Fernsehgeräts in der Nähe der Grundplatte (20) Ⓐ oder des Grundplattenadapters Ⓘ zu markieren.

- Informationen zur Wandmarkierung für den Einbauort des Fernsehgeräts finden Sie unter „Technische Daten“ am Ende dieser Bedienungsanleitung.

Außer 189,3 cm (75 Zoll) und mehr (außer Ägypten) Außer 75 Zoll (189,3 cm) und mehr (nur Ägypten)

Überspringen Sie diesen Schritt.

Vorbereitung der Montage des Fernsehgeräts

Die Bedienungsmethoden können je nach Modell variieren. Siehe „Vorbereitung der Montage des Fernsehgeräts“ auf Seite 523.

Montieren des Fernsehgeräts an der Wand

189,3 cm (75 Zoll) und mehr (außer Ägypten) 75 Zoll (189,3 cm) und mehr (nur Ägypten)

WARNUNG

- Zum Transport eines großen Fernsehgeräts sind zwei oder mehr Personen (drei oder mehr Personen für Fernsehgeräte von mehr als 189,3 cm (75 Zoll)) nötig (außer Ägypten).
  Zum Transport eines großen Fernsehgeräts sind zwei oder mehr Personen (drei oder mehr Personen für Fernsehgeräte von mehr als 75 Zoll (189,3 cm)) nötig (nur Ägypten).

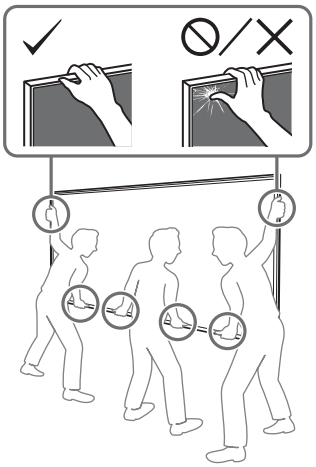

1 Heben Sie das Fernsehgerät an.

- Die Position der Rollen Ⓑ zum Aufhängen an der Grundplatte (20) Ⓐ oder dem Grundplattenadapter Ⓘ sowie den Anbringungsort für Grundplattenadapter Ⓘ finden Sie unter „Technische Daten“ am Ende dieser Bedienungsanleitung.
- Achten Sie darauf, dass die Rückseite des Fernsehgeräts beim Halten des Fernsehgeräts die Grundplatte (20) Ⓐ oder den Grundplattenadapter Ⓘ berührt.

Hinweis

- Halten Sie das Fernsehgerät mit beiden Händen fest und vergewissern Sie sich, dass der Gurt Ⓕ und die Unterseite des Fernsehgeräts mit dem Abdeckband übereinstimmen.

- Tragen Sie das Fernsehgerät mit drei Personen, und die Person, die sich vor dem Fernsehgerät befindet, weist die anderen an, die Position einzustellen.

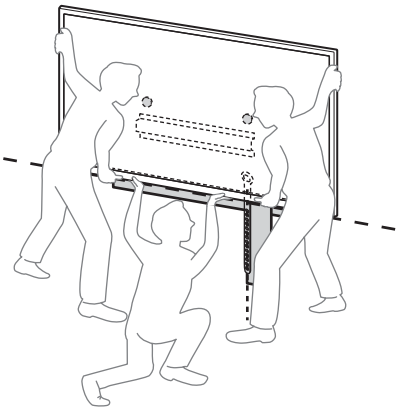

- Seien Sie bei der Montage des Fernsehgeräts an der Wand sehr vorsichtig. Dies gilt insbesondere für die Person, die das Fernsehgerät von unten trägt, denn das Fernsehgerät kann herunterfallen und schwere Körperverletzungen oder sogar den Tod verursachen.

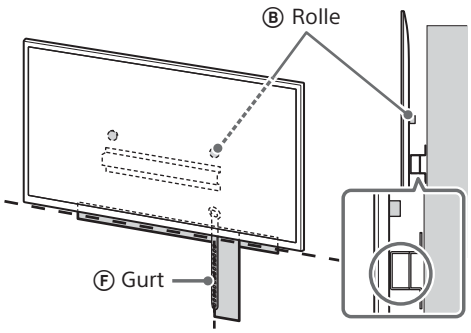

2 Montieren Sie das Fernsehgerät auf der Grundplatte (20) Ⓐ oder dem Grundplattenadapter Ⓘ.

- Schieben Sie das Fernsehgerät vorsichtig nach unten und hängen Sie die Rollen Ⓑ, die an der Rückseite des Fernsehgeräts angebracht sind, an die Grundplatte (20) Ⓐ oder den Grundplattenadapter Ⓘ, wobei Sie auf die Form der Löcher achten müssen.
- Überprüfen Sie nach der Montage des Fernsehgeräts an der Wand, ob die Rollen Ⓑ fest in die Grundplatte (20) Ⓐ oder den Grundplattenadapter Ⓘ eingerastet sind.
- Lassen Sie beide Hände langsam los, um sicherzustellen, dass das Fernsehgerät nicht herunterfällt.

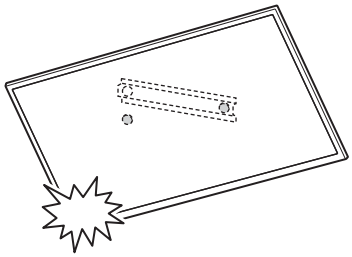

- Nach der Montage des Fernsehgeräts an der Wand entfernen Sie das Abdeckband usw. von der Wand.

Wenn Standardanbringung (2-a) ausgewählt ist:

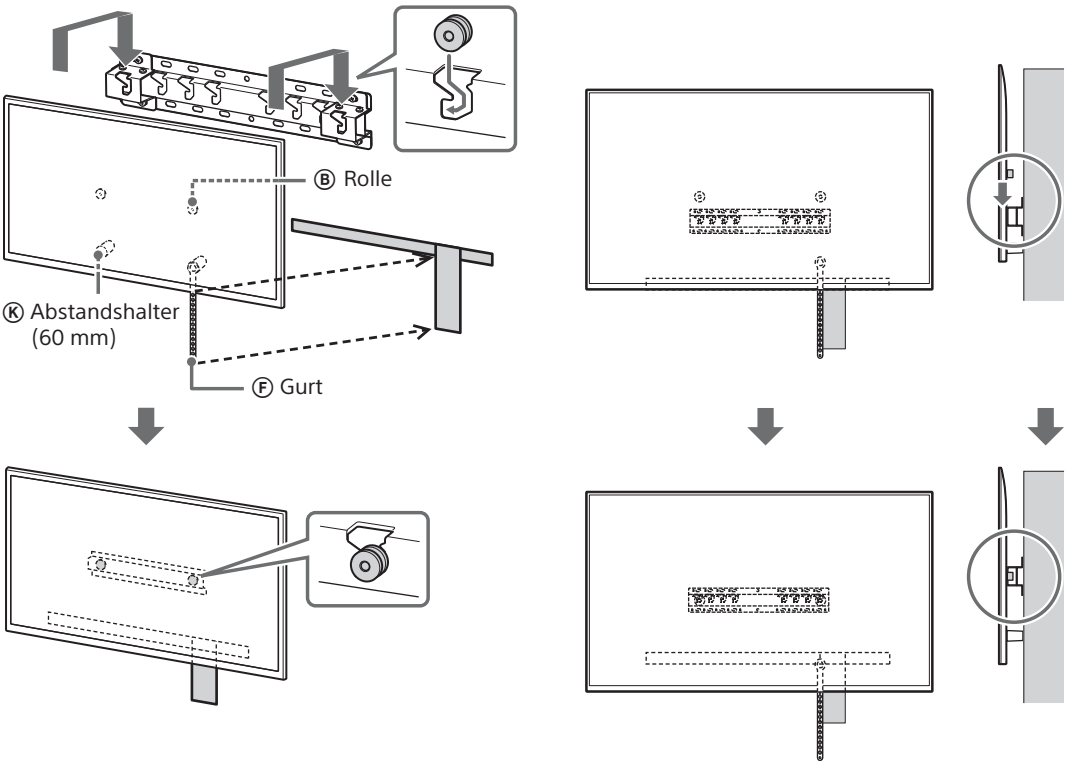

Wenn schmale Anbringung (2-b) gewählt ist:

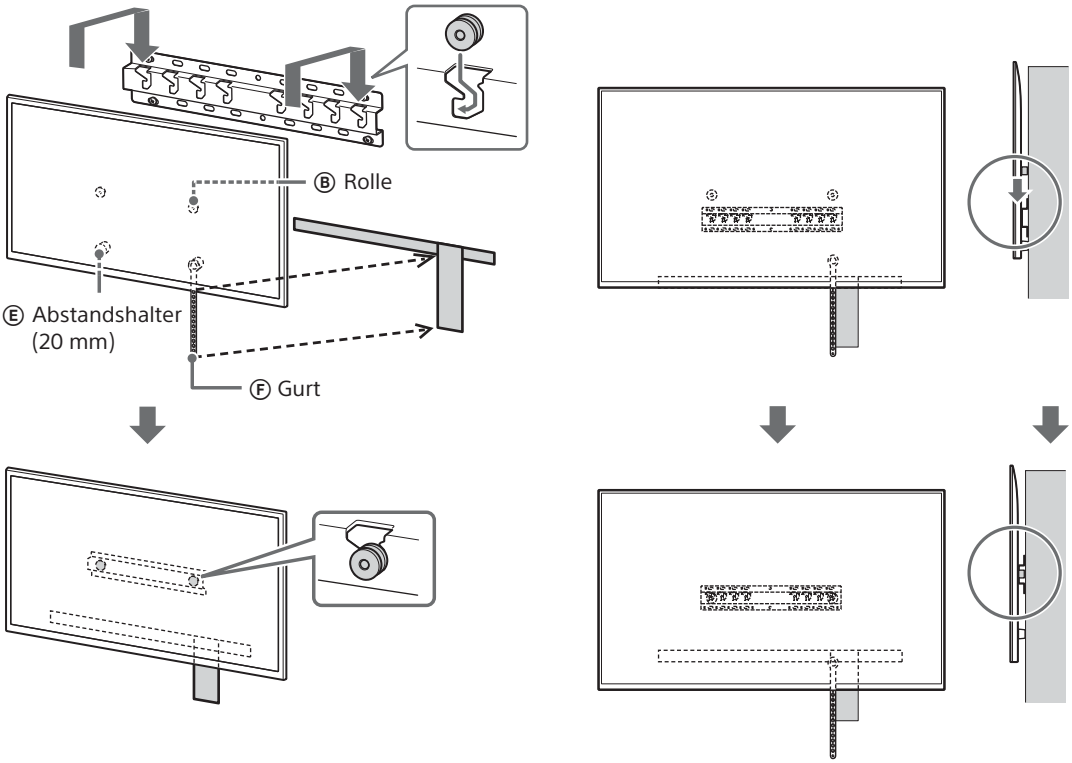

3 Verhindern Sie, dass sich die Unterseite des Fernsehgeräts bewegt.

- Spannen Sie den Gurt Ⓕ und befestigen Sie ihn fest an der Wand.

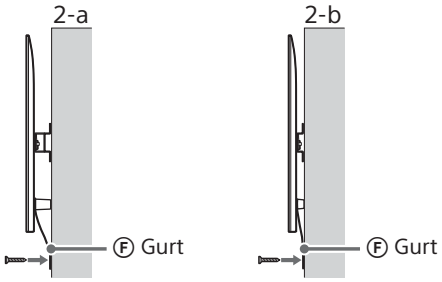

- Verwenden Sie eine Schraube mit einem Durchmesser von 5 mm bzw. eine entsprechende Schraube (nicht mitgeliefert).

Hinweis

- Versuchen Sie, die Unterseite des Fernsehgeräts leicht in Ihre Richtung zu ziehen, um sicherzustellen, dass es sich nicht nach vorne bewegt. Wenn es sich bewegt, ist es nicht richtig fixiert und der Gurt Ⓕ sollte erneut fest fixiert werden.

Außer 189,3 cm (75 Zoll) und mehr (außer Ägypten)
Außer 75 Zoll (189,3 cm) und mehr (nur Ägypten)

WARNUNG

- Zum Transport eines großen Fernsehgeräts sind zwei oder mehr Personen (drei oder mehr Personen für Fernsehgeräte von mehr als 189,3 cm (75 Zoll)) nötig (außer Ägypten).
  Zum Transport eines großen Fernsehgeräts sind zwei oder mehr Personen (drei oder mehr Personen für Fernsehgeräte von mehr als 75 Zoll (189,3 cm)) nötig (nur Ägypten).

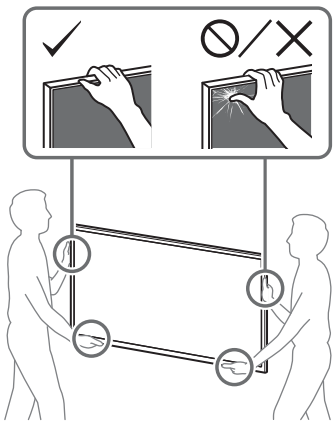

1 Heben Sie das Fernsehgerät an.

- Die Position der Rollen Ⓑ zum Aufhängen an der Grundplatte (20) Ⓐ oder dem Grundplattenadapter Ⓘ sowie den Anbringungsort für Grundplattenadapter Ⓘ finden Sie unter „Technische Daten“ am Ende dieser Bedienungsanleitung.
- Achten Sie darauf, dass die Rückseite des Fernsehgeräts beim Halten des Fernsehgeräts die Grundplatte (20) Ⓐ oder den Grundplattenadapter Ⓘ berührt.

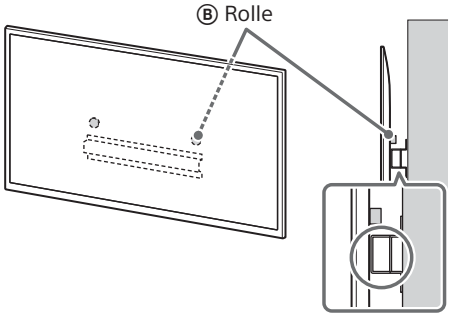

Hinweis

- Halten Sie das Fernsehgerät mit beiden Händen fest.

2 Montieren Sie das Fernsehgerät auf der Grundplatte (20) Ⓐ oder dem Grundplattenadapter Ⓘ.

- Schieben Sie das Fernsehgerät vorsichtig nach unten und hängen Sie die Rollen Ⓑ, die an der Rückseite des Fernsehgeräts angebracht sind, an die Grundplatte (20) Ⓐ oder den Grundplattenadapter Ⓘ, wobei Sie auf die Form der Löcher achten müssen.
- Überprüfen Sie nach der Montage des Fernsehgeräts an der Wand, ob die Rollen Ⓑ fest in die Grundplatte (20) Ⓐ oder den Grundplattenadapter Ⓘ eingerastet sind.
- Lassen Sie beide Hände langsam los, um sicherzustellen, dass das Fernsehgerät nicht herunterfällt.

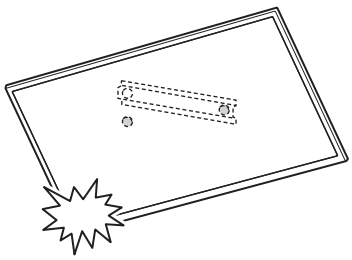

DE

Wenn Standardanbringung (2-a) ausgewählt ist:

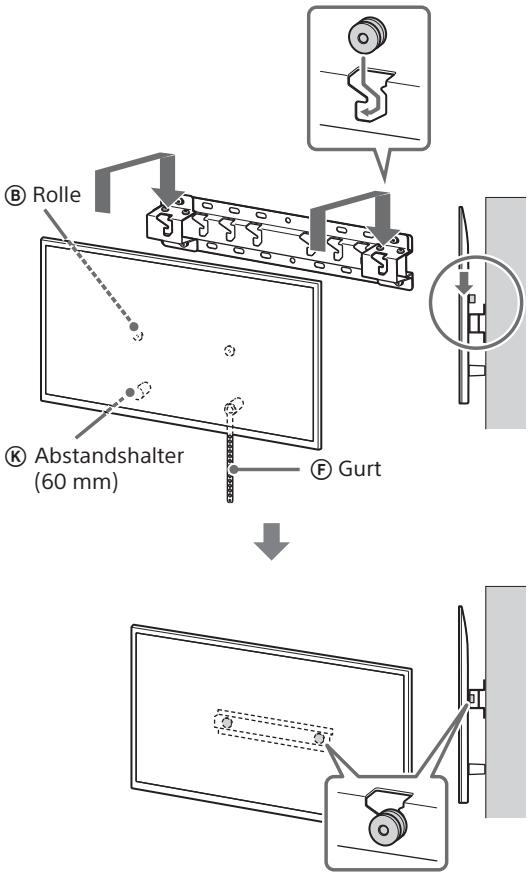

Wenn schmale Anbringung (2-b) gewählt ist:

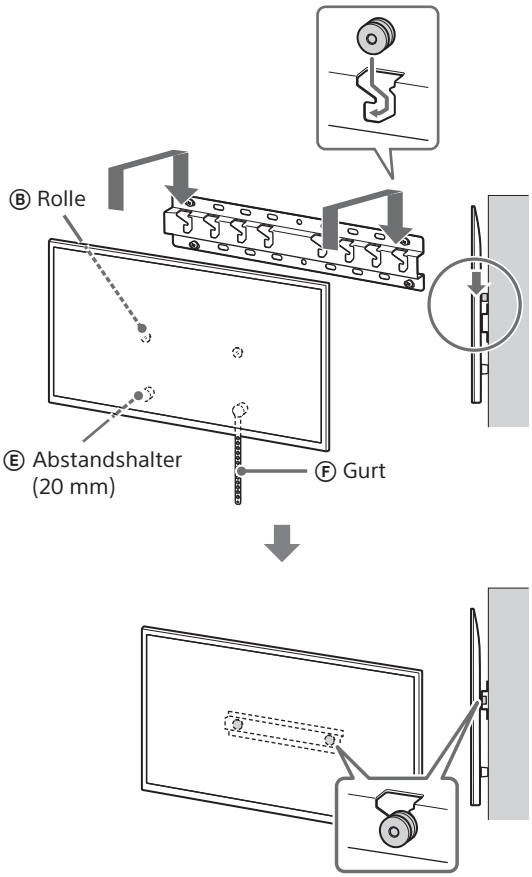

3 Verhindern Sie, dass sich die Unterseite des Fernsehgeräts bewegt.

- Spannen Sie den Gurt Ⓕ und befestigen Sie ihn fest an der Wand.

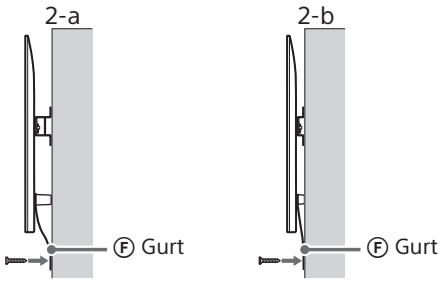

- Verwenden Sie eine Schraube mit einem Durchmesser von 5 mm bzw. eine entsprechende Schraube (nicht mitgeliefert).

Hinweis

- Versuchen Sie, die Unterseite des Fernsehgeräts leicht in Ihre Richtung zu ziehen, um sicherzustellen, dass es sich nicht nach vorne bewegt. Wenn es sich bewegt, ist es nicht richtig fixiert und der Gurt Ⓕ sollte erneut fest fixiert werden.

Überprüfen der abgeschlossenen Montage

Überprüfen Sie die folgenden Punkte.

- Die Rollen Ⓑ sind fest in die Grundplatte (20) Ⓐ oder den Grundplattenadapter Ⓘ eingehängt.
- Die Kabel sind nicht verdreht oder eingeklemmt.
- Der Gurt Ⓕ ist straff gespannt.

WARNUNG

- Eine unsachgemäße Platzierung des Netzkabels usw. kann zu einem Brand oder Stromschlag durch einen Kurzschluss führen. Achten Sie darauf, die Montage bei Abschluss zur Sicherheit zu überprüfen.

Sonstige Informationen

Führen Sie die Montageschritte in umgekehrter Reihenfolge durch, wenn Sie das Fernsehgerät abnehmen.

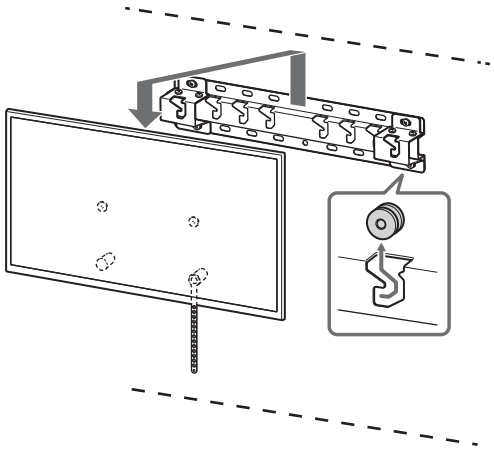

WARNUNG

- Zum Transport eines großen Fernsehgeräts sind zwei oder mehr Personen (drei oder mehr Personen für Fernsehgeräte von mehr als 189,3 cm (75 Zoll)) nötig (außer Ägypten).
  Zum Transport eines großen Fernsehgeräts sind zwei oder mehr Personen (drei oder mehr Personen für Fernsehgeräte von mehr als 75 Zoll (189,3 cm)) nötig (nur Ägypten).

Installatie-informatie voor de Sony-wandmontagesteun (SU-WL450)

Ondersteunde modellen*1*2:

*1 In de werkelijke modelnamen staan in plaats van "x"/"xx" nummers en/of letters die voor elk model anders zijn.

*2 Beperkt tot bepaalde regio's/landen.

K-85XR9xM2 / 85XR7xM2 / 75XR9xM2 / 75XR7xM2 / 65XR9xM2 / 65XR7xM2 / 55XR7xM2 / 50XR7xM2

Y-85XR9xM2 / 85XR7xM2 / 75XR9xM2 / 75XR7xM2 / 65XR9xM2 / 65XR7xM2 / 55XR7xM2 / 50XR7xM2

FW-85BZ4xP / 85BZ3xP / 75BZ4xP / 75BZ3xP / 65BZ4xP / 65BZ3xP / 55BZ4xP / 55BZ3xP / 50BZ3xP / 43BZ3xP

De productnaam "tv" die in deze handleiding wordt gebruikt, kan afhankelijk van uw model variëren. Zie de gebruiksaanwijzing of de referentiegids voor de werkelijke productnaam.

Aan de klanten
Om het apparaat te beschermen en om veiligheidsredenen raadt Sony u met klem aan de televisie te laten installeren door een Sony-dealer of een erkende installateur. Probeer de installatie niet zelf uit te voeren.

Aan Sony-dealers en installateurs
Let goed op de veiligheid tijdens installatie, periodiek onderhoud en inspectie van dit product.

Voor de installatie van dit product is de nodige expertise vereist, met name om te bepalen of de muur sterk genoeg is om het gewicht van de televisie te dragen. Laat de installatie van dit product aan een muur uitvoeren door een Sony-dealer of een erkende installateur, en let goed op de veiligheid tijdens de installatie. Sony kan niet aansprakelijk worden gesteld voor schade of letsels als gevolg van een onjuiste behandeling of installatie.

Volg voor een veilige en juiste installatie de gebruiksaanwijzing van de wandmontagesteun, de installatiehandleiding van de televisie en de aanwijzingen in deze handleiding.

Wandmontagesteun

Veiligheid

Bedankt voor uw aankoop van dit product.

Aan de klanten

De tv aan de muur bevestigen

⚠ WAARSCHUWING

PROFESSIONELE INSTALLATIE VEREIST

Dit product mag uitsluitend worden geïnstalleerd door een erkende installateur die kan bepalen of de wand sterk genoeg is voor het gewicht van de tv. Als de steun niet goed aan de wand bevestigd wordt, dan kan de tv vallen en ernstig letsel veroorzaken. Sony is niet aansprakelijk voor schade en/of letsel als gevolg van verkeerde behandeling of onjuiste installatie, of voor installaties anders dan het vermelde product. Uw wettelijke rechten (indien van toepassing) worden niet aangetast.

Aan Sony-dealers

Om dit product te kunnen installeren is afdoende deskundigheid nodig. Lees deze gebruiksaanwijzing aandachtig door zodat u de installatie veilig kunt uitvoeren. Sony is niet aansprakelijk voor schade of letsel als gevolg van onjuist handelen of een onjuiste installatie. Geef deze gebruiksaanwijzing aan de klant nadat het product is geïnstalleerd.

In deze gebruiksaanwijzing wordt beschreven hoe het product moet worden gebruikt en worden belangrijke voorzorgsmaatregelen gegeven die vereist zijn om ongelukken te voorkomen. Het is uw verantwoordelijkheid om deze gebruiksaanwijzing goed door te lezen, alles daarin te begrijpen en alle instructies daarin te volgen. Als u deze verantwoordelijkheid niet neemt, dan kan dat resulteren in ernstig persoonlijk letsel of schade aan eigendommen, en zal de garantie komen te vervallen. Bewaar deze gebruiksaanwijzing voor toekomstig gebruik.

Bij het ontwerpen van producten houdt Sony rekening met de veiligheid. Als de producten onjuist worden gebruikt, kan dit echter ernstige letsels veroorzaken als gevolg van brand, elektrische schokken, omvallen of laten vallen van het product. Houd rekening met de veiligheidsmaatregelen om dergelijke ongevallen te voorkomen.

OPGELET

Opgegeven producten

Deze wandmontagesteun is geschikt voor gebruik met de opgegeven tv's. Voor televisies verwijzen we naar de gebruiksaanwijzing of de referentiegids om na te gaan of de wandmontagesteun kan worden gebruikt.

Aan de klanten

WAARSCHUWING

Als u de volgende voorzorgsmaatregelen niet in acht neemt, kan dit leiden tot ernstige verwondingen of zelfs de dood ten gevolge van brand, elektrische schokken of het laten vallen van het product.

Besteed de installatie uit aan bevoegde installateurs en houd kinderen uit de buurt tijdens de installatie.

Als de wandmontagesteun of de tv niet correct wordt geïnstalleerd, kunnen de volgende ongelukken zich voordoen. Zorg ervoor dat de installatie wordt uitgevoerd door bevoegde installateurs.

- De tv kan vallen en ernstige letsels veroorzaken, zoals kneuzingen of breuken.
- Als de muur waaraan de wandmontagesteun wordt bevestigd onstabiel of ongelijk is of niet loodrecht op de vloer staat, kan de steun vallen, met letsels of beschadiging van eigendommen tot gevolg. De muur moet sterk genoeg zijn om ten minste vier keer het gewicht van de tv te dragen.
  (In de gebruiksaanwijzing of referentiegids van uw televisie vindt u het gewicht van uw televisie.)
- Als de wandmontagesteun niet stevig genoeg aan de muur wordt bevestigd, kan de steun vallen, met letsels of beschadiging van eigendommen tot gevolg.

Als u de tv wilt verplaatsen of van de steun wilt halen, moet u dit werk uitbesteden aan bevoegde installateurs.

Als andere personen dan bevoegde installateurs de tv verplaatsen of van de steun halen, kan de tv vallen, met letsels of beschadiging van eigendommen tot gevolg.
Er zijn twee of meer personen (drie of meer personen voor een tv van 189,3 cm (75 inch) en groter) nodig om een groot tv-toestel te vervoeren (behalve Egypte).
Er zijn twee of meer personen (drie of meer personen voor een tv van 75 inch (189,3 cm) en groter) nodig om een groot tv-toestel te vervoeren (alleen Egypte).

Verwijder de schroeven niet nadat de tv aan de steun is bevestigd.

Als u dit wel doet, kan de tv vallen, met letsels of beschadiging van eigendommen tot gevolg.

Breng geen aanpassingen aan de onderdelen van de wandmontagesteun aan.

Als u dit wel doet, kan de wandmontagesteun vallen, met letsels of beschadiging van eigendommen tot gevolg.

Installeer geen andere producten dan het opgegeven product.

Deze wandmontagesteun is alleen geschikt voor gebruik met het opgegeven product. Als u andere producten dan het opgegeven product gaat installeren, kan het vallen of breken, met letsels of beschadiging van eigendommen tot gevolg.

Bevestig geen ander gewicht dan de tv aan de wandmontagesteun. Schud de tv niet van links naar rechts of op en neer.

Als u dit wel doet, kan de tv vallen, met letsels of beschadiging van eigendommen tot gevolg.

Leun niet op en hang niet aan de tv.

Leun niet op en hang niet aan de tv. De tv kan op u vallen en ernstige letsels veroorzaken.

NL

OPGELET

Als er geen rekening wordt gehouden met de volgende voorzorgsmaatregelen, kan dit letsel of beschadiging van eigendommen tot gevolg hebben.

- Bewaar de ongebruikte onderdelen op een veilige plaats voor later gebruik.
  Houd ze uit de buurt van kinderen.

Oefen niet te veel druk uit op het product als u dit reinigt of onderhoudt.

Oefen niet te veel druk uit op de bovenkant van de tv. Als u dit wel doet, kan de tv vallen, met letsels of beschadiging van eigendommen tot gevolg.

Voorzorgsmaatregelen

- Als u de tv langere tijd gebruikt terwijl deze aan de wandmontagesteun is bevestigd, kan de muur achter of boven de tv verkleuren en kan het behang losraken, afhankelijk van het materiaal waarvan de muur is gemaakt.
- Als u de wandmontagesteun verwijdert nadat u deze aan de muur hebt bevestigd, dan blijven de schroefgaten zichtbaar.
- Gebruik de wandmontagesteun niet op plaatsen waar deze wordt blootgesteld aan mechanische trillingen.

De wandmontagesteun installeren

Aan Sony-dealers

WAARSCHUWING

De volgende instructies gelden enkel voor Sony-dealers. Lees zeker de bovenstaande veiligheidsmaatregelen en schenk extra aandacht aan de veiligheid tijdens de installatie, het onderhoud en de controle van dit product.

Installeer de wandmontagesteun niet op een muuroppervlak waarbij de hoeken of de zijkanten van de tv de wand niet raken.

Installeer de wandmontagesteun niet op muuroppervlakken, zoals een pilaar, waarbij de hoeken of de zijkanten van de tv de wand niet raken. Als een persoon of voorwerp tegen een uitstekende hoek of zijkant van de tv botst, kan dit letsels of beschadiging van eigendommen tot gevolg hebben.

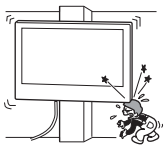

Installeer de tv niet boven of onder een airconditioner.

Als de tv voor langere tijd wordt blootgesteld aan waterlekkage of luchtcirculatie van een airconditioner, kan dit brand, elektrische schokken of een storing van de tv tot gevolg hebben.

Bevestig de wandmontagesteun stevig aan de muur volgens de instructies in deze gebruiksaanwijzing.

Als een van de schroeven los zit of valt, kan de wandmontagesteun vallen, met letsels of beschadiging van eigendommen tot gevolg. Gebruik schroeven die geschikt zijn voor het materiaal van de muur en bevestig de steun stevig met vier of meer schroeven van 8 mm diameter (of gelijkwaardig).

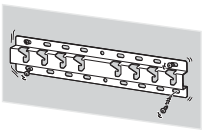

Gebruik de bijgeleverde schroeven en montageonderdelen op de juiste manier volgens de instructies in deze gebruiksaanwijzing. Als u andere onderdelen gebruikt, kan de tv vallen, met lichamelijke letsels of beschadiging van de tv tot gevolg.

Zorg ervoor dat u de steun correct monteert volgens de instructies in deze gebruiksaanwijzing.

Als een van de schroeven los zit of valt, kan de tv vallen, met lichamelijke letsels of beschadiging van de tv tot gevolg.

Draai de schroeven stevig vast op de aangegeven plaats.

Als u dit niet doet, kan de tv vallen, met lichamelijke letsels of beschadiging van de tv tot gevolg.

Stel de tv niet bloot aan schokken tijdens de installatie.

Als de tv wordt blootgesteld aan schokken, kan die vallen of breken. Dit kan letsels tot gevolg hebben.

Bevestig de tv aan een vlakke muur die loodrecht op de vloer staat.

Als u dit niet doet, kan de tv vallen, met letsels tot gevolg.

Bundel de kabels goed samen na het installeren van de tv.

Als mensen of voorwerpen blijven haperen aan de kabels, kan dit letsels of beschadiging van de tv tot gevolg hebben.

Zorg ervoor dat het netsnoer en de verbindingskabel niet geklemd raken.

Als het netsnoer of de verbindingskabel geklemd raakt tussen de steun en de muur of als een van beide met kracht gebogen of gedraaid is, kan de interne bedrading worden blootgelegd, waardoor er kortsluiting of een stroomonderbreking kan worden veroorzaakt. Dit kan brand of elektrische schokken tot gevolg hebben.

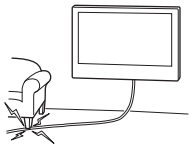

De schroeven die u nodig hebt om de wandmontagesteun te bevestigen, zijn niet bijgeleverd.

Gebruik voor het bevestigen van de wandmontagesteun schroeven die geschikt zijn voor het materiaal en de structuur van de muur.

Voor u aan de slag gaat

- De illustraties van de tv die in deze handleiding worden getoond, zijn voorbeelden die worden gebruikt om de handelingen te verduidelijken. Daarom kunnen de afbeeldingen afwijken van uw werkelijke tv.

Waaruit bestaat de muur?

Ga eerst na aan welk type muur u de tv zult bevestigen.

Gipsplaatwand met stijlen	Massief beton of betonstenen
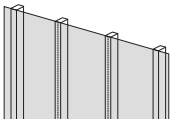	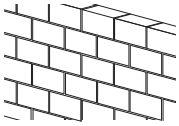
Voorzorgsmaatregelen • Maximale dikte van de gipsplaten: 16 mm. • Zorg ervoor dat het formaat van de houten stijlen minstens 51 mm × 102 mm bedraagt voor normaal of 38 mm × 89 mm voor nominaal.	**Voorzorgsmaatregelen** • Bevestig de wandmontagesteun rechtstreeks aan de muur uit massief beton. • Zorg ervoor dat muur uit massief beton minstens 203 mm dik is. • Zorg ervoor dat het formaat van elke betonsteen minstens 203 mm × 203 mm × 406 mm bedraagt.

NL

De onderdelen controleren

Bijgeleverd bij SU-WL450

- Ga na of alle onderdelen bijgeleverd zijn.
- Sommige onderdelen mogen niet worden gebruikt voor uw model.

Ⓐ Basissteun (20) (×1)	Ⓑ Kabelschijf (×2)	Ⓒ Schroef (+PSW 6 × 20) (×4)	Ⓓ Schroef (+PSW 4 × 20) met huls (×2)
Ⓔ Afstandhouder (20 mm) (×2)	Ⓕ Riem (×1)	Ⓖ Huls (20) (M4) (×2)	Ⓗ Schroef (+PSW 4 × 20) (×2)
Ⓘ Basissteunadapter (×2)	Ⓙ Schroef (+PSW 4 × 10) (×8)	Ⓚ Afstandhouder (60 mm) (×2)	Ⓛ Schroef (+PSW 6 × 50) (×2)
Ⓜ Huls (M4) (×2)	Ⓝ Schroef (+PSW 4 × 50) (×2)		

Bijgeleverd bij de tv

Bevestigingsplaat voor wandmontage VS (×4)*1

*1 Beperkt tot bepaalde regio's/landen/modellen.

De voorbereidingen treffen voor de installatie

- Houd de gebruiksaanwijzing of referentiegids en de installatiehandleiding van de televisie bij de hand vóór de installatie.
- Bepaal waar u de tv zult installeren.
- Zorg voor vier of meer schroeven met een diameter van 8 mm en een schroef met een diameter van 5 mm of gelijkwaardig (niet bijgeleverd). Gebruik schroeven die geschikt zijn voor het materiaal van de muur.
- Bereid het volgende gereedschap voor:

*1	5,5 mm 10 mm		
*2		1,5 N·m {15 kgf·cm}	*3 1,5 N·m {15 kgf·cm}
	*2 (×4)	(×4) 8 mm × 60 mm	5 mm
*4			

*1 Alleen voor gipsplaatwand met stijlen

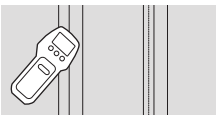

*2 Alleen voor massief beton en betonstenen
*3 Afhankelijk van de modellen
*4 Alleen voor tv's van 189,3 cm (75 inch) en groter (behalve Egypte)
Alleen voor tv's van 75 inch (189,3 cm) en groter (alleen Egypte)

NL

De wandmontagesteun aan de wand bevestigen

1 Bepaal de locatie van de installatie.

Voorzie voldoende ruimte voor de televisie aan de muur en zorg ervoor dat deze minstens vier keer het gewicht van de televisie kan dragen.
In de gebruiksaanwijzing of referentiegids van uw televisie vindt u het gewicht van uw televisie.

Opmerking

- Wanneer uw televisie aan een muur is bevestigd, helt de bovenzijde van de televisie licht naar voor.
- We adviseren om de positie van de tv in de kijkruimte te controleren.

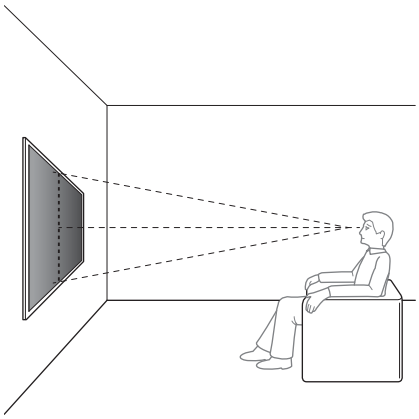

2 Selecteer wandmontagestijl zoals hieronder getoond.

2-a: Standaardmontage
2-b: Smalle montage

- Zie "Technische gegevens" aan het eind van deze gebruiksaanwijzing voor de installatiematen van de wandmontagesteun op de wand.

WAARSCHUWING

- Als u kiest voor 2-b, zijn de aansluitingen achteraan slechts beperkt toegankelijk.

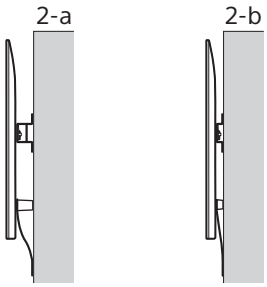

3 Als standaardmontage (2-a) is gekozen:

Monteer basissteunadapter Ⓘ met schroef (+PSW 4 × 10) Ⓙ op basissteun (20) Ⓐ.

- Zie "Technische gegevens" aan het eind van deze gebruiksaanwijzing voor de locatie voor het monteren van de basissteunadapter Ⓘ.

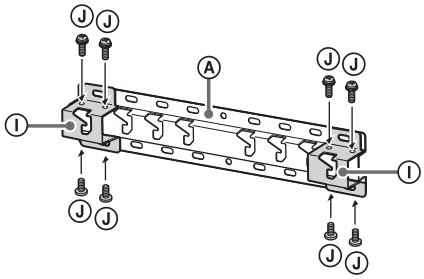

Vb., monteren basissteunadapter Ⓘ op locatie "a"

Als smalle montage (2-b) is gekozen:

Sla deze stap over.

4 Bepaal de posities van de schroeven voor de installatie van de basissteun (20) Ⓐ.

- Zie "Technische gegevens".

WAARSCHUWING

- Bepaal de sterkte van de muur waarop de tv wordt gemonteerd. Verstevig de muur indien nodig.
- De muur waaraan de tv bevestigd zal worden, moet sterk genoeg zijn om ten minste **vier keer** het gewicht van de tv te dragen. (In de gebruiksaanwijzing of referentiegids van uw televisie vindt u het gewicht van uw televisie.)

Als standaardmontage (2-a) is gekozen:
Gebruik de gatposities van basissteunadapter Ⓘ.

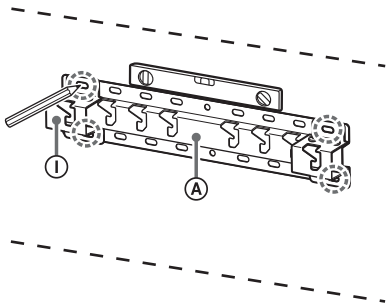

Vb., markering op locatie "a" om basissteun (20) Ⓐ te monteren

Als smalle montage (2-b) is gekozen:

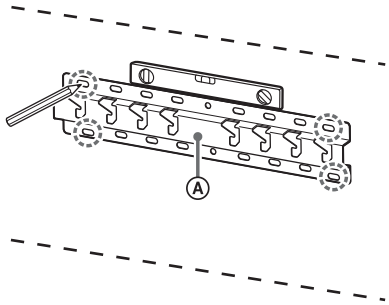

Vb., markering op locatie "a" om basissteun (20) Ⓐ te monteren

5 Boor proefgaten op de markeerpunten.

Wees er zeker van dat de plek op de muur waar u de gaten wilt boren sterk genoeg is om het gewicht van ten minste vier keer dat van de televisie te te dragen.

Boren in gipsplaatwand met stijlen:

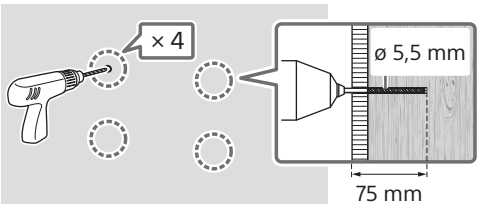

Opmerking

- De voorgeboorde gaten moeten 75 mm diep zijn en een diameter van 5,5 mm hebben.

Boren in massief beton of betonstenen:

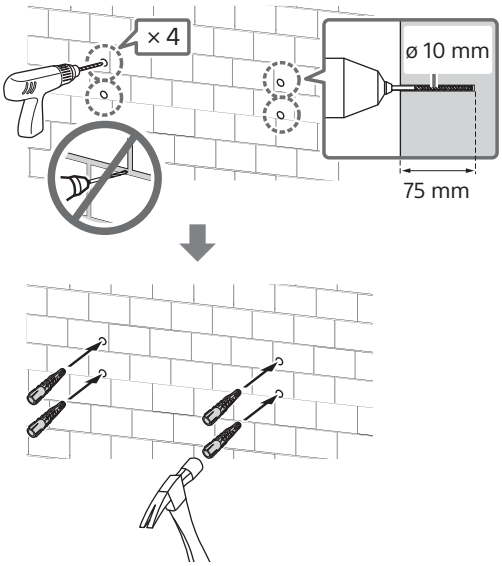

Opmerking

- De voorgeboorde gaten moeten 75 mm diep zijn en een diameter van 10 mm hebben.

6 Plaats de basissteun (20) Ⓐ aan de muur met behulp van geschikte schroeven (niet bijgeleverd).

Opmerking

- Gebruik vier of meer schroeven met een diameter van 8 mm of gelijkwaardig (niet bijgeleverd).
- Gebruik een waterpas om te controleren of de basissteun (20) Ⓐ waterpas is.

Als standaardmontage (2-a) is gekozen:
Bevestig vier schroeven in de gaten van de basissteunadapter Ⓘ met de basissteun (20) Ⓐ.

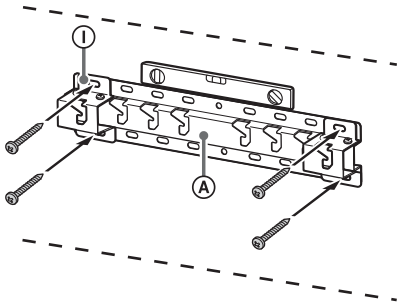

Vb., monteren basissteun (20) Ⓐ op locatie "a"

Als smalle montage (2-b) is gekozen:

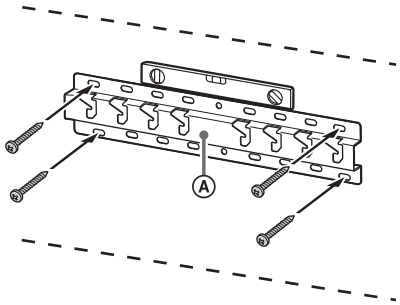

Vb., monteren basissteun (20) Ⓐ op locatie "a"

7 189,3 cm (75 inch) en groter (behalve Egypte) 75 inch (189,3 cm) en groter (alleen Egypte)

Markeer de plaats van installatie op de wand.

Gebruik afplaktape, enz. (niet meegeleverd) om de plaats van de tv te markeren in de buurt van de basissteun (20) Ⓐ of basissteunadapter Ⓘ.

- Zie "Technische gegevens" aan het eind van deze gebruiksaanwijzing voor de wandmarkering voor de installatieplaats van de tv.

NL

Uitgezonderd 189,3 cm (75 inch) en groter (behalve Egypte)
Uitgezonderd 75 inch (189,3 cm) en groter (alleen Egypte)
Sla deze stap over.

De installatie van de tv voorbereiden

De bedieningsmethode kan afhankelijk van het model variëren. Zie "De installatie van de tv voorbereiden" op pagina 523.

De tv aan de muur bevestigen

189,3 cm (75 inch) en groter (behalve Egypte)
75 inch (189,3 cm) en groter (alleen Egypte)

WAARSCHUWING

- Er zijn twee of meer personen (drie of meer personen voor een tv van 189,3 cm (75 inch) en groter) nodig om een groot tv-toestel te vervoeren (behalve Egypte).
  Er zijn twee of meer personen (drie of meer personen voor een tv van 75 inch (189,3 cm) en groter) nodig om een groot tv-toestel te vervoeren (alleen Egypte).

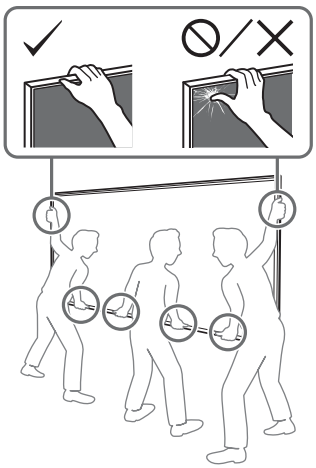

1 Til de tv op.

- Voor de plaats waar de kabelschijven Ⓑ op de basissteun (20) Ⓐ of de basissteunadapter Ⓘ worden gehangen, zie "Technische gegevens" aan het eind van deze gebruiksaanwijzing voor de locatie voor het monteren van de basissteunadapter Ⓘ.
- Zorg ervoor dat de achterzijde van de tv de basissteun (20) Ⓐ of basissteunadapter Ⓘ raakt terwijl u de tv vasthoudt.

Opmerking

- Houd de tv stevig met beide handen vast en zorg dat de riem Ⓕ en de onderzijde van de tv overeenkomen met het afplakband.
- Draag de tv met drie personen en degene die vóór de tv staat, moet de anderen leiden om de positie aan te passen.

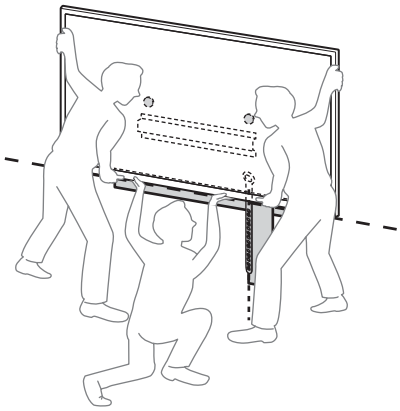

- Wees erg voorzichtig met het installeren van de tv op de wand, speciaal voor degene die de tv aan de onderzijde ondersteunt. Het tv-toestel kan vallen en daardoor ernstig persoonlijk letsel of zelfs overlijden tot gevolg hebben.

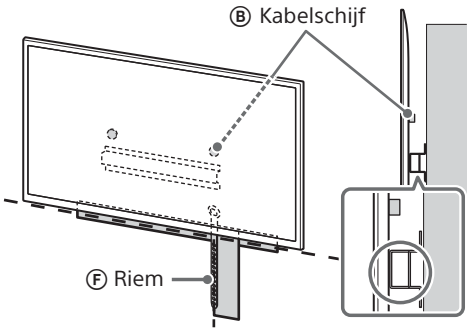

2 Installeer de tv op de basissteun (20) Ⓐ of basissteunadapter Ⓘ.

- Schuif de tv voorzichtig omlaag en hang de kabelschijven Ⓑ die bevestigd zijn aan de achterkant van de tv, op de basissteun (20) Ⓐ of basissteunadapter Ⓘ. Let hierbij op de vorm van de openingen.
- Controleer na het bevestigen van de tv aan de muur of de kabelschijven Ⓑ stevig verankerd zijn in de basissteun (20) Ⓐ of basissteunadapter Ⓘ.
- Laat beide handen langzaam los en zorg ervoor dat de tv niet valt.

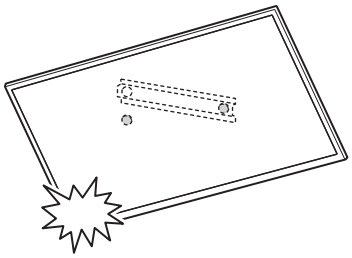

- Nadat de tv op de wand is geïnstalleerd, kan het afplakband e.d. van de wand worden verwijderd.

NL

Als standaardmontage (2-a) is gekozen:

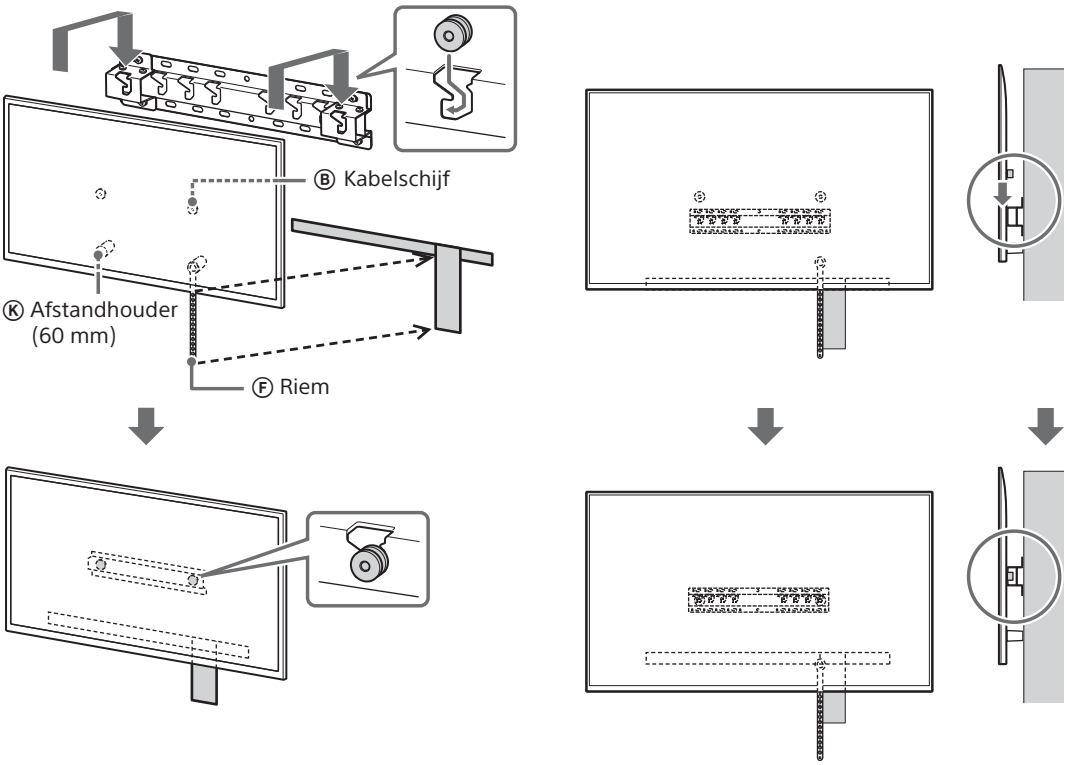

Als smalle montage (2-b) is gekozen:

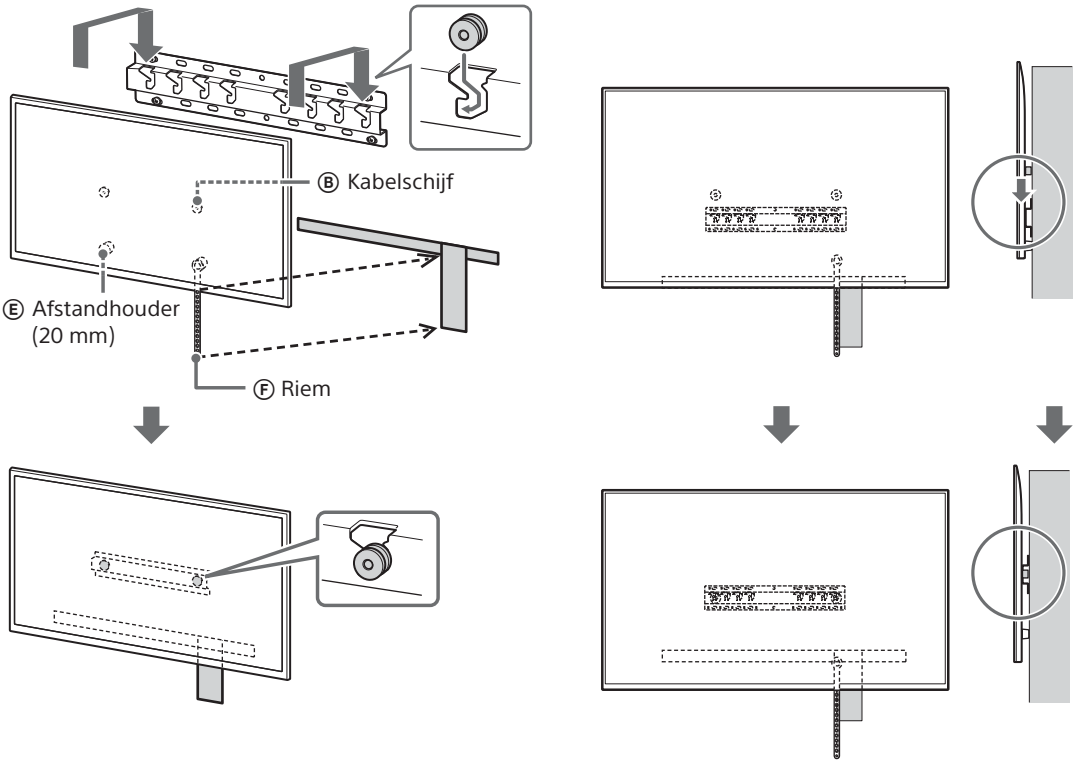

3 Voorkom dat de onderkant van de tv gaat bewegen.

- Span de riem Ⓕ goed aan en bevestig deze stevig aan de muur.

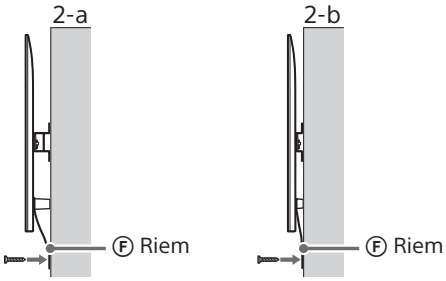

- Gebruik een schroef met een diameter van 5 mm of gelijkwaardig (niet bijgeleverd).

Opmerking

- Probeer zacht de onderkant van de tv naar u toe te trekken om te controleren dat deze niet kan bewegen. Als het nog beweegt is het niet goed bevestigd en moet de riem Ⓕ opnieuw vastgemaakt worden.

Uitgezonderd 189,3 cm (75 inch) en groter (behalve Egypte)
Uitgezonderd 75 inch (189,3 cm) en groter (alleen Egypte)

WAARSCHUWING

- Er zijn twee of meer personen (drie of meer personen voor een tv van 189,3 cm (75 inch) en groter) nodig om een groot tv-toestel te vervoeren (behalve Egypte).
  Er zijn twee of meer personen (drie of meer personen voor een tv van 75 inch (189,3 cm) en groter) nodig om een groot tv-toestel te vervoeren (alleen Egypte).

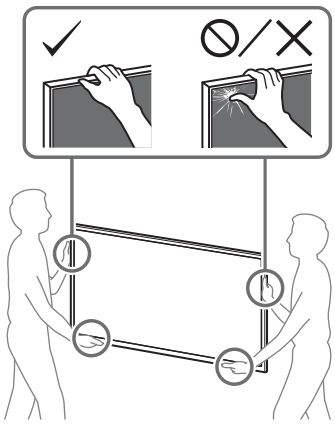

1 Til de tv op.

- Voor de plaats waar de kabelschijven Ⓑ op de basissteun (20) Ⓐ of de basissteunadapter Ⓘ worden gehangen, zie "Technische gegevens" aan het eind van deze gebruiksaanwijzing voor de locatie voor het monteren van de basissteunadapter Ⓘ.
- Zorg ervoor dat de achterzijde van de tv de basissteun (20) Ⓐ of basissteunadapter Ⓘ raakt terwijl u de tv vasthoudt.

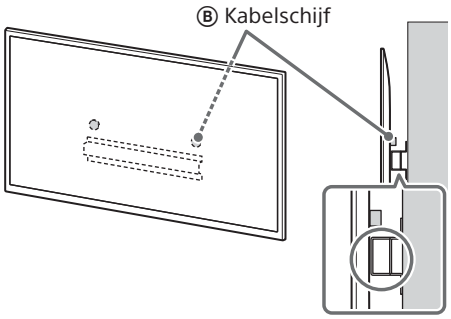

Opmerking

- Houd de tv stevig met beide handen vast.

2 Installeer de tv op de basissteun (20) Ⓐ of basissteunadapter Ⓘ.

- Schuif de tv voorzichtig omlaag en hang de kabelschijven Ⓑ die bevestigd zijn aan de achterkant van de tv, op de basissteun (20) Ⓐ of basissteunadapter Ⓘ. Let hierbij op de vorm van de openingen.
- Controleer na het bevestigen van de tv aan de muur of de kabelschijven Ⓑ stevig verankerd zijn in de basissteun (20) Ⓐ of basissteunadapter Ⓘ.
- Laat beide handen langzaam los en zorg ervoor dat de tv niet valt.

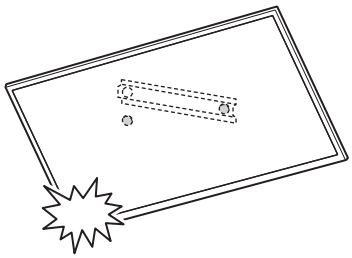

NL

Als standaardmontage (2-a) is gekozen:

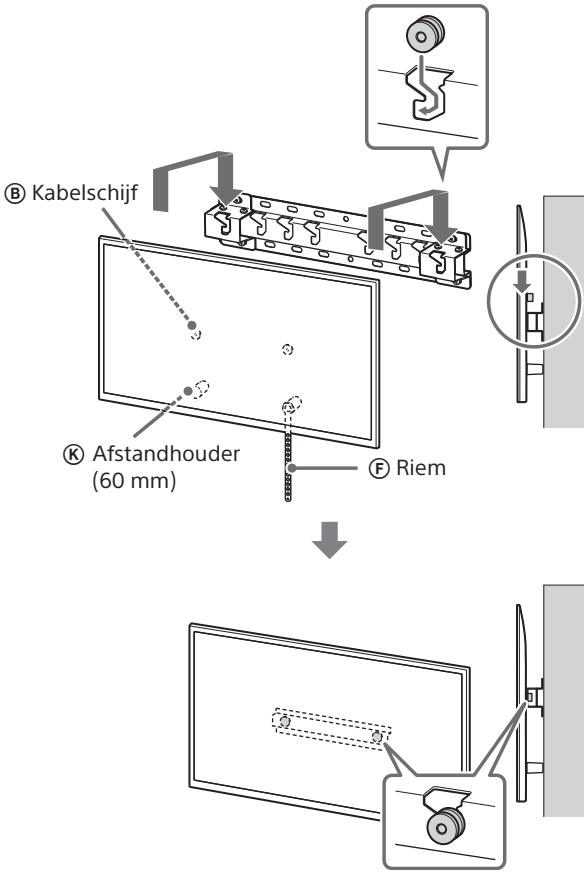

Als smalle montage (2-b) is gekozen:

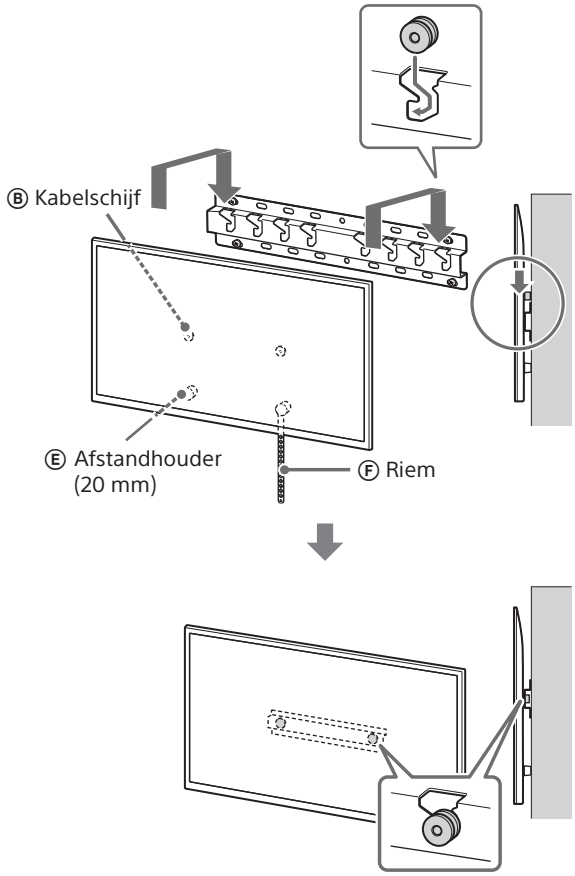

3 Voorkom dat de onderkant van de tv gaat bewegen.

- Span de riem Ⓕ goed aan en bevestig deze stevig aan de muur.

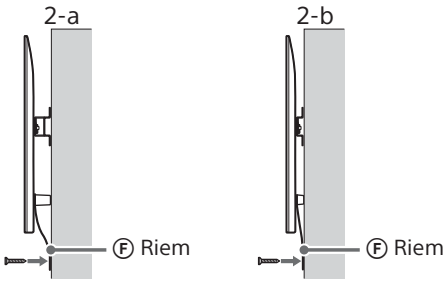

- Gebruik een schroef met een diameter van 5 mm of gelijkwaardig (niet bijgeleverd).

Opmerking

- Probeer zacht de onderkant van de tv naar u toe te trekken om te controleren dat deze niet kan bewegen. Als het nog beweegt is het niet goed bevestigd en moet de riem Ⓕ opnieuw vastgemaakt worden.

De installatie controleren

Controleer de volgende punten.

- De kabelschijven Ⓑ zijn stevig verankerd in de basissteun (20) Ⓐ of basissteunadapter Ⓘ.
- Het snoer en de kabel zijn niet verstrengeld of gekneld.
- De riem Ⓕ is stevig aangespannen.

WAARSCHUWING

- Een fout aangesloten netsnoer enz. kan door een kortsluiting brand of elektrische schokken veroorzaken. Controleer altijd achteraf de installatie om zeker te zijn dat alles veilig is.

Extra informatie

Voer de hiervoor beschreven installatieprocedure omgekeerd uit om de tv van de muur te verwijderen.

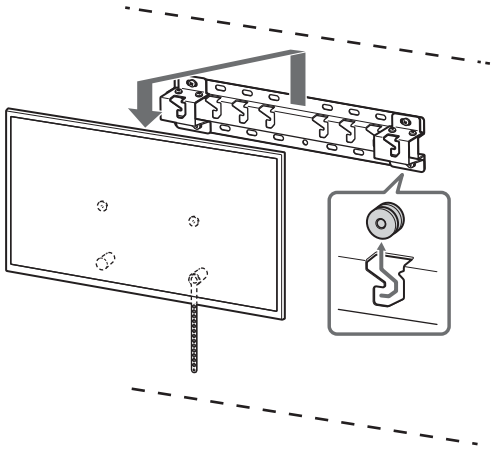

WAARSCHUWING

- Er zijn twee of meer personen (drie of meer personen voor een tv van 189,3 cm (75 inch) en groter) nodig om een groot tv-toestel te vervoeren (behalve Egypte).
  Er zijn twee of meer personen (drie of meer personen voor een tv van 75 inch (189,3 cm) en groter) nodig om een groot tv-toestel te vervoeren (alleen Egypte).

NL

Informazioni sull'installazione per l'utilizzo della staffa di montaggio a parete Sony (SU-WL450)

Modelli supportati*1*2:

*1 Nei nomi dei modelli, "x"/"xx" indica numeri e/o caratteri utilizzati per designare i singoli modelli.

*2 Solo per alcune Regioni/Paesi.

K-85XR9xM2 / 85XR7xM2 / 75XR9xM2 / 75XR7xM2 / 65XR9xM2 / 65XR7xM2 / 55XR7xM2 / 50XR7xM2

Y-85XR9xM2 / 85XR7xM2 / 75XR9xM2 / 75XR7xM2 / 65XR9xM2 / 65XR7xM2 / 55XR7xM2 / 50XR7xM2

FW-85BZ4xP / 85BZ3xP / 75BZ4xP / 75BZ3xP / 65BZ4xP / 65BZ3xP / 55BZ4xP / 55BZ3xP / 50BZ3xP / 43BZ3xP

Il nome del prodotto "Televisore" indicato nel presente manuale potrebbe variare a seconda del modello. Consultare il Manuale d'uso o la Guida di riferimento per il nome del prodotto effettivo.

Ai Clienti
Per la protezione del prodotto e per motivi di sicurezza, Sony consiglia caldamente di far realizzare l'installazione del televisore da rivenditori Sony o distributori autorizzati. Non cercare di installarlo da soli.

Per i rivenditori e gli installatori Sony
Prestare particolare attenzione alle misure di sicurezza durante l'installazione, la manutenzione periodica e la revisione del presente prodotto.

Per l'installazione di questo prodotto è necessaria una certa esperienza, soprattutto per stabilire la resistenza del muro che dovrebbe sostenere il peso del televisore. Affidare il lavoro di collocazione di questo prodotto a parete a rivenditori Sony o a distributori autorizzati e prestare l'attenzione necessaria alla sicurezza durante l'installazione. Sony non si assume alcuna responsabilità in caso di danni o ferite causate da una gestione non adeguata o da un'installazione scorretta.

Per un'installazione sicura e corretta, seguire le istruzioni per l'uso della staffa di montaggio a parete, la guida di installazione del televisore e le istruzioni contenute nel presente manuale.

Staffa di montaggio a parete

Informazioni sulla sicurezza

Grazie per aver acquistato questo prodotto.

Ai Clienti

Installazione del televisore a parete

⚠ AVVERTENZA

INSTALLAZIONE PROFESSIONALE NECESSARIA

Il presente prodotto deve essere installato esclusivamente da un professionista qualificato, in grado di verificare se la parete è sufficientemente solida da sostenere il peso della TV. Se non viene assicurata saldamente durante l'installazione, la TV potrebbe cadere e causare lesioni gravi. Sony non potrà essere ritenuta responsabile per danni o lesioni causate da usi non appropriati del prodotto, da installazione non corretta o da installazioni di prodotti diversi da quello specificato. Quanto dichiarato non pregiudica (eventuali) diritti legali dell'acquirente.

Informazioni per i rivenditori Sony

Per l'installazione di questo prodotto è necessario disporre di sufficiente competenza. Leggere attentamente il presente Manuale d'uso per garantire la corretta esecuzione della procedura di installazione. Sony non potrà essere ritenuta responsabile per danni o lesioni causate da usi non appropriati del prodotto o da installazione non corretta. Consegnare il presente manuale al cliente dopo l'installazione.

Il presente Manuale d'uso spiega come utilizzare correttamente questo prodotto; inoltre, contiene precauzioni importanti da rispettare per prevenire incidenti. È responsabilità dell'utente leggere, comprendere e rispettare tutte le istruzioni contenute nel presente Manuale d'uso. La mancata osservanza di quanto contenuto nel presente manuale potrebbe causare lesioni personali gravi o danni agli oggetti e potrebbe rendere nulla la garanzia. Conservare questo manuale a portata di mano per poterlo consultare in futuro.

I prodotti Sony sono progettati per essere sicuri. Ciononostante, è possibile che, se i prodotti vengono utilizzati in modo errato, si verifichino lesioni gravi dovute a incendi, scosse elettriche, ribaltamento o caduta dei prodotti stessi. Onde evitare tali incidenti, accertarsi di osservare le appropriate precauzioni per la sicurezza.

ATTENZIONE

Prodotti specificati

Questa staffa di montaggio a parete è progettata per essere utilizzata con i televisori specificati. Per quanto riguarda i televisori, consultare il relativo Manuale d'uso o la relativa Guida di riferimento per verificare se la presente staffa di montaggio a parete può essere utilizzata.

Ai Clienti

AVVERTENZA

Se le precauzioni riportate di seguito non vengono rispettate, è possibile procurarsi lesioni gravi o mortali a causa di incendi, scosse elettriche o caduta del prodotto.

Assicurarsi che l'installazione venga eseguita da personale autorizzato e tenere lontani i bambini durante l'installazione.

Se la staffa di montaggio a parete o il televisore non vengono installati correttamente, possono verificarsi i seguenti incidenti. Accertarsi che l'installazione sia effettuata da personale autorizzato.

- Il televisore potrebbe cadere e causare lesioni gravi, per esempio contusioni o fratture.
- Se la parete su cui viene installata la staffa di montaggio a parete è instabile, irregolare oppure non è perpendicolare al pavimento, l'unità potrebbe cadere causando lesioni o danni a oggetti. La parete deve essere in grado di sostenere un peso almeno quattro volte superiore a quello del televisore.
  (Consultare il Manuale d'uso o la Guida di riferimento del televisore per verificarne il peso.)
- Se l'installazione della staffa di montaggio a parete non è sufficientemente salda sulla parete, l'unità potrebbe cadere e causare lesioni o danni a oggetti.

Assicurarsi che lo spostamento o lo smontaggio del televisore vengano eseguiti da personale autorizzato.

Qualora lo spostamento o lo smontaggio vengano eseguiti da personale non autorizzato, il televisore potrebbe cadere e causare lesioni o danni a oggetti. Per trasportare un televisore di grandi dimensioni sono necessarie due o più persone (tre o più persone per televisori da 189,3 cm (75 pollici) e più) (eccetto che per l'Egitto).
Per trasportare un televisore di grandi dimensioni sono necessarie due o più persone (tre o più persone per televisori da 75 pollici (189,3 cm) e più) (solo per l'Egitto).

Dopo aver completato il montaggio del televisore, non rimuovere viti o altri elementi simili.

In caso contrario, il televisore potrebbe cadere e provocare lesioni o danni a oggetti.

Non effettuare modifiche sulla staffa di montaggio a parete.

In caso contrario, la staffa di montaggio a parete potrebbe cadere e provocare lesioni o danni a oggetti.

Non montare prodotti diversi da quelli specificati.

Questa staffa di montaggio a parete è progettata per essere utilizzata esclusivamente con il prodotto specificato. Se viene montato un prodotto diverso da quello specificato, questo potrebbe cadere o rompersi causando lesioni o danni a oggetti.

Non collocare altri oggetti diversi dal televisore sulla staffa di montaggio a parete.
Non scuotere il televisore verso destra/sinistra o verso l'alto/il basso.

In caso contrario, il televisore potrebbe cadere e provocare lesioni o danni a oggetti.

Non appoggiarsi né aggrapparsi al televisore.

Non appoggiarsi né aggrapparsi al televisore perché potrebbe cadere e causare lesioni gravi.

ATTENZIONE

In caso di inosservanza delle seguenti precauzioni, potrebbero verificarsi lesioni o danni a oggetti.

- Accertarsi di riporre le parti non utilizzate in un luogo sicuro per riutilizzarle eventualmente in futuro.
  Tenere queste parti fuori dalla portata dei bambini.

Non esercitare una pressione eccessiva sul prodotto durante le operazioni di pulizia o manutenzione.

Non applicare una forza eccessiva sulla parte superiore del televisore. In caso contrario, il televisore potrebbe cadere e provocare lesioni o danni a oggetti.

Precauzioni

- Se si utilizza il televisore installato sulla staffa di montaggio a parete per un tempo prolungato, è possibile che la parete dietro o sopra il televisore si scolorisca o che la carta da parati si stacchi, a seconda del materiale di cui è costituita la parete.
- Se la staffa di montaggio a parete viene rimossa dopo essere stata installata sulla parete, i fori delle viti rimangono.
- Non utilizzare la staffa di montaggio a parete in luoghi soggetti a vibrazioni meccaniche.

Installazione della staffa di montaggio a parete

Informazioni per i rivenditori Sony

AVVERTENZA

Le seguenti istruzioni si rivolgono esclusivamente ai rivenditori Sony. Accertarsi di leggere le precauzioni per la sicurezza descritte in precedenza e prestare particolare attenzione alla sicurezza durante le operazioni di installazione, manutenzione e controllo del prodotto.

Non installare la staffa di montaggio a parete su un muro dove gli angoli o i lati del televisore sporgono dalla superficie del muro stesso.

Non installare la staffa di montaggio a parete su un pilastro se gli angoli o i lati del televisore sporgono dalla superficie del pilastro stesso. Se una persona o un oggetto dovessero urtare la parte sporgente del televisore, potrebbero verificarsi lesioni o danni a oggetti.

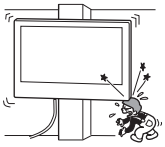

Non installare il televisore sopra o sotto un condizionatore d'aria.

Se il televisore rimane esposto a perdite d'acqua o correnti d'aria provenienti da un condizionatore per lungo tempo, potrebbero verificarsi incendi, scosse elettriche o malfunzionamenti del televisore.

Accertarsi di installare saldamente la staffa di montaggio a parete rispettando le istruzioni contenute in questo Manuale d'uso.

Se una o più viti dovessero apparire allentate o dovessero cadere, la staffa di montaggio a parete potrebbe cadere a sua volta, causando lesioni a persone o danni a oggetti. Assicurarsi di utilizzare le viti appropriate al materiale di cui è costituita la parete e installare il prodotto saldamente utilizzando almeno quattro viti con diametro di 8 mm (o equivalenti).

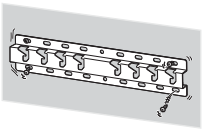

Accertarsi di utilizzare correttamente le viti e gli altri materiali per l'installazione in dotazione rispettando le istruzioni contenute in questo Manuale d'uso. Se si utilizzano altri materiali, il televisore potrebbe cadere e causare lesioni a persone o danni al televisore stesso.

Accertarsi di montare correttamente la staffa rispettando la procedura spiegata nel presente Manuale d'uso.

Se una o più viti dovessero apparire allentate o dovessero cadere, il televisore potrebbe cadere e causare lesioni a persone o danni al televisore stesso.

Accertarsi di serrare saldamente le viti nella posizione indicata.

In caso contrario, il televisore potrebbe cadere e causare lesioni a persone o danni al televisore stesso.

Evitare che il televisore subisca urti durante l'installazione.

Se il televisore subisce urti, potrebbe cadere o rompersi. Ciò potrebbe causare lesioni.

Accertarsi di installare il televisore su una parete perpendicolare e piana.

In caso contrario, il televisore potrebbe cadere e provocare lesioni.

Dopo aver completato correttamente l'installazione del televisore, fissare correttamente i cavi.

Qualora persone o oggetti dovessero rimanere impigliati nei cavi, ciò potrebbe causare lesioni o danni al televisore.

Verificare che il cavo di alimentazione CA o il cavo di collegamento non rimangano incastrati.

Se il cavo di alimentazione CA o il cavo di collegamento rimangono incastrati tra il prodotto e la parete oppure vengono piegati o attorcigliati forzatamente, è possibile che i conduttori interni restino scoperti, provocando cortocircuiti o rotture dei cavi stessi. Ciò potrebbe causare incendi o scosse elettriche.

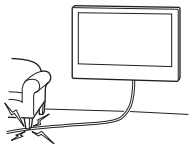

Le viti necessarie per l'installazione della staffa di montaggio a parete non sono fornite in dotazione.

Per montare la staffa di montaggio a parete, utilizzare le viti appropriate per il materiale di cui è composta la parete.

Operazioni preliminari

- Le illustrazioni del televisore mostrate in questo manuale sono esempi utilizzati per spiegare in modo chiaro le operazioni. Per questo motivo, le illustrazioni potrebbero apparire diverse da quelle del televisore effettivo.

Di cosa è fatta la parete?

Innanzitutto, controllare il tipo di parete su cui sarà installata la TV.

Parete in cartongesso con montanti	Parete in cemento pieno o mattoni di cemento
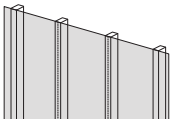	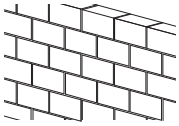
Precauzioni • Spessore massimo del cartongesso: 16 mm. • Assicurarsi che la dimensione dei montanti di legno interni sia almeno 51 mm × 102 mm per comune o 38 mm × 89 mm per nominale.	**Precauzioni** • Montare la staffa di montaggio a parete direttamente sulla parete in cemento pieno. • Assicurarsi che lo spessore della parete di cemento pieno sia di almeno 203 mm. • Assicurarsi che la dimensione di ciascun mattone di cemento sia di almeno 203 mm × 203 mm × 406 mm.

IT

Controllo degli elementi

In dotazione con SU-WL450

- Verificare che tutti gli elementi necessari siano inclusi.
- Alcune parti non possono essere usate per il proprio modello.

Ⓐ Base (20) (×1)	Ⓑ Gancio (×2)	Ⓒ Vite (+PSW 6 × 20) (×4)	Ⓓ Vite (+PSW 4 × 20) con boccola (×2)
Ⓔ Distanziale (20 mm) (×2)	Ⓕ Cinghia (×1)	Ⓖ Boccola (20) (M4) (×2)	Ⓗ Vite (+PSW 4 × 20) (×2)
Ⓘ Adattatore della base (×2)	Ⓙ Vite (+PSW 4 × 10) (×8)	Ⓚ Distanziale (60 mm) (×2)	Ⓛ Vite (+PSW 6 × 50) (×2)
Ⓜ Boccola (M4) (×2)	Ⓝ Vite (+PSW 4 × 50) (×2)		

In dotazione con il televisore

Accessorio di montaggio a parete VS (×4)*1

*1 Solo per alcune Regioni/Paesi/Modelli.

Preparazione per l’installazione

- Tenere il Manuale d’uso o la Guida di riferimento e la Guida di installazione del televisore a portata di mano prima dell’installazione.
- Controllare la posizione di installazione del televisore.
- Preparare almeno quattro viti con diametro di 8 mm e una vite con diametro di 5 mm o equivalenti (non in dotazione). Scegliere viti adatte al materiale di cui è composta la parete.
- Preparare i seguenti utensili:

*1	5,5 mm 10 mm		
*2		1,5 N·m {15 kgf·cm}	*3 1,5 N·m {15 kgf·cm}
	*2 (×4)	(×4) 8 mm × 60 mm	5 mm
*4			

*1 Solo per pareti in cartongesso con montanti

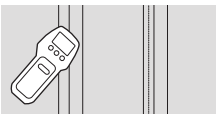

*2 Solo per pareti in cemento pieno o mattoni di cemento
*3 A seconda dei modelli
*4 Solo per televisore da 189,3 cm (75 pollici) e oltre (eccetto che per l’Egitto)
Solo per televisore da 75 pollici (189,3 cm) e oltre (solo per l’Egitto)

IT

Installazione della staffa di montaggio a parete alla parete

1 Scegliere la posizione di installazione.

Assicurarsi che la parete abbia abbastanza spazio per il televisore e sia in grado di sostenere un peso pari almeno a quattro volte quello del televisore.
Consultare il Manuale d'uso o la Guida di riferimento del televisore per conoscere il suo peso.

Nota

- Quando il televisore è installato alla parete, la parte superiore del televisore sporge leggermente in avanti.
- Raccomandiamo di verificare che la TV sia visibile correttamente dalla posizione prescelta.

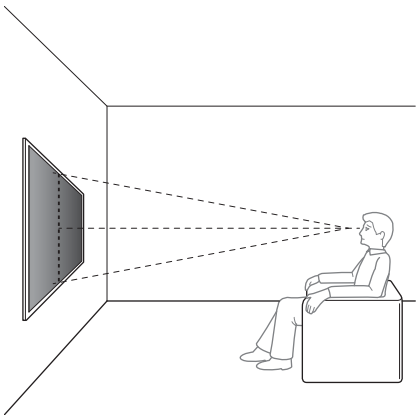

2 Selezionare lo stile di montaggio a parete come mostrato di seguito.

2-a: Montaggio standard
2-b: Montaggio sottile

- Per le misurazioni relative all'installazione della staffa di montaggio a parete, consultare la sezione "Caratteristiche tecniche" alla fine del presente Manuale d'uso.

AVVERTENZA

- Con il montaggio 2-b, l'accesso al terminale posteriore è limitato.

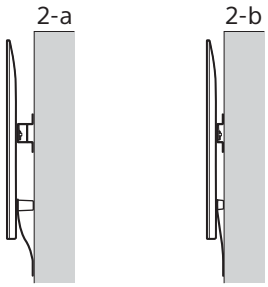

3 Se è selezionato il montaggio standard (2-a):

Fissare l'adattatore della base Ⓘ utilizzando la vite (+PSW 4 × 10) Ⓙ sulla base (20) Ⓐ.

- Per la posizione di montaggio dell'adattatore della base Ⓘ, consultare la sezione "Caratteristiche tecniche" alla fine del presente manuale d'uso.

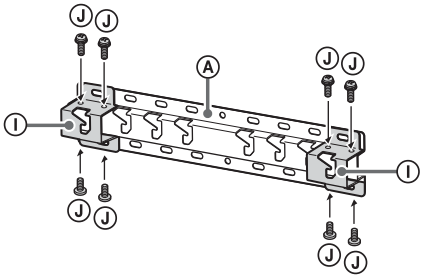

Es., montaggio adattatore della base Ⓘ nella posizione "a"

Se è selezionato il montaggio sottile (2-b):

Saltare questo passaggio.

4 Decidere le posizioni delle viti per l'installazione della base (20) Ⓐ.

- Consultare la sezione "Caratteristiche tecniche".

AVVERTENZA

- Verificare la robustezza della parete su cui sarà montato il televisore. Se necessario, rinforzare la parete.
- La parete su cui verrà montato il televisore deve essere in grado di sostenere un peso almeno **quattro volte superiore** a quello del televisore. (Consultare il Manuale d'uso o la Guida di riferimento del televisore per verificarne il peso.)

Se è selezionato il montaggio standard (2-a):
Utilizzare le posizioni dei fori dell'adattatore della base Ⓘ.

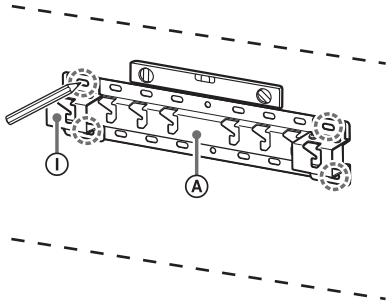

Es., marcatura nella posizione "a" per fissare la base (20) Ⓐ

Se è selezionato il montaggio sottile (2-b):

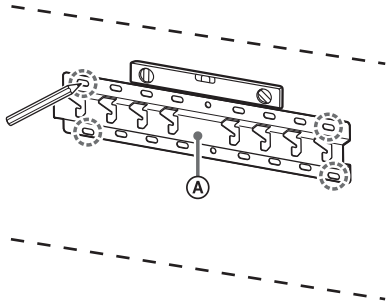

Es., marcatura nella posizione "a" per fissare la base (20) Ⓐ

5 Fare i fori basandosi sui contrassegni.

Assicurarsi che la posizione sulla parete dove eseguire i fori sia in grado di sostenere un peso pari almeno a quattro volte quello del televisore.

Foratura su pareti in cartongesso con montanti:

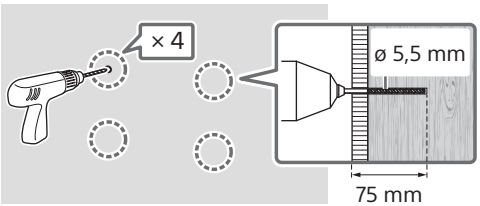

Nota
- I fori devono avere una profondità di 75 mm; utilizzare un trapano con punta con diametro di 5,5 mm.

Foratura su pareti in cemento pieno o mattoni di cemento:

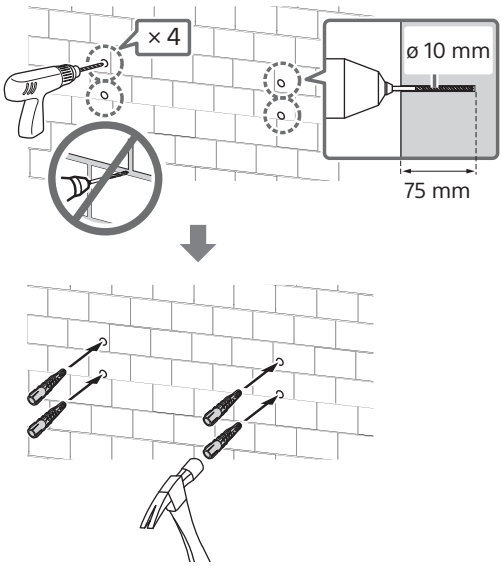

Nota
- I fori devono avere una profondità di 75 mm; utilizzare un trapano con punta con diametro di 10 mm.

6 Installare la base (20) Ⓐ sulla parete utilizzando viti adatte (non in dotazione).

Nota
- Utilizzare almeno quattro viti con diametro di 8 mm o equivalenti (non in dotazione).
- Utilizzare una livella per verificare che la base (20) Ⓐ sia a livello.

Se è selezionato il montaggio standard (2-a):
Fissare quattro viti nei fori dell'adattatore della base Ⓘ con base (20) Ⓐ.

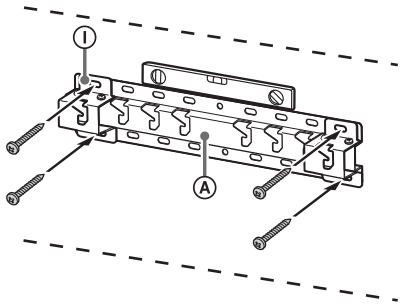

Es., montaggio della base (20) Ⓐ nella posizione "a"

IT

Se è selezionato il montaggio sottile (2-b):

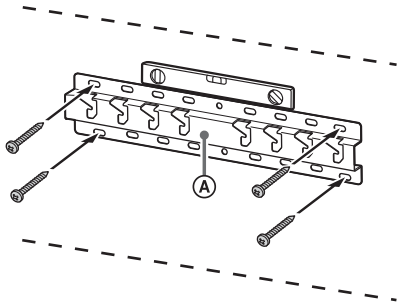

Es., montaggio della base (20) Ⓐ nella posizione “a”

7 **189,3 cm (75 pollici) e superiore (eccetto che per l’Egitto)**
75 pollici (189,3 cm) e superiore (solo per l’Egitto)
Contrassegnare la posizione di installazione sulla parete.

Utilizzare nastro adesivo, ecc. (non in dotazione) per contrassegnare la posizione del televisore accanto alla base (20) Ⓐ o all’adattatore della base Ⓘ.

- Per la marcatura a parete per la posizione di installazione del televisore, consultare la sezione “Caratteristiche tecniche” alla fine del presente manuale d’uso.

Eccetto 189,3 cm (75 pollici) e superiore (eccetto che per l’Egitto)
Eccetto 75 pollici (189,3 cm) e superiore (solo per l’Egitto)
Saltare questo passaggio.

Preparazione per l’installazione del televisore

I metodi di funzionamento potrebbero variare a seconda del modello. Fare riferimento a “Preparazione per l’installazione del televisore” a pagina 523.

Installazione del televisore a parete

189,3 cm (75 pollici) e superiore (eccetto che per l’Egitto)
75 pollici (189,3 cm) e superiore (solo per l’Egitto)

AVVERTENZA

- Per trasportare un televisore di grandi dimensioni sono necessarie due o più persone (tre o più persone per televisori da 189,3 cm (75 pollici) e più) (eccetto che per l’Egitto).
  Per trasportare un televisore di grandi dimensioni sono necessarie due o più persone (tre o più persone per televisori da 75 pollici (189,3 cm) e più) (solo per l’Egitto).

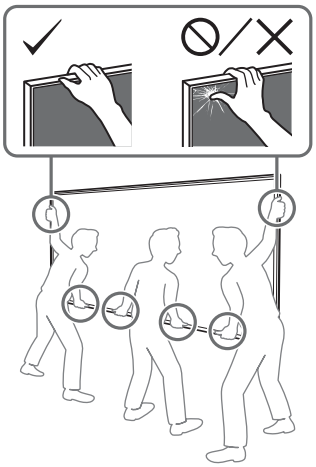

1 Sollevare il televisore.

- Per la posizione dei ganci Ⓑ da appendere alla base (20) Ⓐ o all’adattatore della base Ⓘ, consultare la sezione “Caratteristiche tecniche” alla fine del presente manuale d’uso per la posizione di montaggio dell’adattatore della base Ⓘ.
- Assicurarsi che la parte posteriore del televisore sia a contatto con la base (20) Ⓐ o l’adattatore della base Ⓘ quando si tiene il televisore.

Nota

- Tenere saldamente il televisore con entrambe le mani e assicurarsi che la cinghia Ⓕ e la parte inferiore del televisore siano allineati al nastro adesivo.
- Trasportare il televisore con tre persone e la persona che si trova davanti al televisore conduce gli altri a regolare la posizione.

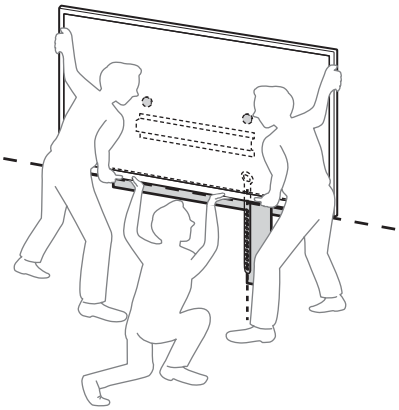

- Prestare molta attenzione quando si installa il televisore a parete, in particolare per la persona che sostiene il televisore dal basso. I televisore potrebbe cadere causando gravi lesioni personali o addirittura la morte.

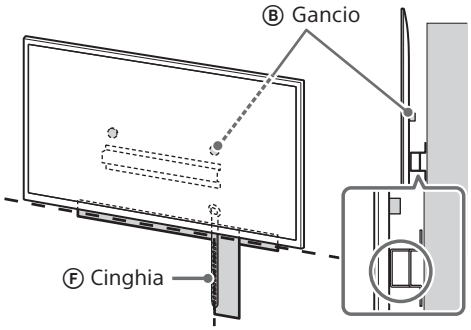

2 Installare il televisore sulla base (20) Ⓐ o sull'adattatore della base Ⓘ.

- Far scorrere delicatamente verso il basso il televisore e agganciare i ganci Ⓑ posizionati sul retro del televisore alla base (20) Ⓐ o all'adattatore della base Ⓘ, accertandosi di controllare la forma dei fori.
- Dopo l'installazione del televisore alla parete, verificare che i ganci Ⓑ siano fissati saldamente alla base (20) Ⓐ o all'adattatore della base Ⓘ.
- Rilasciare entrambe le mani lentamente per assicurarsi che il televisore non cada.

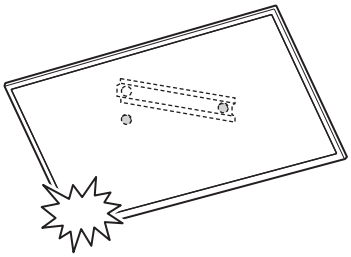

- Dopo aver installato il televisore a parete, rimuovere il nastro adesivo, ecc. dalla parete.

IT

Se è selezionato il montaggio standard (2-a):

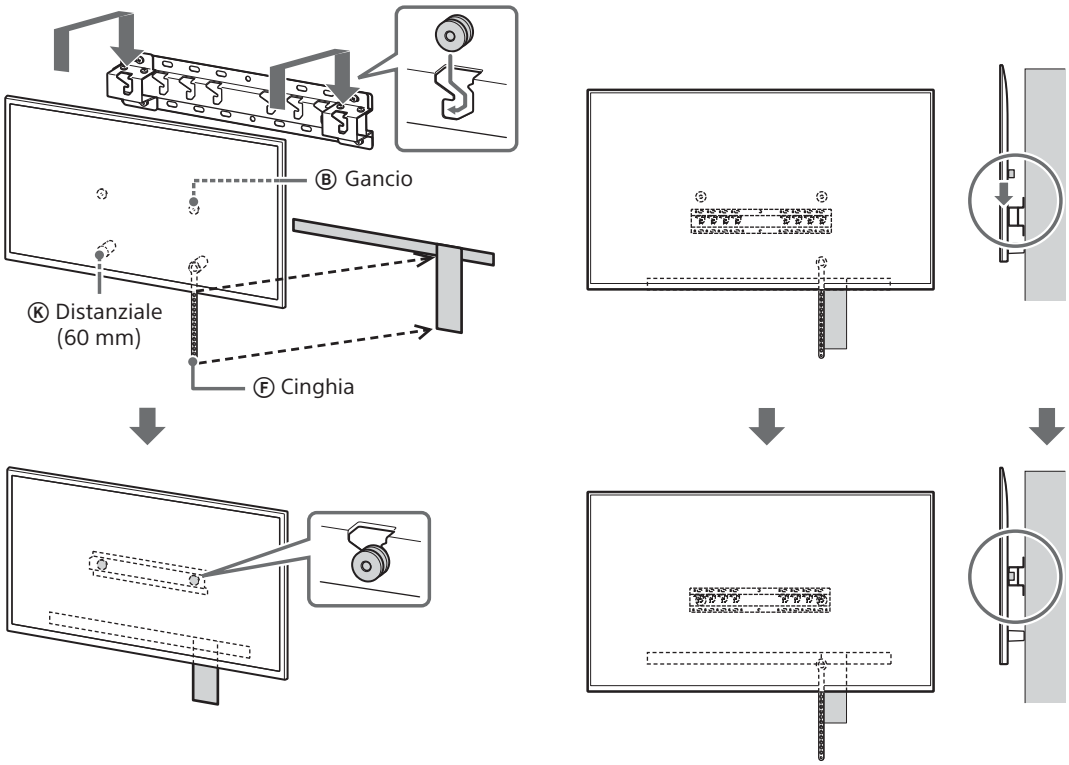

Se è selezionato il montaggio sottile (2-b):

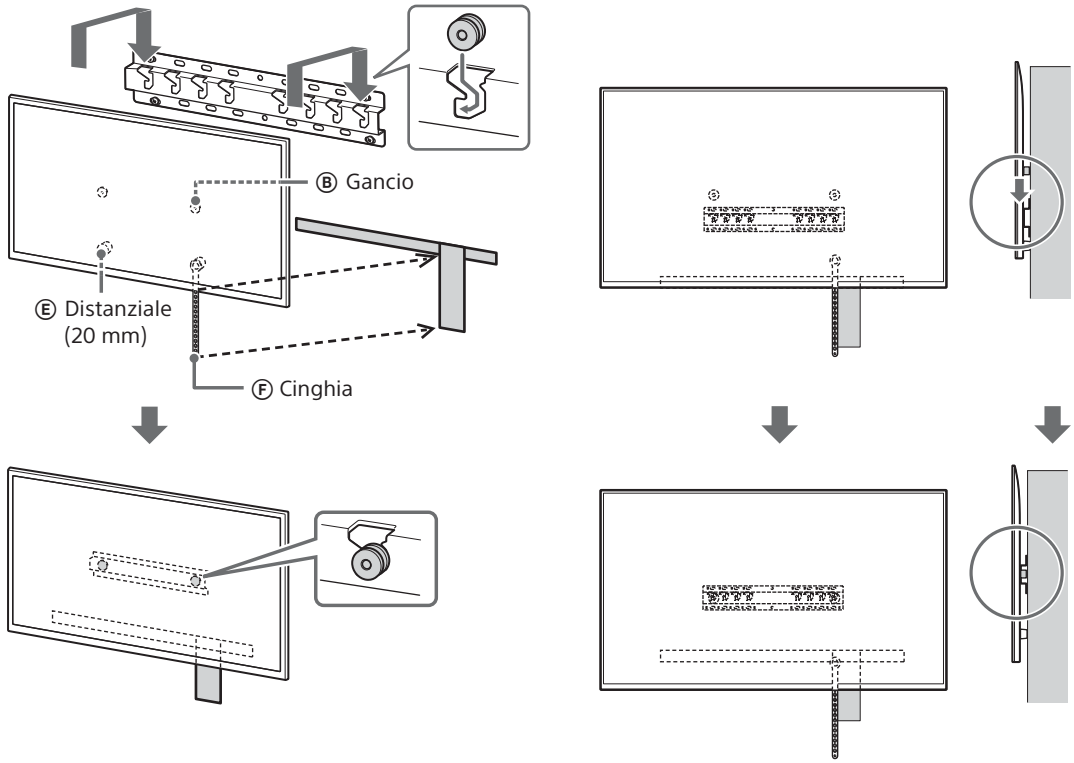

3 Evitare che il fondo del televisore si sposti.

- Sollevare la cinghia Ⓕ e fissarla saldamente alla parete.

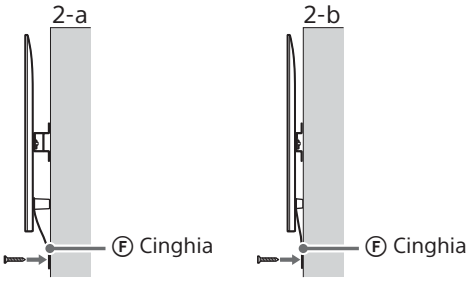

- Utilizzare una vite con diametro di 5 mm o equivalente (non in dotazione).

Nota

- Tirare delicatamente il fondo del televisore verso di sé per verificare che non si possa muovere in avanti. Se c'è qualche movimento, significa che non è stato fissato correttamente ed è necessario fissare nuovamente la cinghia Ⓕ in modo saldo.

Eccetto 189,3 cm (75 pollici) e superiore (eccetto che per l'Egitto) Eccetto 75 pollici (189,3 cm) e superiore (solo per l'Egitto)

AVVERTENZA

- Per trasportare un televisore di grandi dimensioni sono necessarie due o più persone (tre o più persone per televisori da 189,3 cm (75 pollici) e più) (eccetto che per l'Egitto).
  Per trasportare un televisore di grandi dimensioni sono necessarie due o più persone (tre o più persone per televisori da 75 pollici (189,3 cm) e più) (solo per l'Egitto).

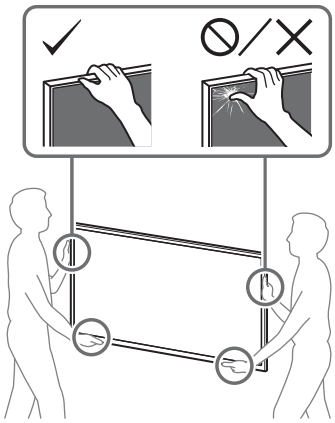

1 Sollevare il televisore.

- Per la posizione dei ganci Ⓑ da appendere alla base (20) Ⓐ o all'adattatore della base Ⓘ, consultare la sezione "Caratteristiche tecniche" alla fine del presente manuale d'uso per la posizione di montaggio dell'adattatore della base Ⓘ.
- Assicurarsi che la parte posteriore del televisore sia a contatto con la base (20) Ⓐ o l'adattatore della base Ⓘ quando si tiene il televisore.

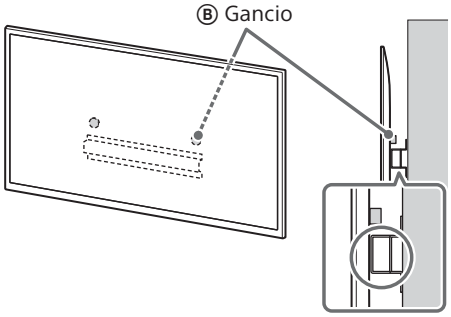

Nota

- Tenere saldamente il televisore con entrambe le mani.

2 Installare il televisore sulla base (20) Ⓐ o sull'adattatore della base Ⓘ.

- Far scorrere delicatamente verso il basso il televisore e agganciare i ganci Ⓑ posizionati sul retro del televisore alla base (20) Ⓐ o all'adattatore della base Ⓘ, accertandosi di controllare la forma dei fori.
- Dopo l'installazione del televisore alla parete, verificare che i ganci Ⓑ siano fissati saldamente alla base (20) Ⓐ o all'adattatore della base Ⓘ.
- Rilasciare entrambe le mani lentamente per assicurarsi che il televisore non cada.

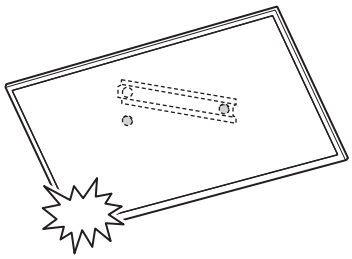

IT

Se è selezionato il montaggio standard (2-a):

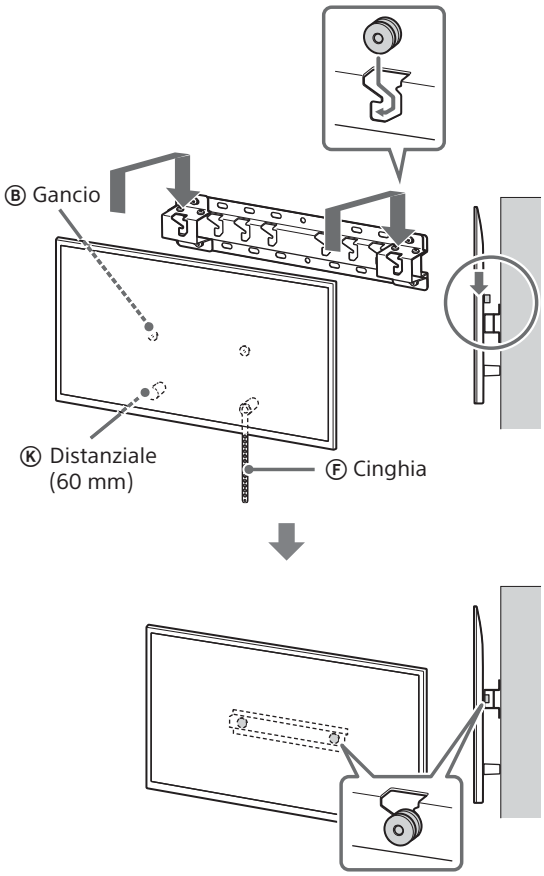

Se è selezionato il montaggio sottile (2-b):

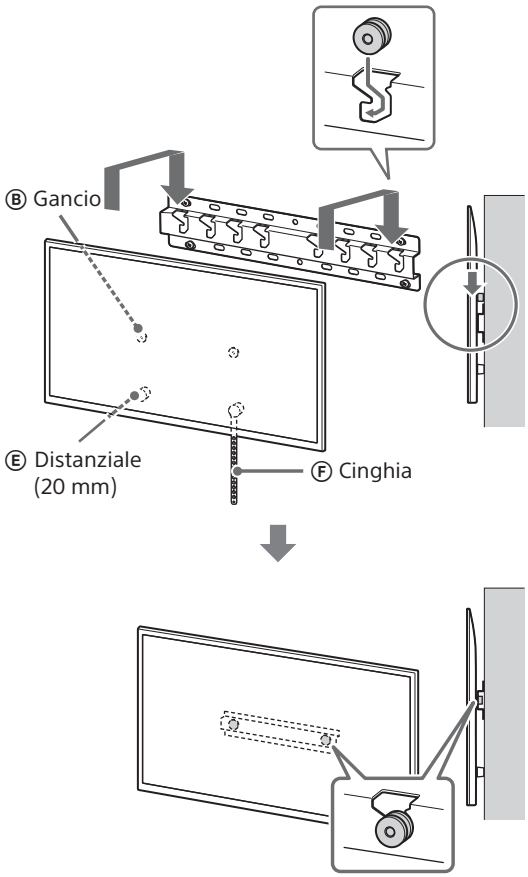

3 Evitare che il fondo del televisore si sposti.

- Sollevare la cinghia Ⓕ e fissarla saldamente alla parete.

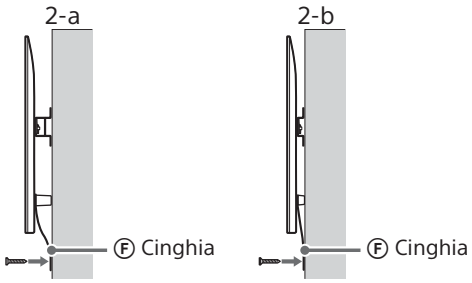

- Utilizzare una vite con diametro di 5 mm o equivalente (non in dotazione).

Nota

- Tirare delicatamente il fondo del televisore verso di sé per verificare che non si possa muovere in avanti. Se c'è qualche movimento, significa che non è stato fissato correttamente ed è necessario fissare nuovamente la cinghia Ⓕ in modo saldo.

Controllo finale dopo l'installazione

Verificare quanto segue.

- I ganci Ⓑ sono fissati saldamente alla base (20) Ⓐ o all'adattatore della base Ⓘ.
- I cavi non sono attorcigliati o incastrati.
- La cinghia Ⓕ è fissata saldamente e non è allentata.

AVVERTENZA

- Un posizionamento non corretto del cavo di alimentazione CA ecc. può causare corto circuiti e, di conseguenza, incendi o scosse elettriche. Una volta completata l'installazione, accertarsi di verificarne la sicurezza.

Altre informazioni

Per rimuovere il televisore, attenersi alla procedura di installazione descritta in precedenza, ma in ordine inverso.

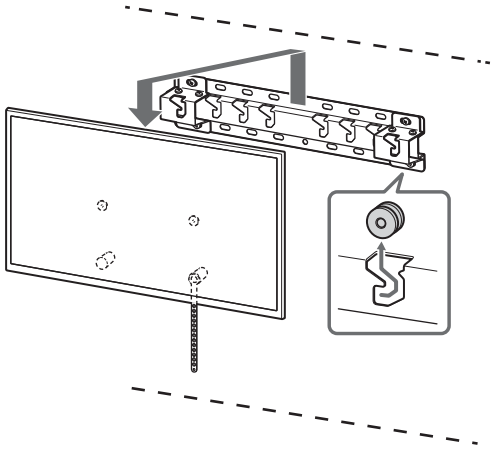

AVVERTENZA

- Per trasportare un televisore di grandi dimensioni sono necessarie due o più persone (tre o più persone per televisori da 189,3 cm (75 pollici) e più) (eccetto che per l'Egitto).
  Per trasportare un televisore di grandi dimensioni sono necessarie due o più persone (tre o più persone per televisori da 75 pollici (189,3 cm) e più) (solo per l'Egitto).

IT

Installationsinformation för användning av Sony väggfäste (SU-WL450)

Modeller som stöds*1*2:

*1 I aktuella modellnamn anger ”x”/”xx” siffror och/eller tecken som är specifika för varje modell.

*2 Endast för begränsad region/land.

K-85XR9xM2 / 85XR7xM2 / 75XR9xM2 / 75XR7xM2 / 65XR9xM2 / 65XR7xM2 / 55XR7xM2 / 50XR7xM2

Y-85XR9xM2 / 85XR7xM2 / 75XR9xM2 / 75XR7xM2 / 65XR9xM2 / 65XR7xM2 / 55XR7xM2 / 50XR7xM2

FW-85BZ4xP / 85BZ3xP / 75BZ4xP / 75BZ3xP / 65BZ4xP / 65BZ3xP / 55BZ4xP / 55BZ3xP / 50BZ3xP / 43BZ3xP

Produktnamnet ”TV” indikerat i denna manual kan variera beroende på din modell. Se bruksanvisningen eller referensmaterialet för det faktiska produktnamnet.

Till kunder
För att skydda produkten och av säkerhetsskäl rekommenderar Sony starkt att TV:n installeras av Sony-återförsäljare eller licensierade installatörer. Försök inte att installera den själv.

Till Sony-återförsäljare och installatörer
Ägna full uppmärksamhet åt säkerheten under installation, periodiskt underhåll och undersökning av denna produkt.

Tillräcklig expertis krävs för att installera denna produkt, speciellt för att fastställa väggens styrka när det gäller att hålla upp TV:ns vikt. Anlita alltid en Sony-återförsäljare eller en licensierad installatör och ägna vederbörlig uppmärksamhet åt säkerhet under installationen. Sony är inte ansvarsskyldiga för materiella skador eller personskador som orsakats av felaktig hantering eller felaktig installation.

För säkerhet och riktig installation, följ användarinstruktionerna för väggfästet, TV:ns startguide och anvisningarna i denna manual.

Väggfäste

Om säkerhet

Tack för att du valt denna produkt.

Till kunder

Montera TV:n på väggen

⚠ VARNING

INSTALLATION MÅSTE UTFÖRAS AV KUNNIGA PERSONER

Denna produkt bör endast installeras av en kunnig installatör som är utbildad i att avgöra om väggen håller för TV:ns vikt. Det kan hända att TV:n faller i golvet och orsakar allvarlig skada om den inte säkras ordentligt under installationen. Sony är inte ansvarigt för eventuella person- eller materialskador som orsakats av felaktig hantering eller felaktig installation, eller av att annat än den specificerade produkten installerats. Dina eventuella lagenliga rättigheter påverkas inte.

Till Sony-återförsäljare

Installationen av denna produkt kräver att du har tillräckliga kunskaper. För att du ska kunna göra den här installationen säker måste du ta del av informationen i den här bruksanvisningen. Sony kan inte hållas ansvarigt för eventuella skador eller personskador som orsakats av felaktig användning eller felaktig installation. Vänligen ge denna manual till kunden efter utförd installation.

I den här bruksanvisningen finns instruktioner för hur produkten används samt information om sådant som du bör känna till för att undvika olyckor. Det är ditt ansvar att noggrant läsa igenom, förstå och följa alla anvisningar i denna bruksanvisning. Underlåtenhet att göra det kan resultera i allvarlig personskada eller skada på egendom, och kan upphäva garantin. Behåll denna manual för framtida bruk.

Produkter från Sony är utformade med tanke på säkerhet. Om produkterna emellertid används felaktigt kan det leda till allvarliga personskador till följd av brand, elstötar eller av att produkten vält eller fallit ned. Förebygg sådana olyckor genom att inte åsidosätta säkerheten.

SE UPP

Angivna produkter

Detta väggfäste är tillverkat för att användas tillsammans med passande TV-apparater. Se respektive bruksanvisning eller referensmaterial för varje TV-apparat för att se om detta väggfäste kan användas.

Till kunder

VARNING

Om följande säkerhetsföreskrifter inte följs kan det leda till allvarliga personskador eller dödsfall som följd av brand, elektriska stötar, att produkten välter eller faller ner.

Överlåt installationen till behörig personal och se till att barn inte befinner sig i närheten när installationen utförs.

Om väggfästet eller TV:n inte installeras på rätt sätt kan följande olyckor ske. Se till att installationen utförs av behörig personal.

- TV:n kan falla ner och orsaka allvarliga skador som skrapsår eller benbrott.
- Om väggen där väggfästet monteras inte är stabil, jämn eller lodrät mot golvet, kan enheten lossna och orsaka skador på person och/eller egendom. Väggen skall vara stark nog att klara en vikt på minst fyra gånger TV:ns vikt.
  (Mer information om vikten finns i bruksanvisningen eller referensmaterialet till TV:n.)
- Om inte installationen av väggfästet sitter stabilt kan enheten lossna och orsaka skador på person och/eller egendom.

Överlåt förflyttning eller nedmontering av TV:n till behörig person.

Om obehöriga personer transporterar eller monterar ner TV:n kan den falla och orsaka allvarliga person- eller egendomsskador. Det krävs två eller fler personer (tre eller fler personer för 189,3 cm (75 tum) eller större TV) för att bära en stor TV-apparat (utom Egypten).
Det krävs två eller fler personer (tre eller fler personer för 75 tum (189,3 cm) eller större TV) för att bära en stor TV-apparat (endast Egypten).

Ta inte ur några skruvar etc. efter att TV:n monterats.

Det kan leda till att TV:n faller ner och orsakar allvarliga person- eller egendomsskador.

Modifiera inte väggfästets olika delar.

Då kan väggfästet lossna och orsaka skador på person och/eller egendom.

Montera ingen annan utrustning än den specificerade produkten.

Detta väggfäste är tillverkat enbart för användning tillsammans med angiven produkt. Om du använder det för montering av annan utrustning kan det lossna eller gå sönder och orsaka skador på person eller egendom.

Utsätt inte väggfästet för annan belastning än den från TV:n. Skaka inte TV:n åt vänster/höger, uppåt/nedåt.

Det kan leda till att TV:n faller ner och orsakar allvarliga person- eller egendomsskador.

Luta dig inte mot eller häng på TV:n.

Luta dig inte mot eller häng på TV:n eftersom den kan falla ner på dig och orsaka allvarlig skada.

SE UPP

Om du inte efterföljer följande säkerhetsföreskrifter finns det risk för personskador eller skador på egendom.

- Förvara oanvända delar på en säker plast för framtida användning.
  Håll borta från barn.

Hantera enheten försiktig när du rengör den eller utför underhåll.

Tyng inte onödigt mycket på TV:ns ovansida. Det kan leda till att TV:n faller ner och orsakar allvarliga person- eller egendomsskador.

Försiktighetsåtgärder

- Om du använder TV:n monterad på väggfästet under en längre tid, finns det risk att väggen bakom eller ovanför TV:n missfärgas eller att tapeten lossnar, beroende på väggmaterialet.
- Om du tar bort väggfästet från väggen efter installationen finns skruvhålen kvar i väggen.
- Använd inte väggfästet på platser som är utsatta för mekanisk vibration.

Installera väggfästet

Till Sony-återförsäljare

VARNING

Följande instruktioner gäller bara för Sony-återförsäljare. Läs ovanstående säkerhetsföreskrifter noga och släpp aldrig tanken på säkerheten, vare sig under installation, underhåll eller kontroll av den här produkten.

Installera inte väggfästet på en yta där TV:ns hörn eller sidor skjuter ut från väggen.

Installera inte väggfästet på en yta, till exempel en pelare, där TV:ns hörn eller sidor skjuter ut från väggen. Om en person eller ett föremål råkar slå emot TV:ns utskjutande delar kan det leda till allvarlig person- eller egendomsskada.

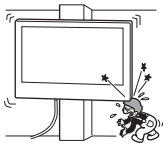

Installera inte TV:n över eller under en luftkonditioneringsanläggning.

Om TV:n utsätts för vattenläckage eller luftströmmar från en luftkonditioneringsanläggning under en längre tid kan det leda till brand, elektriska stötar eller funktionsstörning hos TV:n.

Följ anvisningarna i den här bruksanvisningen noga så att monteringen av väggfästet uppfyller säkerhetskraven.

Om någon av skruvarna sitter löst eller lossnar kan väggfästet lossna och orsaka skador på person eller egendom. Se till att du använder rätt skruv för väggmaterialet och skruva fast enheten ordentligt med minst fyra skruvar på 8 mm i diameter (eller motsvarande).

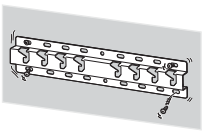

Följ anvisningarna i den här bruksanvisningen så att de medföljande skruvarna och monteringsdetaljerna blir använda på rätt sätt. Om du använder ersättningsdetaljer kan TV:n falla ner och orsaka personskador eller skador på TV:n.

Se till att fästet monteras ihop korrekt enligt instruktionerna i bruksanvisningen.

Om någon av skruvarna sitter löst eller lossnat helt, kan TV:n lossna och orsaka personskador eller skador på TV:n.

Fäst och dra åt skruvarna på den plats där de är avsedda att sitta.

I annat fall kan TV:n falla ner och orsaka personskador eller skador på TV:n.

Utsätt inte TV:n för stötar vid installationen.

Om TV:n utsätts för stötar kan den falla ner eller gå sönder. Detta kan orsaka personskador.

Installera TV:n på en vägg som är både lodrät och slät.

Annars kan TV:n falla ner och orsaka personskador.

När TV:n installerats på rätt sätt fäster du kablarna ordentligt.

Om personer eller föremål trasslar in sig i kablarna kan det orsaka personskador eller skador på TV:n.

Se till att inte nätkabeln eller anslutningskabeln kommer i kläm.

Om nätkabeln eller anslutningskabeln kläms mellan enheten och väggen, eller böjs och vrids med våld, kan de inre ledarna i kablarna friläggas, vilket kan leda till kortslutning eller strömavbrott. Det kan i sin tur leda till brand eller elektrisk stöt.

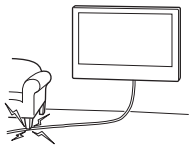

Skruvarna som behövs för att skruva fast väggfästet på väggen medföljer ej.

Skruva fast väggfästet med skruvar som är avpassade efter väggmaterialet och väggens struktur.

Innan du börjar

- De bilder av TV-apparater som visas i denna manual är exempel avsedda att förtydliga anvisningarna. Det kan därför hända att bilderna skiljer sig från den aktuella TV:ns verkliga utseende.

Vad är din vägg byggd av?

Kontrollera först vilken typ av vägg TV:n ska installeras på.

Gipsvägg med träreglar	Massiv betong eller betongblock
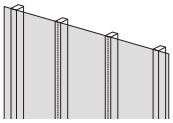	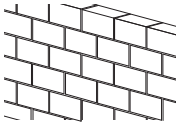
Försiktighetsåtgärder • Maximal tjocklek för gipsvägg: 16 mm. • Säkerställ att storleken av träreglarna är minst 51 mm × 102 mm för vanlig installation eller 38 mm × 89 mm för nominell installation.	**Försiktighetsåtgärder** • Montera väggfästet direkt på den massiva betongväggen. • Säkerställ att betongväggen är minst 203 mm tjock. • Säkerställ att storleken av varje betongblock är minst 203 mm × 203 mm × 406 mm.

SE

Kontrollera delarna

Medföljer SU-WL450

- Kontrollera så att alla delar medföljer.
- Vissa delar kanske inte används till din modell.

Ⓐ Bas (20) (×1)	Ⓑ Block (×2)	Ⓒ Skruv (+PSW 6 × 20) (×4)	Ⓓ Skruv (+PSW 4 × 20) med bussning (×2)
Ⓔ Distans (20 mm) (×2)	Ⓕ Rem (×1)	Ⓖ Bussning (20) (M4) (×2)	Ⓗ Skruv (+PSW 4 × 20) (×2)
Ⓘ Basadapter (×2)	Ⓙ Skruv (+PSW 4 × 10) (×8)	Ⓚ Distans (60 mm) (×2)	Ⓛ Skruv (+PSW 6 × 50) (×2)
Ⓜ Bussning (M4) (×2)	Ⓝ Skruv (+PSW 4 × 50) (×2)		

Medföljer TV:n

Väggfästanordning VS (×4)*1

*1 Endast för begränsad region/land/modell.

Förbereda installationen

- Ha TV:ns bruksanvisning eller referensmaterial och startguide till hands före installation.
- Kontrollera din TV:s monteringsplats.
- Förbered minst fyra skruvar med en diameter på 8 mm och en skruv med en diameter på 5 mm eller liknande (medföljer ej). Välj skruvar som är lämpliga för väggmaterialet.
- Förbered följande verktyg:

*1	5,5 mm 10 mm		
*2		1,5 N·m {15 kgf·cm}	*3 1,5 N·m {15 kgf·cm}
	*2 (×4)	(×4) 8 mm × 60 mm	5 mm
*4			

*1 Endast för gipsvägg med träreglar

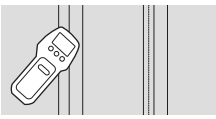

*2 Endast för betongvägg eller betongblock
*3 Beroende på modeller
*4 Endast för TV som är 189,3 cm (75 tum) eller större (utom Egypten)
Endast för TV som är 75 tum (189,3 cm) eller större (endast Egypten)

SE

Montera väggfästet på väggen

1 Välj installationsplats.

Kontrollera att väggen är stor nog för TV:n och att den är stark nog för en vikt som är fyra gånger TV:ns vikt.
Se TV:ns bruksanvisning eller referensmaterial avseende TV:ns vikt.

Obs!
- När TV:n monteras på väggen lutar TV:ns övre sida något framåt.
- Vi rekommenderar att du kontrollerar TV:n placering i visningsmiljön.

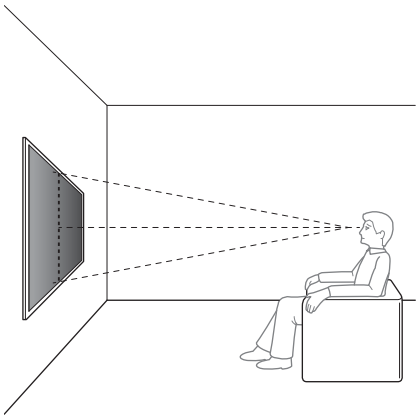

2 Välj typ av väggmontering enligt nedan.

2-a: Standardmontering
2-b: Väggnära montering
- Se ”Specifikationer” i slutet av denna bruksanvisning för mått för installation av väggfäste på väggen.

VARNING
- När 2-b väljs är åtkomst till uttagen på baksidan begränsad.

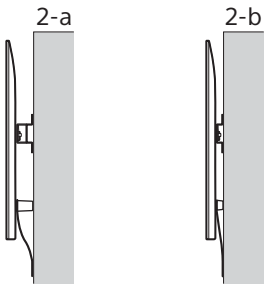

3 Om standardmontering (2-a) är valt:

Montera basadapter Ⓘ med skruv (+PSW 4 × 10) Ⓙ i bas (20) Ⓐ.
- Se ”Specifikationer” i slutet av denna bruksanvisning för monteringsplats för basadapter Ⓘ.

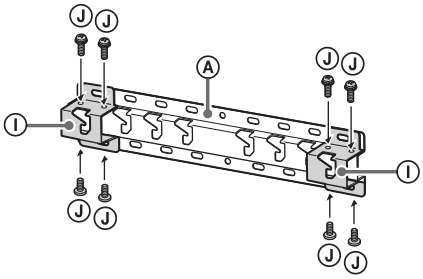

Ex.: Montering av basadapter Ⓘ på plats ”a”

Om väggnära montering (2-b) är valt:

Hoppa över denna punkt.

4 Avgör var skruvarna ska sitta vid montering av basen (20) Ⓐ.

- Se ”Specifikationer”.

VARNING
- Försäkra dig om att väggen där TV:n skall monteras är tillräckligt stark. Förstärk väggen ordentligt om så behövs.
- Den vägg som TV:n ska monteras på måste vara stark nog att bära en vikt på minst **fyra gånger** TV:ns vikt. (Mer information om vikten finns i bruksanvisningen eller referensmaterialet till TV:n.)

Om standardmontering (2-a) är valt:
Använd hållägena på basadapter Ⓘ.

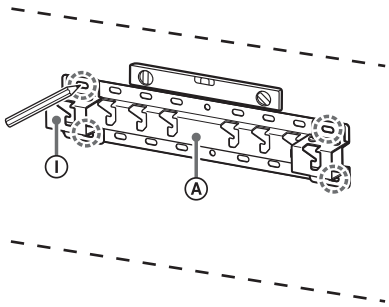

Ex.: Markering av plats ”a” för montering i bas (20) Ⓐ

Om väggnära montering (2-b) är valt:

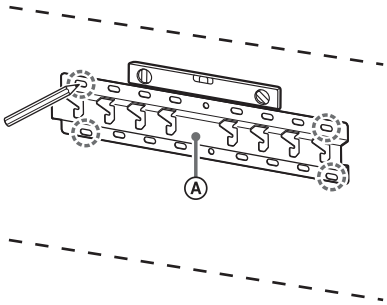

Ex.: Markering av plats ”a” för montering i bas (20) Ⓐ

5 Borra ledhål i de markeringar du gjort.

Se till att den plats på väggen där hålen ska borras håller för en vikt som är minst fyra gånger TV:ns vikt.

Borrning i gipsvägg med träreglar:

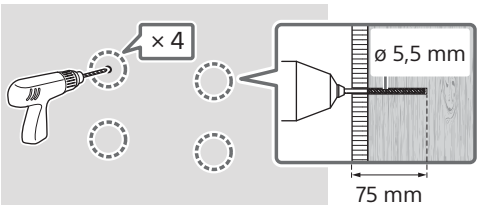

Obs!
- Pilothål måste borras till ett djup av 75 mm med en borrspets som är 5,5 mm i diameter.

Borrning i massiv betong eller betongblock:

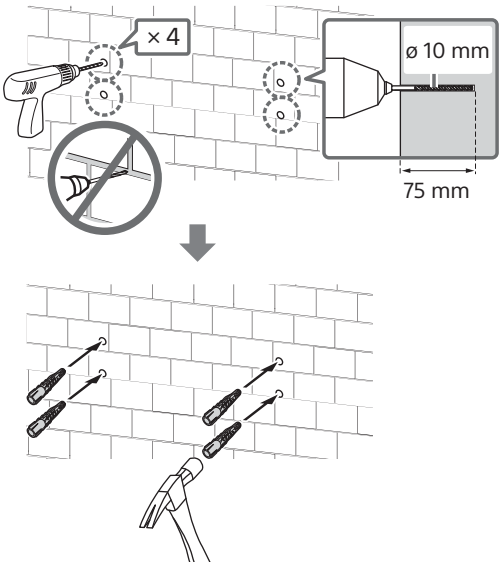

Obs!
- Pilothål måste borras till ett djup av 75 mm med en borrspets som är 10 mm i diameter.

6 Installera basen (20) Ⓐ på väggen med lämpliga skruvar (medföljer ej).

Obs!
- Förbered minst fyra skruvar med en diameter på 8 mm eller liknande (medföljer ej).
- Använd ett vattenpass för att kontrollera att basen (20) Ⓐ sitter horisontalt.

Om standardmontering (2-a) är valt:
Sätt fyra skruvar i hålen för basadapter Ⓘ med bas (20) Ⓐ.

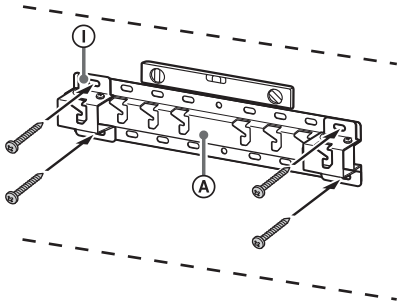

Ex.: Montering av bas (20) Ⓐ på plats ”a”

Om väggnära montering (2-b) är valt:

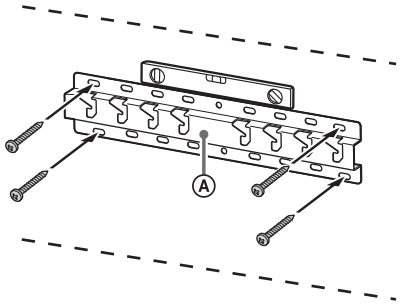

Ex.: Montering av bas (20) Ⓐ på plats ”a”

7 189,3 cm (75 tum) eller större (utom Egypten) 75 tum (189,3 cm) eller större (endast Egypten)

Markera installationsplatsen på väggen.

Använd maskeringstejp etc. (medföljer ej) för att markera TV: ns läge nära basen (20) Ⓐ eller basadaptern Ⓘ.
- Se ”Specifikationer” i slutet av denna bruksanvisning för väggmärkning för TV:ns installationsplats.

SE

Utom 189,3 cm (75 tum) eller större (utom Egypten)
Utom 75 tum (189,3 cm) eller större (endast Egypten)
Hoppa över denna punkt.

Förbered installationen av TV:n

Användningsmetoderna kan variera beroende på modell. Se ”Förberedelse inför installationen av TV:n” på sidan 523.

Montera TV:n på väggen

189,3 cm (75 tum) eller större (utom Egypten)
75 tum (189,3 cm) eller större (endast Egypten)

VARNING

- Det krävs två eller fler personer (tre eller fler personer för 189,3 cm (75 tum) eller större TV) för att bära en stor TV-apparat (utom Egypten).
  Det krävs två eller fler personer (tre eller fler personer för 75 tum (189,3 cm) eller större TV) för att bära en stor TV-apparat (endast Egypten).

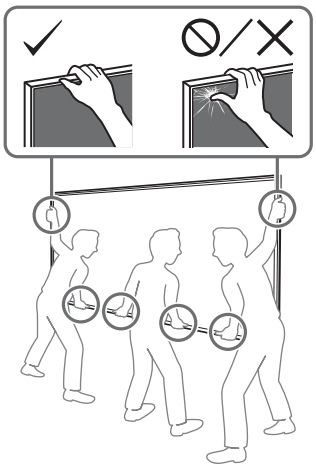

1 Lyft TV:n.

- För platsen där blocken Ⓑ ska hänga på basen (20) Ⓐ eller basadaptern Ⓘ, se ”Specifikationer” i slutet av denna bruksanvisning för monteringsplatsen för basadaptern Ⓘ.
- Se till att baksidan av TV: n berör basen (20) Ⓐ eller basadaptern Ⓘ när du håller TV: n.

Obs!

- Håll TV:n säkert med båda händerna och tillse att remmen Ⓕ och basen på TV:n justeras till maskeringstejpen.
- Bär TV:n med tre personer och personen framför TV:n guidar de andra för att justera läget.

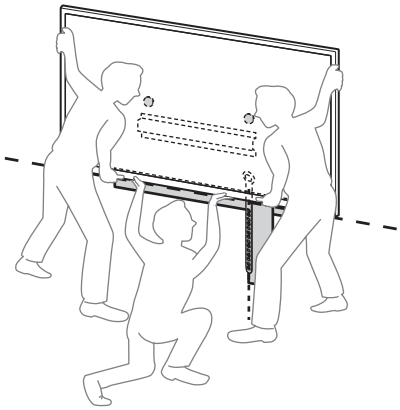

- Ta stor omsorg när du installerar TV: N på väggen särskilt för den person som stöder TV underifrån, TV-apparaten kan välta och orsaka allvarliga personskador eller t.o.m. döden.

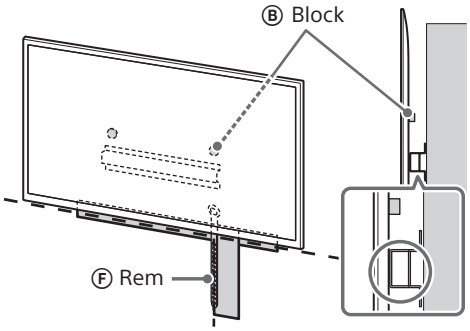

2 Montera TV:n på basen (20) Ⓐ eller basadaptern Ⓘ.

- Låt försiktigt TV:n glida ner och häng block Ⓑ fästa till baksidan på TV:n till basen (20) Ⓐ eller basadaptern Ⓘ, och tillse att formen på hålen bekräftas.
- När TV:n har monterats på väggen ska man kontrollera att blocken Ⓑ är ordentligt fästa i basen (20) Ⓐ eller basadaptern Ⓘ.
- Frigör båda händerna sakta för att säkerställa att TV:n inte faller ner.

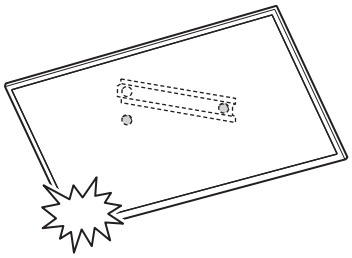

- Efter montering av TV:n på väggen, ta bort maskeringstejpen mm. från väggen.

SE

Om standardmontering (2-a) är valt:

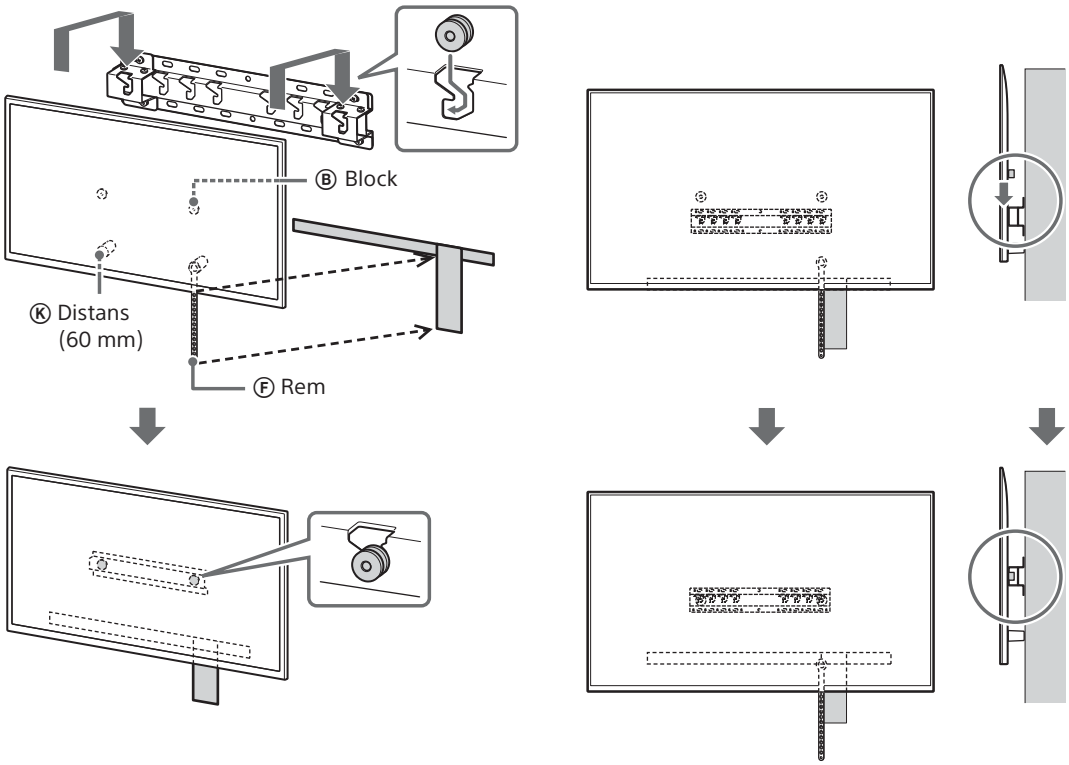

Om väggnära montering (2-b) är valt:

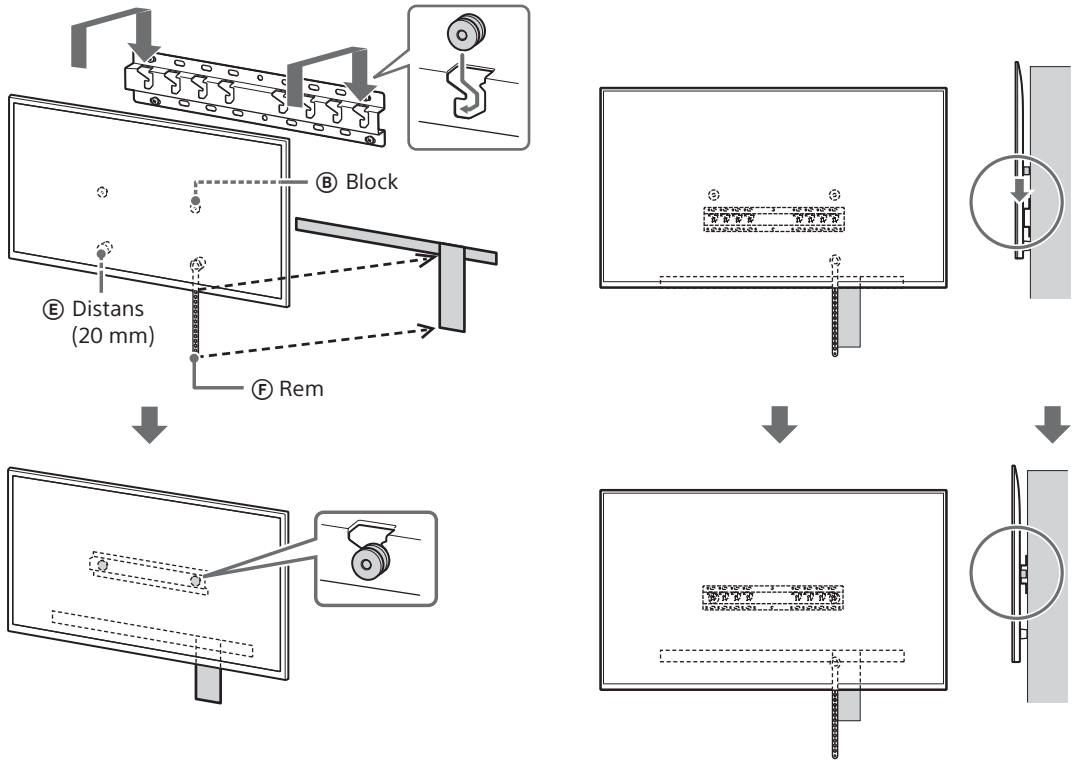

3 Förhindra att TV:ns nedre del flyttar sig.

- Spänn åt remmen Ⓕ och fäst den ordentligt i väggen.

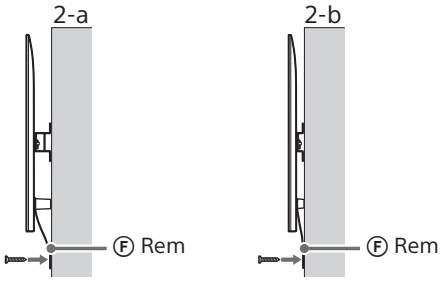

- Använd en skruv på 5 mm i diameter eller liknande (medföljer ej).

Obs!

- Försök dra TV:ns nedre del mot dig för att se till att den inte rör sig. Om TV:n rör sig sitter den inte fast som den ska och remmen Ⓕ måste dras åt ytterligare.

Utom 189,3 cm (75 tum) eller större (utom Egypten)
Utom 75 tum (189,3 cm) eller större (endast Egypten)

VARNING

- Det krävs två eller fler personer (tre eller fler personer för 189,3 cm (75 tum) eller större TV) för att bära en stor TV-apparat (utom Egypten).
  Det krävs två eller fler personer (tre eller fler personer för 75 tum (189,3 cm) eller större TV) för att bära en stor TV-apparat (endast Egypten).

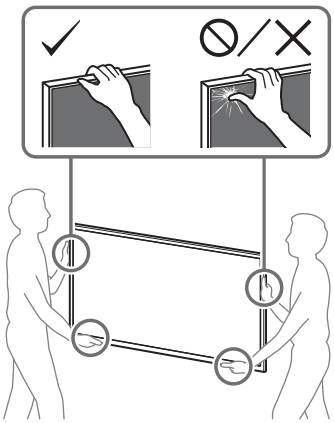

1 Lyft TV:n.

- För platsen där blocken Ⓑ ska hänga på basen (20) Ⓐ eller basadaptern Ⓘ, se ”Specifikationer” i slutet av denna bruksanvisning för monteringsplatsen för basadaptern Ⓘ.
- Se till att baksidan av TV: n berör basen (20) Ⓐ eller basadaptern Ⓘ när du håller TV: n.

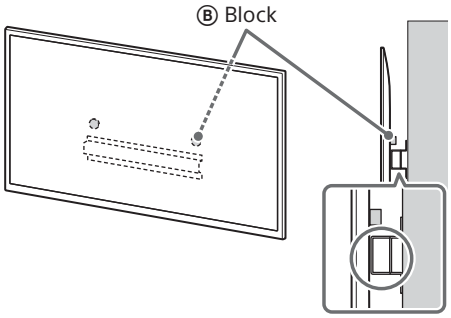

Obs!

- Håll TV:n säkert med båda händerna.

2 Montera TV:n på basen (20) Ⓐ eller basadaptern Ⓘ.

- Låt försiktigt TV:n glida ner och häng block Ⓑ fästa till baksidan på TV:n till basen (20) Ⓐ eller basadaptern Ⓘ, och tillse att formen på hålen bekräftas.
- När TV:n har monterats på väggen ska man kontrollera att blocken Ⓑ är ordentligt fästa i basen (20) Ⓐ eller basadaptern Ⓘ.
- Frigör båda händerna sakta för att säkerställa att TV:n inte faller ner.

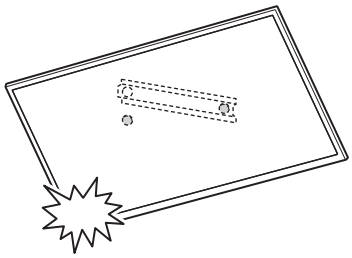

SE

Om standardmontering (2-a) är valt:

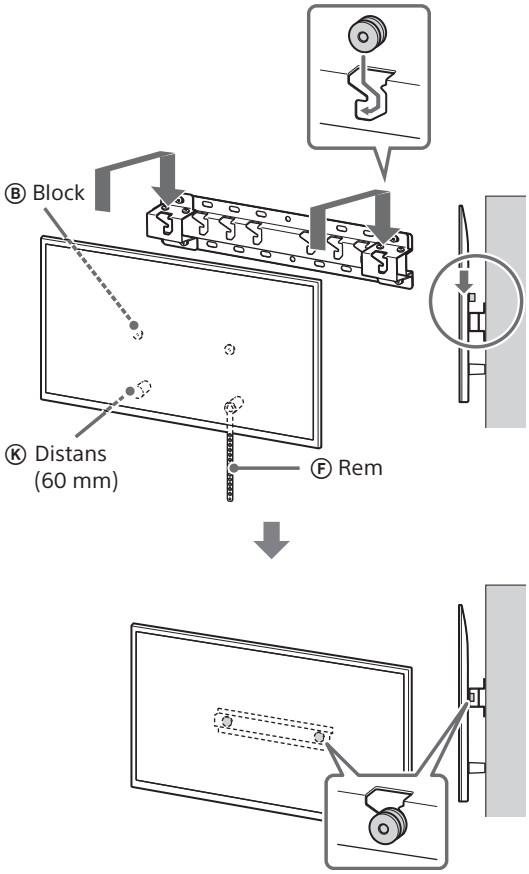

Om väggnära montering (2-b) är valt:

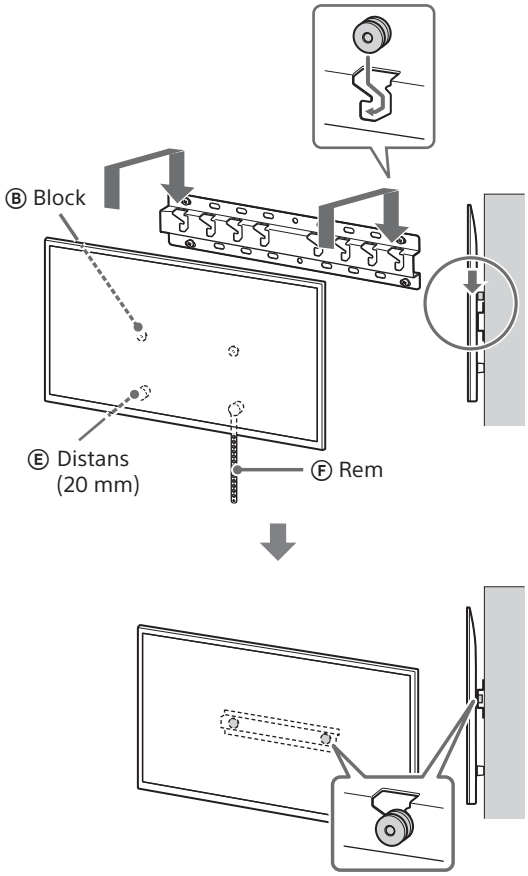

3 Förhindra att TV:ns nedre del flyttar sig.

- Spänn åt remmen Ⓕ och fäst den ordentligt i väggen.

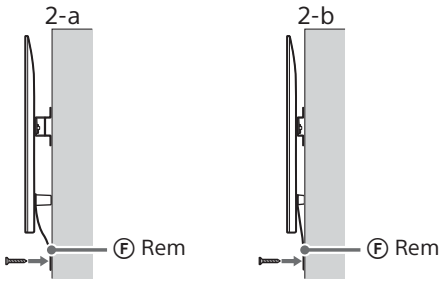

- Använd en skruv på 5 mm i diameter eller liknande (medföljer ej).

Obs!

- Försök dra TV:ns nedre del mot dig för att se till att den inte rör sig. Om TV:n rör sig sitter den inte fast som den ska och remmen Ⓕ måste dras åt ytterligare.

Kontrollera att installationen har slutförts

Kontrollera följande punkter.

- Att blocken Ⓑ hänger ordentligt på basen (20) Ⓐ eller basadaptern Ⓘ.
- Sladden och kabeln inte har vridits eller kommit i kläm.
- Remmen Ⓕ är åtdragen och inte hänger slappt.

VARNING

- Felaktig placering av nätkabeln etc. leda till brand eller elektriska stötar till följd av en kortslutning. Av säkerhetsskäl är det viktigt att du kontrollerar att installationen har slutförts.

Övrig information

Ta bort TV:n genom att utföra installationsförfarandet i omvänd ordning.

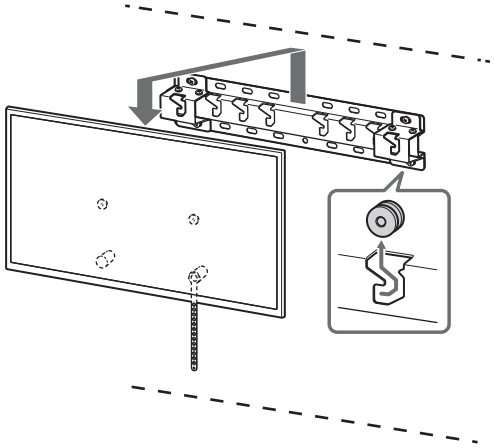

VARNING

- Det krävs två eller fler personer (tre eller fler personer för 189,3 cm (75 tum) eller större TV) för att bära en stor TV-apparat (utom Egypten).
  Det krävs två eller fler personer (tre eller fler personer för 75 tum (189,3 cm) eller större TV) för att bära en stor TV-apparat (endast Egypten).

SE

Informacje dotyczące instalacji w celu korzystania z uchwytu ściennego firmy Sony (SU-WL450)

Obsługiwane modele*1*2:

*1 Symbol „x”/„xx” w rzeczywistych nazwach modeli wskazuje cyfry i/lub znaki specyficzne dla danego modelu.

*2 Wyłącznie w przypadku niektórych regionów/krajów.

K-85XR9xM2 / 85XR7xM2 / 75XR9xM2 / 75XR7xM2 / 65XR9xM2 / 65XR7xM2 / 55XR7xM2 / 50XR7xM2

Y-85XR9xM2 / 85XR7xM2 / 75XR9xM2 / 75XR7xM2 / 65XR9xM2 / 65XR7xM2 / 55XR7xM2 / 50XR7xM2

FW-85BZ4xP / 85BZ3xP / 75BZ4xP / 75BZ3xP / 65BZ4xP / 65BZ3xP / 55BZ4xP / 55BZ3xP / 50BZ3xP / 43BZ3xP

Nazwa produktu „telewizor” podana w niniejszej instrukcji może się różnić w zależności od modelu. Rzeczywistą nazwę produktu można sprawdzić w jego Instrukcji obsługi lub Przewodniku.

Do Klientów
W celu zapewnienia ochrony produktu i bezpieczeństwa firma Sony zdecydowanie zaleca przeprowadzenie montażu telewizora przez dystrybutorów Sony lub licencjonowanych wykonawców. Nie należy podejmować samodzielnych prób montażu.

Do dystrybutorów Sony i wykonawców
Podczas montażu, okresowej konserwacji i sprawdzania tego produktu należy przestrzegać wszystkich zasad bezpieczeństwa.

Do zamontowania tego produktu konieczne jest posiadanie odpowiedniego doświadczenia, co dotyczy szczególnie sprawdzania nośności ściany w celu podtrzymania ciężaru telewizora. Montaż tego produktu do ściany należy powierzyć dystrybutorom Sony lub licencjonowanym wykonawcom, zwracając odpowiednią uwagę na kwestie bezpieczeństwa podczas montażu. Firma Sony nie ponosi odpowiedzialności za żadne szkody lub obrażenia wynikające z nieprawidłowego postępowania lub nieprawidłowego montażu.

W celu zapewnienia bezpiecznego i prawidłowego montażu należy stosować się do zaleceń przedstawionych w Instrukcji obsługi uchwytu ściennego, Przewodniku ustawień telewizora oraz do wskazówek podanych w niniejszej instrukcji.

Uchwyt ścienny

Informacje dotyczące bezpieczeństwa

Dziękujemy za zakup tego produktu.

Do Klientów

Montaż telewizora na ścianie

⚠ OSTRZEŻENIE

WYMAGANY FACHOWY MONTAŻ

Montaż produktu powinien wykonać tylko profesjonalny instalator, mający odpowiednie kwalifikacje, aby określić, czy ściana utrzyma masę telewizora. Jeśli telewizor nie zostanie odpowiednio zabezpieczony podczas montażu, może spaść i spowodować poważne obrażenia ciała. Firma Sony nie ponosi odpowiedzialności za jakiekolwiek szkody lub obrażenia ciała wynikające z nieprawidłowej obsługi lub montażu bądź instalacji innych urządzeń niż określony produkt. To zastrzeżenie nie ogranicza praw ustawowych klientów (jeśli takie przysługują).

Do dystrybutorów Sony

Do zamontowania tego produktu konieczne jest posiadanie odpowiedniego doświadczenia. Należy dokładnie przeczytać tę instrukcję obsługi, aby zapewnić bezpieczny przebieg prac montażowych. Firma Sony nie ponosi odpowiedzialności za żadne szkody lub obrażenia wynikające z nieprawidłowego postępowania lub nieprawidłowego montażu. Po zakończeniu montażu należy przekazać tę instrukcję klientowi.

W tej instrukcji obsługi przedstawiono prawidłową obsługę produktu oraz ważne środki ostrożności, mające na celu zapobieżenie wypadkom. Użytkownik ma obowiązek uważnie i ze zrozumieniem przeczytać wszystkie wskazówki w niniejszej instrukcji obsługi i postępować zgodnie z ich treścią. W przeciwnym razie może dojść do poważnych obrażeń ciała lub zniszczenia mienia, a także do unieważnienia gwarancji. Należy zachować tę instrukcję w celu wykorzystania w przyszłości.

Produkty firmy Sony są projektowane z myślą o zapewnieniu bezpieczeństwa. Nieprawidłowe korzystanie z produktów może jednak spowodować poważne obrażenia na skutek pożaru, porażenia prądem elektrycznym, przewrócenia się produktu lub jego upadku. Należy przestrzegać środków ostrożności, aby uniknąć tego typu wypadków.

Nadzór nad dystrybucją na terytorium RP :
Sony Europe B.V.
Da Vincilaan 7-D1, 1930 Zaventem, Belgia

UWAGA

Określone produkty

Ten uchwyt ścienny został zaprojektowany z myślą o użyciu z określonymi modelami telewizorów. W Instrukcji obsługi lub Przewodniku telewizora można sprawdzić, czy uchwytu ściennego można użyć z danym telewizorem.

Do Klientów

OSTRZEŻENIE

Nieprzestrzeganie poniższych środków ostrożności może spowodować poważne obrażenia lub śmierć na skutek pożaru, porażenia prądem elektrycznym lub upadku produktu.

Należy zlecać montaż licencjonowanym wykonawcom i zapewnić, aby podczas montażu nie znajdowały się w pobliżu dzieci.

Jeśli uchwyt ścienny lub telewizor nie zostaną zamontowane prawidłowo, może to skutkować następującymi wypadkami. Należy zlecać montaż licencjonowanym wykonawcom.

- Telewizor może spaść, powodując poważne obrażenia, takie jak stłuczenia czy złamania.
- Jeśli ściana, na której montowany jest uchwyt ścienny, jest niestabilna, nierówna albo nieprostopadła do podłogi, urządzenie może spaść, powodując obrażenia lub uszkodzenia mienia. Ściana musi być w stanie unieść ciężar co najmniej czterokrotnie większy od ciężaru telewizora.
  (Ciężar telewizora jest podany w jego Instrukcji obsługi lub Przewodniku).
- Jeśli montaż uchwytu ściennego do ściany nie zostanie wykonany odpowiednio mocno, urządzenie może spaść, powodując obrażenia lub uszkodzenia mienia.

Należy zlecać przemieszczanie i demontaż telewizora licencjonowanym wykonawcom.

Jeśli przemieszczaniem lub demontażem telewizora będą zajmować się osoby inne niż licencjonowani wykonawcy, telewizor może spaść, powodując obrażenia lub uszkodzenia mienia. Do przenoszenia dużego telewizora potrzeba dwóch lub więcej osób (trzech lub więcej w przypadku telewizorów o przekątnej 189,3 cm (75 cali) lub większej) (z wyjątkiem Egiptu).
Do przenoszenia dużego telewizora potrzeba dwóch lub więcej osób (trzech lub więcej w przypadku telewizorów o przekątnej 75 cali (189,3 cm) lub większej) (dotyczy tylko Egiptu).

Po zamontowaniu telewizora nie wykręcać śrub itp.

Na skutek takiego działania telewizor może spaść, powodując obrażenia lub uszkodzenia mienia.

Nie modyfikować elementów uchwytu ściennego.

Na skutek takiego działania uchwyt ścienny może spaść, powodując obrażenia lub uszkodzenia mienia.

Nie montować innych urządzeń niż określony produkt.

Ten uchwyt ścienny jest przewidziany do użytku wyłącznie z określonymi produktami. W przypadku zamontowania urządzenia innego niż określone, może ono spaść, powodując obrażenia lub uszkodzenia mienia.

Nie obciążać uchwytu ściennego obciążeniem innym niż telewizor. Nie potrząsaj telewizorem na boki ani w górę/w dół.

Na skutek takiego działania telewizor może spaść, powodując obrażenia lub uszkodzenia mienia.

Nie wieszać się ani nie opierać na telewizorze.

Nie wieszać się ani nie opierać na telewizorze, gdyż na skutek takiego działania telewizor może spaść, powodując poważne obrażenia.

PL

UWAGA

Nieprzestrzeganie poniższych środków ostrożności może spowodować obrażenia lub uszkodzenia mienia.

- Niewykorzystane części należy przechować w bezpiecznym miejscu do późniejszego wykorzystania.
  Należy je przechować w miejscu niedostępnym dla dzieci.

Podczas czyszczenia i konserwacji nie wywierać zbyt mocnego nacisku na produkt.

Nie naciskać zbyt mocno telewizora od góry. Na skutek takiego działania telewizor może spaść, powodując obrażenia lub uszkodzenia mienia.

Środki ostrożności

- W przypadku długotrwałego użytkowania telewizora zamontowanego na uchwycie ściennym ściana za lub ponad telewizorem może ulec odbarwieniu albo tapeta może się odkleić, w zależności od rodzaju materiału, jakim pokryta jest ściana.
- Po zdemontowaniu zamontowanego wcześniej do ściany uchwytu ściennego otwory w ścianie pozostają.
- Nie używać uchwytu ściennego w miejscach narażonych na drgania mechaniczne.

Montaż uchwytu ściennego

Do dystrybutorów Sony

OSTRZEŻENIE

Poniższe instrukcje są przeznaczone wyłącznie dla dystrybutorów Sony. Należy przeczytać powyższe środki ostrożności, zwracając szczególną uwagę na bezpieczeństwo podczas montażu, konserwacji i sprawdzania tego produktu.

Nie montować uchwytu ściennego na powierzchniach, w przypadku których narożniki lub boki telewizora mogłyby wystawać poza powierzchnię.

Nie montować uchwytu ściennego na powierzchniach takich jak filary, w przypadku których narożniki lub boki telewizora mogłyby wystawać poza powierzchnię. W razie uderzenia narożnika lub boku telewizora przez osobę lub obiekt mogłoby to spowodować obrażenia lub uszkodzenia mienia.

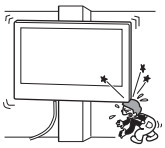

Nie montować telewizora nad lub pod klimatyzatorem.

W przypadku narażenia telewizora przez dłuższy czas na wycieki wody albo strumień powietrza z klimatyzatora może dojść do porażenia prądem elektrycznym lub awarii telewizora.

Uchwyt ścienny należy mocno zamocować do ściany, zgodnie ze wskazówkami podanymi w tej instrukcji obsługi.

Jeśli którakolwiek ze śrub poluzuje się lub wypadnie, uchwyt ścienny może spaść, powodując obrażenia lub uszkodzenia mienia. Należy używać śrub odpowiednich do materiału, z którego wykonana jest ściana i zamontować uchwyt za pomocą czterech lub więcej śrub o średnicy 8 mm (lub odpowiedników).

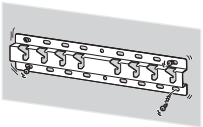

Należy używać dostarczonych śrub i elementów montażowych w prawidłowy sposób, zgodnie ze wskazówkami podanymi w tej instrukcji obsługi. W przypadku używania elementów zastępczych telewizor może spaść, powodując obrażenia lub uszkodzenie telewizora.

Uchwyt należy zamontować w prawidłowy sposób, zgodnie ze wskazówkami podanymi w tej instrukcji obsługi.

Jeśli którakolwiek ze śrub poluzuje się lub wypadnie, telewizor może spaść, powodując obrażenia lub uszkodzenie telewizora.

Śruby należy mocno wkręcać w wyznaczonych miejscach.

W innym przypadku telewizor może spaść, powodując obrażenia lub uszkodzenie telewizora.

Nie narażać telewizora na wstrząsy podczas montażu.

Na skutek wstrząsów telewizor może spaść lub rozpaść się. Może to spowodować obrażenia.

Montować telewizor na ścianie prostopadłej do podłogi i płaskiej.

W innym przypadku telewizor może spaść, powodując obrażenia.

Po zamontowaniu telewizora w prawidłowy sposób zamocować kable.

Zaplątanie się osób lub obiektów w kable może spowodować obrażenia lub uszkodzenia.

Nie dopuszczać do zaciśnięcia przewodu zasilającego lub kabli łączących.

W przypadku zaciśnięcia przewodu zasilającego lub kabli łączących pomiędzy urządzeniem a ścianą albo ich zginania lub skręcania na siłę może dojść do odsłonięcia wewnętrznych żył, a co za tym idzie do zwarcia lub przerwy w obwodzie. Może to spowodować pożar lub porażenie prądem elektrycznym.

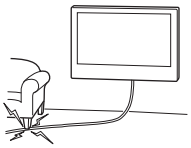

Śruby potrzebne do zamontowania uchwytu ściennego do ściany nie są dostarczone.

Podczas montażu uchwytu ściennego należy używać śrub odpowiednich do materiału i struktury ściany.

Przed rozpoczęciem

- Ilustracje telewizora przedstawione w niniejszej instrukcji to jedynie przykłady wykorzystane w celu zapewnienia skutecznego objaśnienia wymaganych czynności. Z tego powodu urządzenia na ilustracjach mogą wyglądać inaczej od rzeczywistego telewizora.

Z jakiego materiału wykonana jest ściana?

Sprawdzić, z jakiego materiału wykonana jest ściana, na której będzie zawieszany telewizor.

Płyta gipsowo-kartonowa ze stelażem	Lita ściana z betonu lub bloczków betonowych
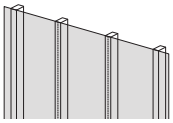	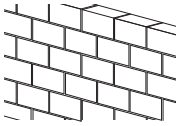
Środki ostrożności • Maksymalna grubość płyty gipsowo-kartonowej: 16 mm. • Upewnić się, że wymiary drewnianej deski stelażowej wewnętrznej są nie mniejsze niż 51 mm × 102 mm dla wymiarów typowych lub 38 mm × 89 mm dla wymiarów nominalnych.	**Środki ostrożności** • Uchwyt ścienny należy montować bezpośrednio na powierzchnię litej ściany betonowej. • Grubość litej ściany betonowej powinna być nie mniejsza niż 203 mm. • Wymiary bloczków, z których wykonana jest ściana, powinny być nie mniejsze niż 203 mm × 203 mm × 406 mm.

PL

Sprawdzenie elementów

Dostarczone z uchwytem SU-WL450

- Sprawdzić, czy wszystkie elementy zostały dostarczone.
- Niektórych części nie można użyć do posiadanego modelu.

Ⓐ Podstawa (20) (×1)	Ⓑ Kółko (×2)	Ⓒ Śruba (+PSW 6 × 20) (×4)	Ⓓ Śruba (+PSW 4 × 20) z tuleja (×2)
Ⓔ Podkładka dystansowa (20 mm) (×2)	Ⓕ Pasek (×1)	Ⓖ Tuleja (20) (M4) (×2)	Ⓗ Śruba (+PSW 4 × 20) (×2)
Ⓘ Adapter podstawy (×2)	Ⓙ Śruba (+PSW 4 × 10) (×8)	Ⓚ Podkładka dystansowa (60 mm) (×2)	Ⓛ Śruba (+PSW 6 × 50) (×2)
Ⓜ Tuleja (M4) (×2)	Ⓝ Śruba (+PSW 4 × 50) (×2)		

Dostarczone z telewizorem

Uchwyt ścienny VS (×4)*1

*1 Wyłącznie w przypadku niektórych regionów/krajów/modeli.

Przygotowanie do montażu

- W czasie instalacji należy mieć do dyspozycji Instrukcję obsługi lub Przewodnik telewizora oraz Przewodnik ustawień.
- Wybrać miejsce montażu telewizora.
- Przygotować cztery lub więcej śruby o średnicy 8 mm oraz jedną śrubę o średnicy 5 mm lub odpowiedniki (niedostarczone). Wybrać śruby odpowiednie do materiału, z którego wykonana jest ściana.
- Przygotuj następujące narzędzia:

*1	5,5 mm 10 mm		
*2		1,5 N·m {15 kgf·cm}	*3 1,5 N·m {15 kgf·cm}
	*2 (×4)	(×4) 8 mm × 60 mm	5 mm
*4			

*1 Tylko do płyt gipsowo-kartonowych ze stelażem

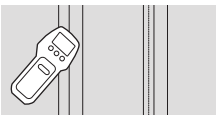

*2 Tylko do litych ścian betonowych lub z bloczków betonowych
*3 W zależności od modeli
*4 Tylko do telewizorów o przekątnej co najmniej 189,3 cm (75 cali) (z wyjątkiem Egiptu)
Tylko do telewizorów o przekątnej co najmniej 75 cali (189,3 cm) (dotyczy tylko Egiptu)

PL

Montaż uchwytu ściennego na ścianie

1 Wybrać miejsce montażu.

Upewnić się, że na ścianie jest wystarczająco dużo miejsca dla telewizora, a także że ściana jest w stanie unieść ciężar co najmniej czterokrotnie większy od ciężaru telewizora.
Ciężar telewizora można sprawdzić w jego Instrukcji obsługi lub Przewodniku.

Uwaga

- Po zamontowaniu telewizora na ścianie jego górna część jest lekko przechylona do przodu.
- Zalecamy sprawdzenie pozycji telewizora w miejscu oglądania.

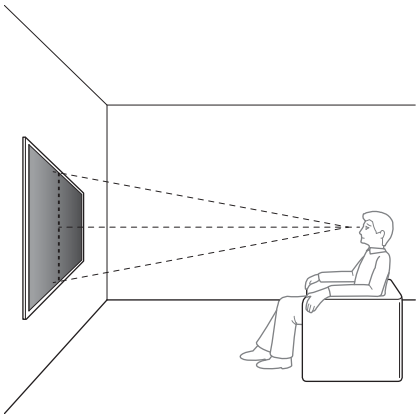

2 Wybierz sposób montażu ściennego zgodnie z opisem poniżej.

2-a: Standardowy montaż
2-b: Płaski montaż

- Aby uzyskać informacje na temat pomiarów wykonywanych dla montażu uchwytu ściennego na ścianie, należy przejść do sekcji „Specyfikacja” na końcu niniejszej instrukcji obsługi.

OSTRZEŻENIE

- Gdy wybrany zostanie wariant 2-b, dostęp do panelu tylnego będzie ograniczony.

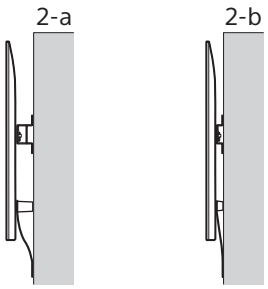

3 W przypadku wyboru standardowego montażu (2-a): Zamocuj adapter podstawy Ⓘ za pomocą śruby (+PSW 4 × 10) Ⓙ do podstawy (20) Ⓐ.

- Aby uzyskać informację na temat miejsca montażu adaptera podstawy Ⓘ, należy zapoznać się z sekcją „Specyfikacja” na końcu niniejszej Instrukcji obsługi.

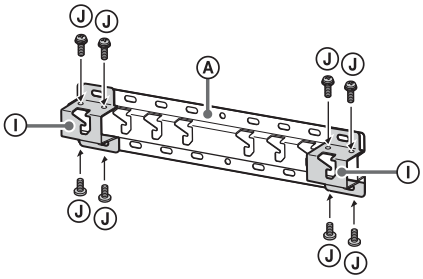

Przykład, montaż adaptera podstawy Ⓘ w miejscu „a”

W przypadku wyboru płaskiego montażu (2-b):
Pomiń ten krok.

4 Określić położenia śrub do montażu podstawy (20) Ⓐ.

- Patrz sekcja „Specyfikacja”.

OSTRZEŻENIE

- Określić nośność ściany, na której ma zostać zamontowany telewizor. W razie potrzeby odpowiednio wzmocnić ścianę.
- Ściana, na której ma zostać zamontowany telewizor, musi być w stanie unieść ciężar co najmniej **czterokrotnie** większy od ciężaru telewizora. (Ciężar telewizora jest podany w jego Instrukcji obsługi lub Przewodniku).

W przypadku wyboru standardowego montażu (2-a):
Użyj rozmieszczenia otworów w adapterze podstawy Ⓘ.

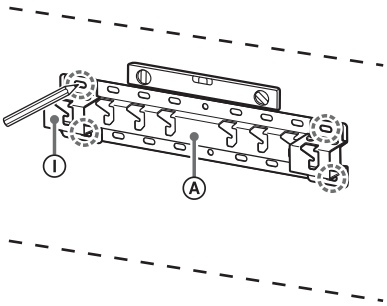

Przykład, oznaczenie miejsca „a” pasującego do podstawy (20) Ⓐ

W przypadku wyboru płaskiego montażu (2-b):

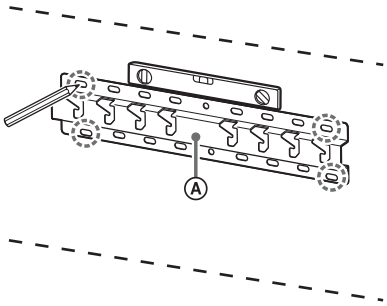

Przykład, oznaczenie miejsca „a” pasującego do podstawy (20) Ⓐ

5 Wywierć otwory pilotowe w zaznaczonych punktach.

Upewnić się, że miejsce wywiercenia otworów w ścianie ma wytrzymałość zapewniającą uniesienie ciężaru co najmniej czterokrotnie większego od ciężaru telewizora.

Wiercenie w płycie gipsowo-kartonowej ze stelażem:

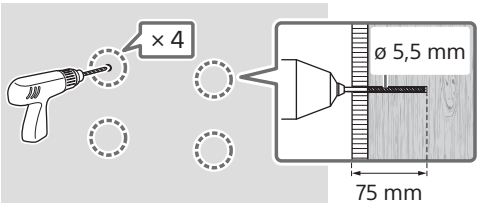

Uwaga

- Otwory pilotażowe należy wywiercić na głębokość 75 mm za pomocą wiertła o średnicy 5,5 mm.

Wiercenie w litej ścianie z betonu lub bloczków betonowych:

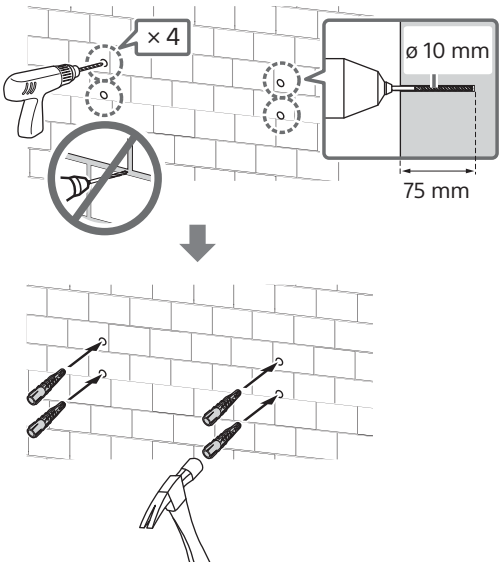

Uwaga

- Otwory pilotażowe należy wywiercić na głębokość 75 mm za pomocą wiertła o średnicy 10 mm.

6 Zamontuj Podstawę (20) Ⓐ na ścianie za pomocą odpowiednich wkrętów (nie należą do wyposażenia).

Uwaga

- Użyć czterech lub więcej śrub o średnicy 8 mm lub odpowiedników (niedostarczone).
- Użyj poziomnicy, aby sprawdzić, czy Podstawa (20) Ⓐ jest wypoziomowana.

W przypadku wyboru standardowego montażu (2-a):

Wkręć cztery śruby w otwory adaptera podstawy Ⓘ z podstawą (20) Ⓐ.

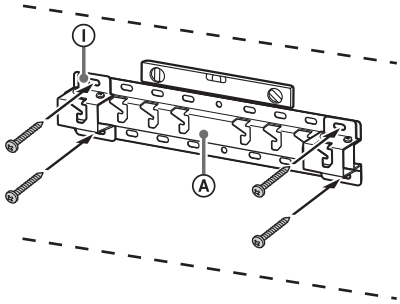

Przykład, montaż podstawy (20) Ⓐ w miejscu „a”

W przypadku wyboru płaskiego montażu (2-b):

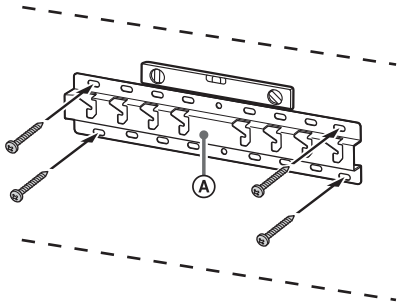

Przykład, montaż podstawy (20) Ⓐ w miejscu „a”

PL

7 189,3 cm (75 cali) i więcej (z wyjątkiem Egiptu)
75 cali (189,3 cm) i więcej (dotyczy tylko Egiptu)
Zaznacz miejsce montażu na ścianie.

Użyj taśmy maskującej lub podobnego rozwiązania (brak w zestawie), aby oznaczyć położenie telewizora w pobliżu podstawy (20) Ⓐ lub adaptera podstawy Ⓘ.

- Aby uzyskać informacje na temat oznaczenia miejsca instalacji telewizora na ścianie, patrz sekcja „Specyfikacja” na końcu niniejszej Instrukcji obsługi.

Z wyjątkiem 189,3 cm (75 cali) i więcej (z wyjątkiem Egiptu)
Z wyjątkiem 75 cali (189,3 cm) i więcej (dotyczy tylko Egiptu)
Pomiń ten krok.

Przygotowanie do montażu telewizora

Metody obsługi mogą się różnić w zależności od modelu urządzenia. Patrz „Przygotowanie do montażu telewizora” na stronie 523.

Montaż telewizora na ścianie

189,3 cm (75 cali) i więcej (z wyjątkiem Egiptu)
75 cali (189,3 cm) i więcej (dotyczy tylko Egiptu)

OSTRZEŻENIE

- Do przenoszenia dużego telewizora potrzeba dwóch lub więcej osób (trzech lub więcej w przypadku telewizorów o przekątnej 189,3 cm (75 cali) lub większej) (z wyjątkiem Egiptu).
  Do przenoszenia dużego telewizora potrzeba dwóch lub więcej osób (trzech lub więcej w przypadku telewizorów o przekątnej 75 cali (189,3 cm) lub większej) (dotyczy tylko Egiptu).

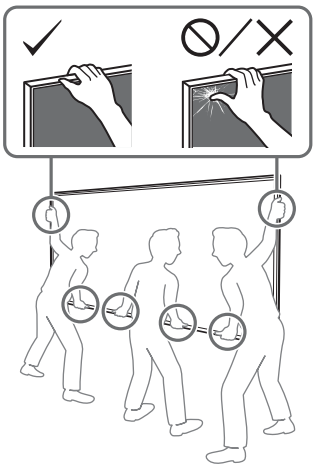

1 Unieś telewizor.

- Informację na temat lokalizacji kółek Ⓑ do zawieszenia na podstawie (20) Ⓐ lub adapterze podstawy Ⓘ można znaleźć w sekcji „Specyfikacja” na końcu niniejszej Instrukcji obsługi. Zawiera też dane dotyczące miejsca montażu adaptera podstawy Ⓘ.
- Pamiętaj, aby tylna ścianka telewizora dotykała podstawy (20) Ⓐ lub adaptera podstawy Ⓘ podczas trzymania urządzenia.

Uwaga

- Trzymaj mocno telewizor za pomocą obu rąk. Pamiętaj, aby pozycja paska Ⓕ i spodu telewizora zgadzała się z oznaczeniami taśmy maskującej.
- Przenieście odbiornik w trzy osoby. Ta, która jest z przodu telewizora powinna kierować pozostałymi, tak aby ustalić właściwą pozycję urządzenia.

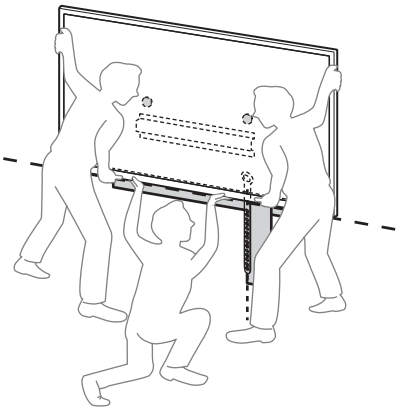

- Zachowaj najwyższą ostrożność podczas montażu telewizora na ścianie. Zwłaszcza osoba podpierająca urządzenie od dołu musi uważać, aby telewizor nie upadł, co może spowodować poważne obrażenia ciała, a nawet doprowadzić do śmierci.

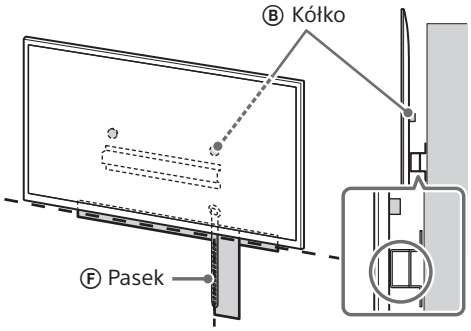

2 Zamontuj telewizor na podstawie (20) Ⓐ lub adapterze podstawy Ⓘ.

- Delikatnie wsuń urządzenie w podstawę (20) Ⓐ lub adapter podstawy Ⓘ i zawieś go na kółkach Ⓑ zamocowanych w tylnej części odbiornika, zgodnie z kształtem otworów.
- Po zamontowaniu telewizora na ścianie sprawdź, czy kółka Ⓑ zostały solidnie zamocowane w podstawie (20) Ⓐ lub adapterze podstawy Ⓘ.
- Powoli odsuń ręce, aby mieć pewność, że telewizor nie spadnie.

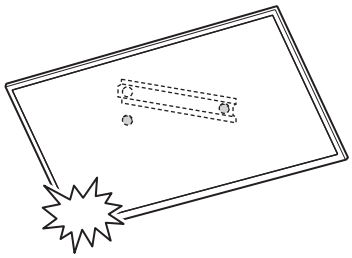

- Po zamontowaniu odbiornika na ścianie, zdejmij ze ściany taśmę maskującą i pozostałe oznaczenia.

PL

W przypadku wyboru standardowego montażu (2-a):

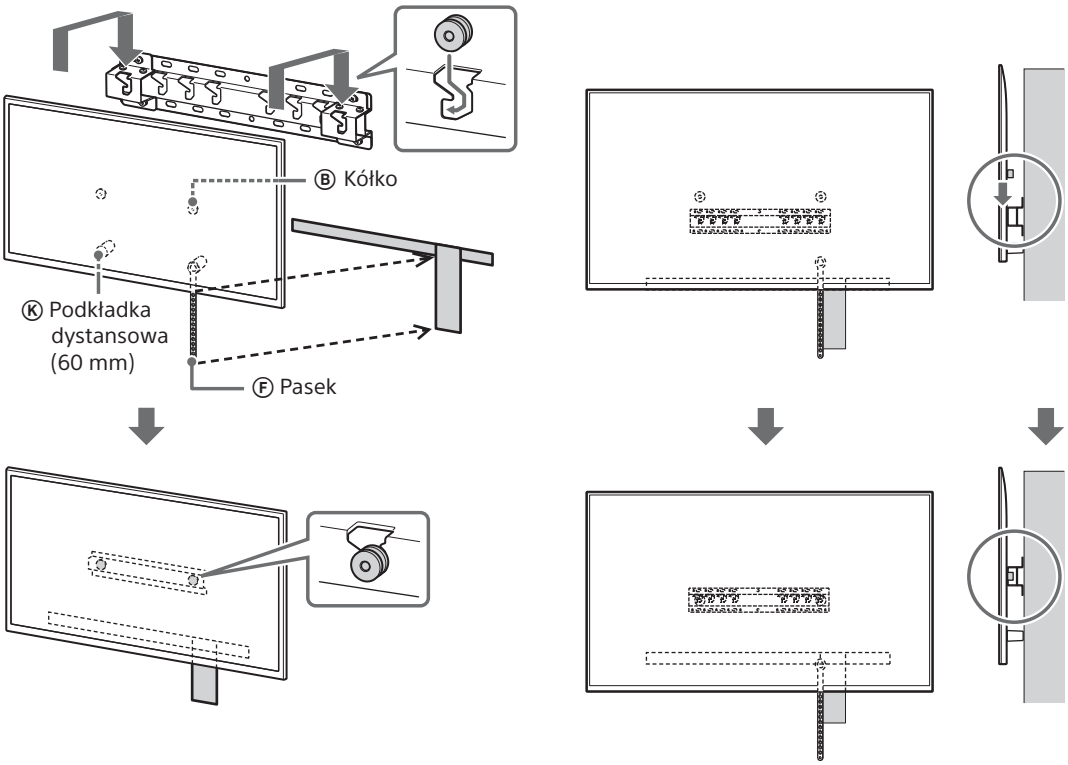

W przypadku wyboru płaskiego montażu (2-b):

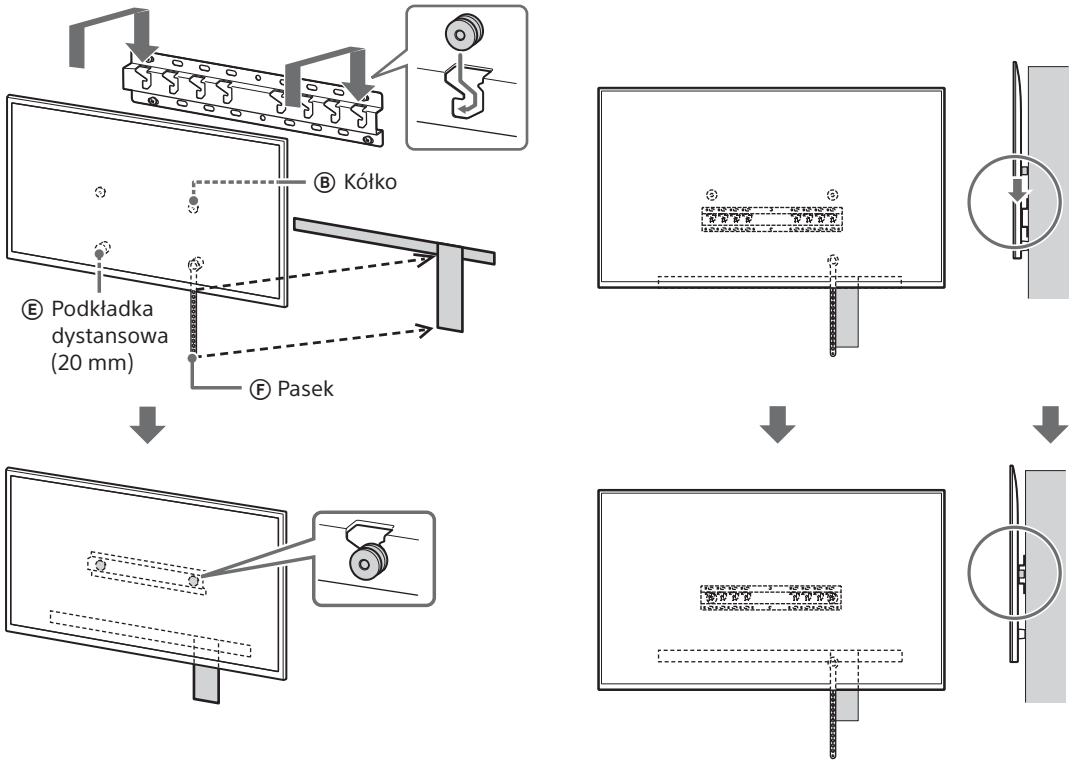

3 Zapobieganie odchylaniu się dolnej części telewizora.

- Naciągnąć pasek Ⓕ i zamocować go mocno do ściany.

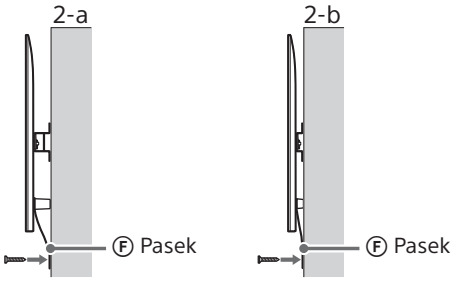

- Użyć śruby o średnicy 5 mm lub odpowiednika (niedostarczona).

Uwaga

- Spróbować delikatnie pociągnąć telewizor do siebie, aby sprawdzić, czy jest on dobrze zamontowany. Jeśli urządzenie poruszy się, oznacza to, że nie jest prawidłowo zamontowane i należy mocniej naciągnąć pasek Ⓕ.

Z wyjątkiem 189,3 cm (75 cali) i więcej (z wyjątkiem Egiptu) Z wyjątkiem 75 cali (189,3 cm) i więcej (dotyczy tylko Egiptu)

OSTRZEŻENIE

- Do przenoszenia dużego telewizora potrzeba dwóch lub więcej osób (trzech lub więcej w przypadku telewizorów o przekątnej 189,3 cm (75 cali) lub większej) (z wyjątkiem Egiptu).
  Do przenoszenia dużego telewizora potrzeba dwóch lub więcej osób (trzech lub więcej w przypadku telewizorów o przekątnej 75 cali (189,3 cm) lub większej) (dotyczy tylko Egiptu).

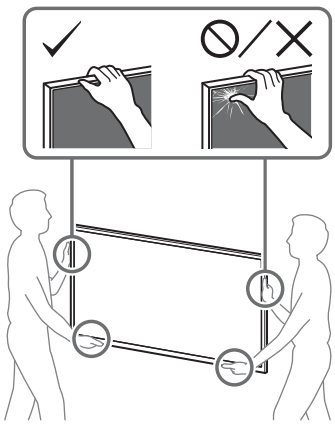

1 Unieś telewizor.

- Informację na temat lokalizacji kółek Ⓑ do zawieszenia na podstawie (20) Ⓐ lub adapterze podstawy Ⓘ można znaleźć w sekcji „Specyfikacja” na końcu niniejszej Instrukcji obsługi. Zawiera też dane dotyczące miejsca montażu adaptera podstawy Ⓘ.
- Pamiętaj, aby tylna ścianka telewizora dotykała podstawy (20) Ⓐ lub adaptera podstawy Ⓘ podczas trzymania urządzenia.

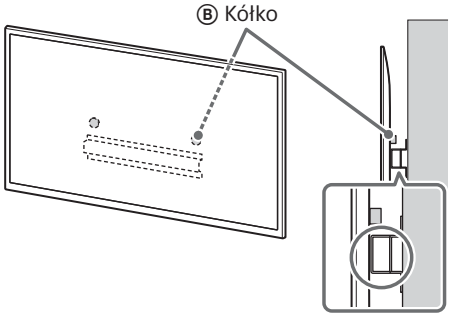

Uwaga

- Trzymaj mocno telewizor za pomocą obu rąk.

2 Zamontuj telewizor na podstawie (20) Ⓐ lub adapterze podstawy Ⓘ.

- Delikatnie wsuń urządzenie w podstawę (20) Ⓐ lub adapter podstawy Ⓘ i zawieś go na kółkach Ⓑ zamocowanych w tylnej części odbiornika, zgodnie z kształtem otworów.
- Po zamontowaniu telewizora na ścianie sprawdź, czy kółka Ⓑ zostały solidnie zamocowane w podstawie (20) Ⓐ lub adapterze podstawy Ⓘ.
- Powoli odsuń ręce, aby mieć pewność, że telewizor nie spadnie.

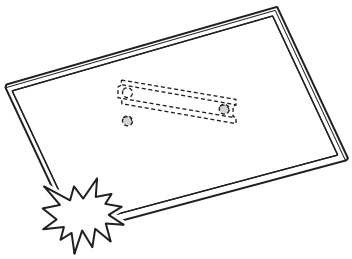

PL

W przypadku wyboru standardowego montażu (2-a):

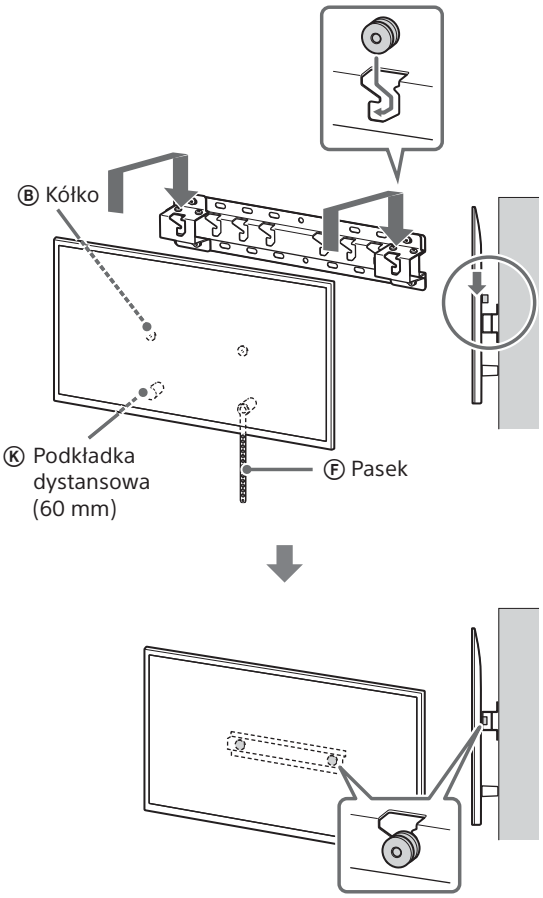

W przypadku wyboru płaskiego montażu (2-b):

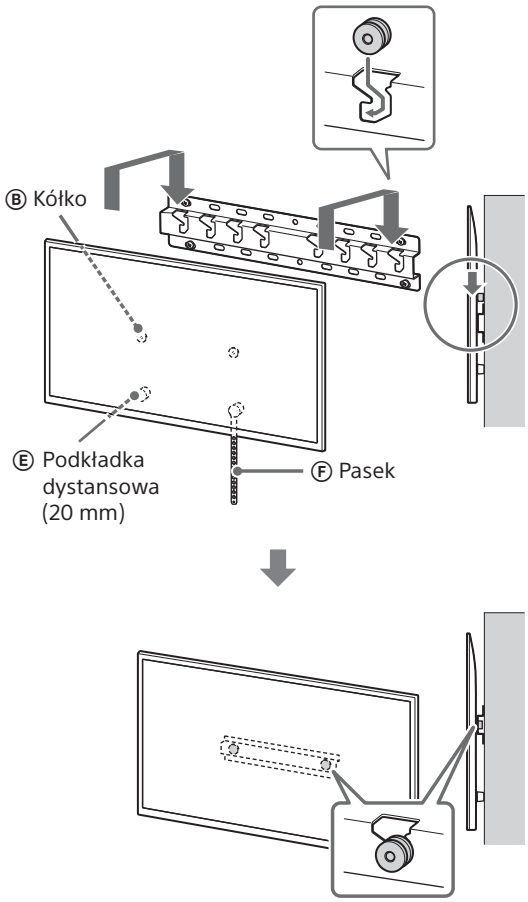

3 Zapobieganie odchylaniu się dolnej części telewizora.

- Naciągnąć pasek Ⓕ i zamocować go mocno do ściany.

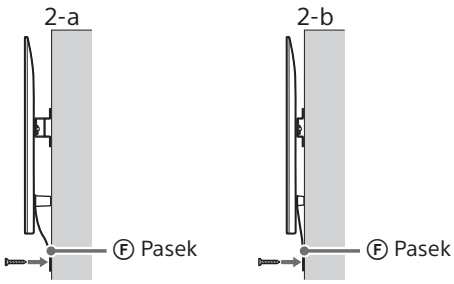

- Użyć śruby o średnicy 5 mm lub odpowiednika (niedostarczona).

Uwaga

- Spróbować delikatnie pociągnąć telewizor do siebie, aby sprawdzić, czy jest on dobrze zamontowany. Jeśli urządzenie poruszy się, oznacza to, że nie jest prawidłowo zamontowane i należy mocniej naciągnąć pasek Ⓕ.

Sprawdzenie kompletności montażu

Sprawdzić następujące pozycje.

- Kółka Ⓑ są pewnie osadzone w podstawie (20) Ⓐ lub adapterze podstawy Ⓘ.
- Czy przewód i kable nie są skręcone ani zaciśnięte.
- Czy pasek Ⓕ nie jest luźny.

OSTRZEŻENIE

- Nieprawidłowe umieszczenie przewodu zasilającego itp. może spowodować pożar lub porażenie prądem elektrycznym na skutek zwarcia. Ze względów bezpieczeństwa należy sprawdzić kompletność montażu.

Pozostałe informacje

W celu zdemontowania telewizora należy wykonać procedurę montażu w odwrotnej kolejności.

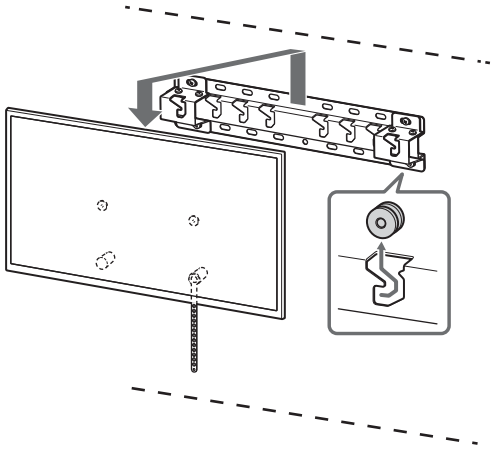

OSTRZEŻENIE

- Do przenoszenia dużego telewizora potrzeba dwóch lub więcej osób (trzech lub więcej w przypadku telewizorów o przekątnej 189,3 cm (75 cali) lub większej) (z wyjątkiem Egiptu).
  Do przenoszenia dużego telewizora potrzeba dwóch lub więcej osób (trzech lub więcej w przypadku telewizorów o przekątnej 75 cali (189,3 cm) lub większej) (dotyczy tylko Egiptu).

PL

Informações de instalação para Utilizar o Suporte de parede Sony (SU-WL450)

Modelos suportados*1*2:

*1 Nos nomes de modelos actuais, o “x”/“xx” indica números e/ou caracteres específicos a cada modelo.

*2 Apenas para determinadas regiões/países.

K-85XR9xM2 / 85XR7xM2 / 75XR9xM2 / 75XR7xM2 / 65XR9xM2 / 65XR7xM2 / 55XR7xM2 / 50XR7xM2

Y-85XR9xM2 / 85XR7xM2 / 75XR9xM2 / 75XR7xM2 / 65XR9xM2 / 65XR7xM2 / 55XR7xM2 / 50XR7xM2

FW-85BZ4xP / 85BZ3xP / 75BZ4xP / 75BZ3xP / 65BZ4xP / 65BZ3xP / 55BZ4xP / 55BZ3xP / 50BZ3xP / 43BZ3xP

O nome do produto “Televisor” indicado neste manual pode variar, consoante o seu modelo. Consulte o manual de instruções ou o guia de referência para o verdadeiro nome do produto.

Para os clientes
Para proteção do produto e por motivos de segurança, a Sony recomenda vivamente que a instalação do seu televisor seja efetuada por agentes ou técnicos licenciados da Sony. Não tente instalá-lo sozinho.

Para os agentes e técnicos da Sony
Deve ser dada total atenção à segurança durante a instalação, durante qualquer manutenção periódica e durante qualquer verificação deste produto.

É necessário ter experiência suficiente para instalar este produto, especialmente para determinar se a parede tem robustez suficiente para suportar o peso do televisor. Certifique-se de que confia a instalação deste produto numa parede a agentes ou técnicos licenciados da Sony e dê a devida atenção à segurança durante a instalação. A Sony não poderá ser responsabilizada por quaisquer danos ou ferimentos causados por manuseamento incorreto ou instalação incorreta.

Para Segurança e instalação adequadas, siga as Instruções de Funcionamento do Suporte de parede, Guia de configuração do Televisor e as indicações neste manual.

Suporte de parede

Segurança

Obrigado por ter adquirido este produto.

Para os clientes

Instalar o televisor na parede

⚠ AVISO

A INSTALAÇÃO TEM DE SER EFETUADA POR UM PROFISSIONAL

Este produto tem de ser instalado por um instalador profissional que tenha a formação adequada para determinar se a parede tem resistência suficiente para suportar o peso do Televisor. Se o Televisor não for fixado corretamente durante a instalação, poderá cair e causar ferimentos graves. A Sony não poderá ser responsabilizada por quaisquer danos ou ferimentos causados por manuseamento incorreto ou instalação imprópria, nem pela instalação de um produto diferente do especificado. Os seus Direitos Estatuários (se existirem) não são afetados.

Para os Agentes da Sony

É necessária uma formação técnica adequada para instalar este produto. Leia atentamente este manual de instruções para efetuar a instalação com segurança. A Sony não se responsabiliza por quaisquer danos ou ferimentos causados pela utilização indevida ou instalação incorreta. Após a instalação, entregue este manual de instruções ao cliente.

Este manual de instruções descreve as precauções importantes necessárias para evitar acidentes e utilizar o produto de forma correta. O utilizador é responsável por ler, compreender totalmente e seguir todas as instruções deste manual de instruções. Se não o fizer, pode provocar ferimentos graves em pessoas e danos materiais que podem anular a garantia. Guarde este manual para futuras consultas.

Os produtos da Sony são concebidos para oferecer a máxima segurança. No entanto, se utilizados de forma incorreta, podem provocar ferimentos graves através de incêndio, choque elétrico ou queda. Para evitar esse tipo de acidentes, respeite as precauções de segurança.

CUIDADO

Produtos especificados

Este Suporte de parede foi concebido para ser utilizado apenas com o Televisor especificado. Para televisores, consulte o Manual de Instruções ou o Guia de referência para verificar se o Suporte de parede pode ser utilizado.

Para os clientes

AVISO

O não cumprimento das precauções indicadas abaixo, pode provocar a morte ou ferimentos graves através de incêndio, choque elétrico ou queda do produto.

Certifique-se de que a instalação é efetuada por representantes autorizados e mantenha as crianças afastadas do local durante a instalação.

Se o Suporte de parede ou o Televisor não forem instalados corretamente, podem ocorrer os seguintes acidentes. Certifique-se de que a instalação é efetuada por técnicos qualificados.

- O televisor pode cair e provocar ferimentos graves, como equimoses ou fraturas.
- Se a parede onde o Suporte de parede está instalado for instável, irregular ou não estiver perpendicular ao chão, o aparelho pode cair e provocar ferimentos ou danos materiais. A parede deve ser suficientemente forte para suportar um peso, no mínimo, quatro vezes superior ao do televisor.
  (Consulte o Manual de instruções ou o Guia de referência do seu televisor quanto ao respetivo peso.)
- Se a instalação do Suporte de parede não for suficientemente sólida, o aparelho pode cair e provocar ferimentos ou danos materiais.

Contrate técnicos qualificados para o transporte e desmontagem do televisor.

Se o transporte ou montagem for feito por pessoas que não os técnicos qualificados, o televisor pode cair e provocar ferimentos ou danos materiais. São necessárias duas ou mais pessoas (três ou mais pessoas para o televisor de 189,3 cm (75 polegadas) e maiores) para transportar um televisor de tamanho grande (exceto para o Egito).
São necessárias duas ou mais pessoas (três ou mais pessoas para o televisor de 75 polegadas (189,3 cm) e maiores) para transportar um televisor de tamanho grande (apenas para o Egito).

Não retire os parafusos, etc., após a desmontagem do televisor.

Se o fizer, o televisor pode cair e provocar ferimentos ou danos materiais.

Não faça quaisquer alterações nas peças do Suporte de parede.

Se o fizer, o Suporte de parede pode cair e provocar ferimentos ou danos materiais.

Não instale um equipamento diferente do especificado no suporte.

Este Suporte de parede foi concebido para ser utilizado apenas com o produto especificado. A instalação de qualquer outro equipamento pode resultar em queda ou quebra e provocar danos materiais ou ferimentos.

Não coloque nenhuma carga para além do Televisor no Suporte de parede.
Não agite o televisor para a esquerda/para a direita, para cima/para baixo.

Se o fizer, o televisor pode cair e provocar ferimentos ou danos materiais.

Não se encoste nem se pendure no televisor.

Não se encoste nem se pendure no televisor, pois este pode cair e provocar ferimentos graves.

CUIDADO

Se as seguintes precauções não forem observadas, poderão ocorrer ferimentos ou danos materiais.

- Certifique-se de que guarda as peças não utilizadas num local seguro para futura utilização.
  Mantenha-as afastadas de crianças.

Não faça demasiada força durante a limpeza ou manutenção do produto.

Não faça demasiada força na parte superior do televisor. Se o fizer, o televisor pode cair e provocar ferimentos ou danos materiais.

Precauções

- Se utilizar o Televisor instalado no Suporte de parede durante muito tempo, a parede por trás ou por cima do Televisor pode perder a cor e o papel de parede pode descolar-se, dependendo do material da parede.
- Se retirar o Suporte de parede depois de o instalar, os orifícios do parafuso ficam na parede.
- Não utilize o Suporte de parede num local num local sujeito a vibrações mecânicas.

Instalar o Suporte de parede

Para os Agentes da Sony

AVISO

As seguintes instruções destinam-se apenas aos agentes da Sony. Leia as precauções de segurança na íntegra e preste muita atenção às medidas de segurança que é preciso respeitar durante a instalação, manutenção e verificação deste produto.

Não instale o Suporte de parede em que os cantos ou os lados do Televisor fiquem afastados da parede.

Não instale o Suporte de parede em colunas em que os cantos ou os lados do Televisor fiquem afastados da parede. Se uma pessoa ou objeto embaterem no canto ou lado saliente do televisor, isso pode provocar ferimentos ou danos materiais.

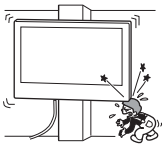

Não instale o televisor por cima ou por baixo de um aparelho de ar condicionado.

Se o Televisor ficar exposto a fugas de água ou correntes de ar do aparelho de ar condicionado durante muito tempo, pode ocorrer um incêndio, um choque elétrico ou uma avaria do Televisor.

Instale o Suporte de parede com firmeza seguindo as indicações deste manual de instruções.

Se algum dos parafusos estiver solto ou cair, o Suporte de parede pode cair e provocar ferimentos ou danos materiais. Utilize os parafusos adequados ao material de que é feita a parede e fixe bem o suporte com quatro ou mais parafusos de 8 mm de diâmetro (ou equivalentes).

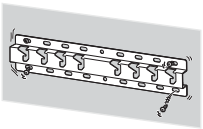

Utilize os parafusos e os acessórios fornecidos conforme as indicações deste manual de instruções. Se utilizar outros acessórios, o televisor pode cair e provocar ferimentos a alguém ou danos materiais no próprio televisor.

Monte o suporte corretamente, seguindo o procedimento explicado neste manual de instruções.

Se um dos parafusos se soltar ou cair, o televisor pode cair e provocar ferimentos a alguém ou danos materiais no televisor.

Aperte bem os parafusos na posição correta.

Se não o fizer, o televisor pode cair e ferir alguém ou ficar danificado.

Não submeta o televisor a qualquer choque durante a instalação.

Se o televisor sofrer choques, pode cair ou partir-se. O que pode provocar ferimentos.

Instale o televisor numa parede perpendicular e plana.

Se não o fizer, o televisor pode cair e provocar ferimentos.

Depois de instalar corretamente o televisor, fixe bem os cabos.

Se as pessoas ou objetos ficarem emaranhados nos cabos, podem ferir-se ou danificar o televisor.

Não deixe o cabo de alimentação CA, nem o cabo de ligação ficarem trilhados.

Se o cabo de alimentação CA ou o cabo de ligação ficar trilhado entre o aparelho e a parede ou se os dobrar ou torcer à força, os condutores internos podem ficar à vista e provocar um curto-circuito ou a quebra do cabo elétrico. Pode provocar um incêndio ou choque elétrico.

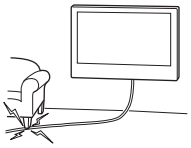

Os parafusos necessários para fixar o Suporte de parede não estão incluídos.

Utilize os parafusos apropriados para o material de que é feita a parede e para a estrutura quando instalar o Suporte de parede.

Antes de começar

- As ilustrações de televisor mostradas neste manual são exemplos utilizados para proporcionar explicações claras das operações. Por este motivo, as ilustrações podem parecer diferentes do televisor real.

Qual é o material da sua parede?

Comece por verificar qual é o tipo de parede em que vai instalar o Televisor.

Parede de gesso com barrotes	Betão armado ou blocos de betão
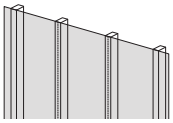	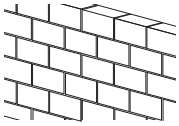
Precauções • Espessura máxima da parede de gesso: 16 mm. • Certifique-se de que a dimensão dos barrotes de madeira interiores é igual ou superior a 51 mm × 102 mm em termos comuns ou 38 mm × 89 mm em termos nominais.	**Precauções** • No caso de betão armado, monte o Suporte de parede diretamente na parede. • Certifique-se de que a espessura da parede de betão armado é igual ou superior a 203 mm. • Certifique-se de que a dimensão de cada bloco de betão é igual ou superior a 203 mm × 203 mm × 406 mm.

PT

Verificação das peças

Fornecido com o SU-WL450

- Verifique se todas as peças estão incluídas.
- Algumas peças podem não ser adequadas para utilização no seu modelo.

Ⓐ Base (20) (×1)	Ⓑ Polia (×2)	Ⓒ Parafuso (+PSW 6 × 20) (×4)	Ⓓ Parafuso (+PSW 4 × 20) com anilha (×2)
Ⓔ Espaçador (20 mm) (×2)	Ⓕ Cinta (×1)	Ⓖ Anilha (20) (M4) (×2)	Ⓗ Parafuso (+PSW 4 × 20) (×2)
Ⓘ Adaptador de base (×2)	Ⓙ Parafuso (+PSW 4 × 10) (×8)	Ⓚ Espaçador (60 mm) (×2)	Ⓛ Parafuso (+PSW 6 × 50) (×2)
Ⓜ Anilha (M4) (×2)	Ⓝ Parafuso (+PSW 4 × 50) (×2)		

Fornecida com o televisor

Acessórios de parede VS (×4)*1

*1 Apenas para determinadas regiões/países/modelos.

Preparar a instalação

- Tenha o Manual de Instruções ou o Guia de Referência do Televisor e o Guia de configuração à mão antes da instalação.
- Confirme a posição de instalação do seu televisor.
- Prepare quatro ou mais parafusos de 8 mm de diâmetro e um parafuso de 5 mm ou equivalente (não fornecido). Escolha parafusos adequados para o material da parede.
- Prepare as seguintes ferramentas:

*1	5,5 mm 10 mm		
*2		1,5 N·m {15 kgf·cm}	*3 1,5 N·m {15 kgf·cm}
	*2 (×4)	(×4) 8 mm × 60 mm	5 mm
*4			

*1 Apenas no caso de parede de gesso com barrotes

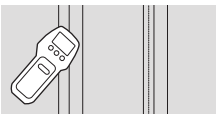

*2 Apenas no caso de parede de betão armado ou blocos de betão
*3 Dependendo dos modelos
*4 Apenas para televisor de 189,3 cm (75 polegadas) e acima (exceto para o Egito)
Apenas para televisor de 75 polegadas (189,3 cm) e acima (apenas para o Egito)

PT

Instalar o Suporte de parede na parede

1 Decida sobre a localização da instalação.

Certifique-se de que a parede tem espaço suficiente para o televisor e que consegue suportar o quádruplo do peso do televisor. Consulte o Manual de Instruções ou o Guia de referência do seu televisor para saber qual é o peso do televisor.

Nota

- Quando o televisor estiver instalado na parede, a parte superior do televisor ficará ligeiramente inclinada para a frente.
- Recomendamos que verifique a posição do Televisor no ambiente de visualização.

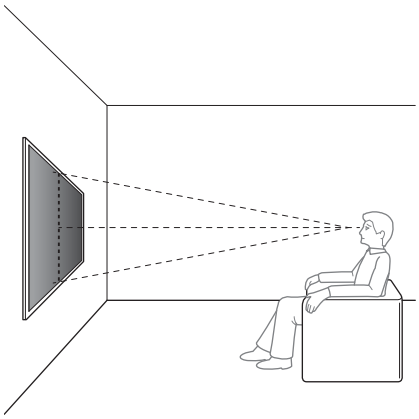

2 Selecione o estilo de montagem na parede como mostrado abaixo.

2-a: Montagem padrão
2-b: Montagem curta

- Consulte "Especificações" no final deste manual de instruções para saber a medida da instalação do Suporte de parede.

AVISO

- Quando selecionar 2-b, o acesso ao terminal posterior é limitado.

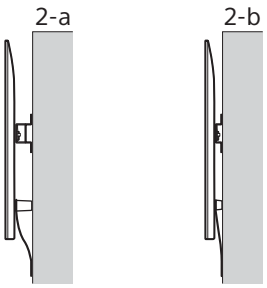

3 Se a montagem padrão (2-a) for selecionada:

Instale o Adaptador de Base Ⓘ utilizando o Parafuso (+PSW 4 × 10) Ⓙ na Base (20) Ⓐ.

- Consulte "Especificações" no final deste manual de instruções para Adaptador de Base Ⓘ local de montagem.

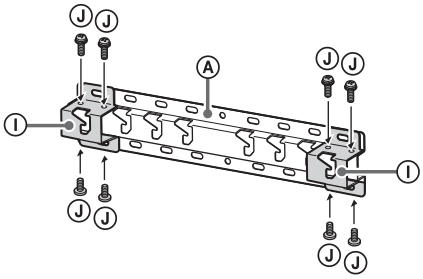

Ex., Instalação do Adaptador de Base Ⓘ no local "a"

Se a montagem curta (2-b) for selecionada:

Salte este passo.

4 Decida as posições dos parafusos para instalar a Base (20) Ⓐ.

- Consulte "Especificações".

AVISO

- Determine a resistência da parede em que será instalado o televisor. Se necessário, reforce a parede.
- A parede na qual o televisor será instalado deve ser capaz de suportar um peso **quatro vezes** superior ao peso do televisor. (Consulte o Manual de instruções ou o Guia de referência do seu televisor quanto ao respetivo peso.)

Se a montagem padrão (2-a) for selecionada:

Utilize as posições de orifício do Adaptador de Base Ⓘ.

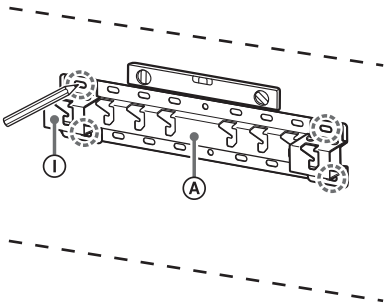

Ex., Marcação no local "a" para instalar a Base (20) Ⓐ

Se a montagem curta (2-b) for selecionada:

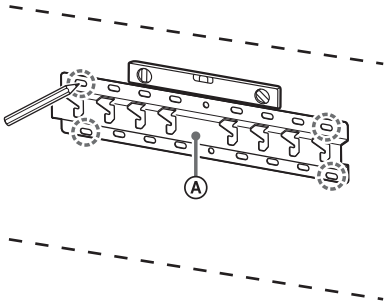

Ex., Marcação no local “a” para instalar a Base (20) Ⓐ

5 Perfure orifícios piloto nas marcas.

Certifique-se de que a localização na parede a ser perfurada é forte o suficiente para suportar um peso de pelo menos quatro vezes o peso do Televisor.

Perfuração em parede de gesso com barrotes:

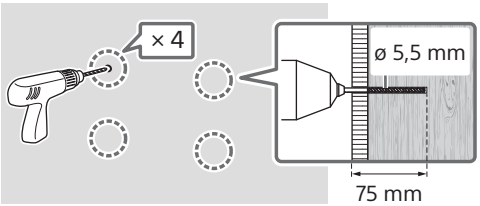

Nota

- Os orifícios piloto devem ter 75 mm de profundidade e devem ser perfurados com uma broca de 5,5 mm de diâmetro.

Perfuração em betão armado ou blocos de betão:

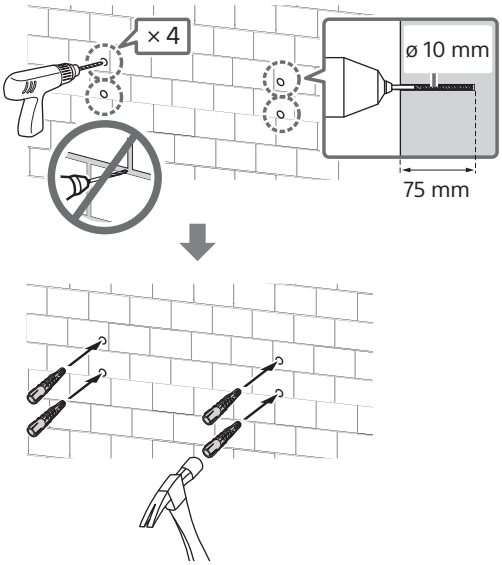

Nota

- Os orifícios piloto devem ter 75 mm de profundidade e devem ser perfurados com uma broca de 10 mm de diâmetro.

6 Instale a Base (20) Ⓐ na parede com os parafusos adequados (não fornecidos).

Nota

- Utilize quatro ou mais parafusos de 8 mm de diâmetro ou equivalente (não fornecido).
- Utilize um nível para verificar se a Base (20) Ⓐ está nivelada.

Se a montagem padrão (2-a) for selecionada:

Instale quatro parafusos nos orifícios do Adaptador da Base Ⓘ com a Base (20) Ⓐ.

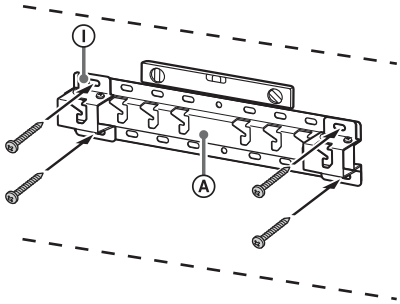

Ex., Instalação da Base (20) Ⓐ no local “a”

Se a montagem curta (2-b) for selecionada:

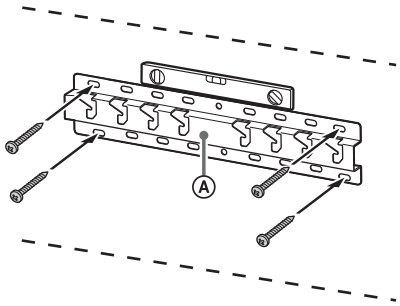

Ex., Instalação da Base (20) Ⓐ no local “a”

PT

7 189,3 cm (75 polegadas) e superior (exceto para o Egito)
75 polegadas (189,3 cm) e superior (apenas para o Egito)
Marque a localização da instalação na parede.

Utilize fita de pintura, etc. (não fornecida) para marcar a localização do televisor perto da Base (20) Ⓐ ou do Adaptador de Base Ⓘ.

- Consulte “Especificações” no final deste manual de instruções para marcação na parede para o local de instalação do Televisor.

Exceto 189,3 cm (75 polegadas) e superior (exceto para o Egito)
Exceto 75 polegadas (189,3 cm) e superior (apenas para o Egito)
Salte este passo.

Preparar a instalação do televisor

Os modos de funcionamento podem variar conforme o modelo. Consulte a secção “Preparação da instalação do televisor” na página 523.

Instalação do televisor na parede

189,3 cm (75 polegadas) e superior (exceto para o Egito)
75 polegadas (189,3 cm) e superior (apenas para o Egito)

AVISO

- São necessárias duas ou mais pessoas (três ou mais pessoas para o televisor de 189,3 cm (75 polegadas) e maiores) para transportar um televisor de tamanho grande (exceto para o Egito).
  São necessárias duas ou mais pessoas (três ou mais pessoas para o televisor de 75 polegadas (189,3 cm) e maiores) para transportar um televisor de tamanho grande (apenas para o Egito).

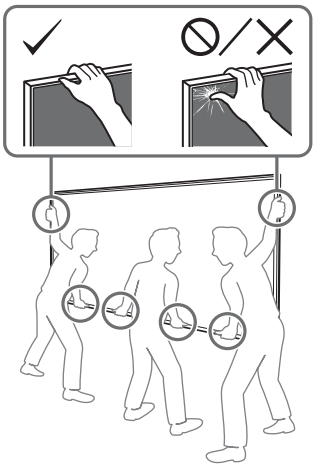

1 Levante o televisor.

- Para o local do Polias Ⓑ para pendurar na Base (20) Ⓐ ou Adaptador da Base Ⓘ, consulte "Especificações" no final deste manual de instruções para Adaptador de Base Ⓘ local de montagem.
- Certifique-se que a parte de trás do televisor toca a Base (20) Ⓐ ou o Adaptador de Base Ⓘ quando segura no televisor.

Nota

- Segure firmemente o televisor com ambas as mãos e certifique-se que a Cinta Ⓕ e a parte inferior do televisor estão alinhados com a fita de pintura.
- Transporte o televisor com três pessoas e a pessoa que está na frente do televisor lidera os outros para ajustar a posição.

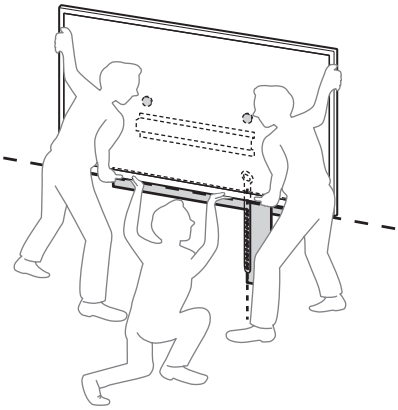

- Tenha muito cuidado ao instalar o televisor na parede especialmente para a pessoa que está a suportar a parte de baixo do televisor, o televisor pode cair, provocando sérios ferimentos corporais ou mesmo a morte.

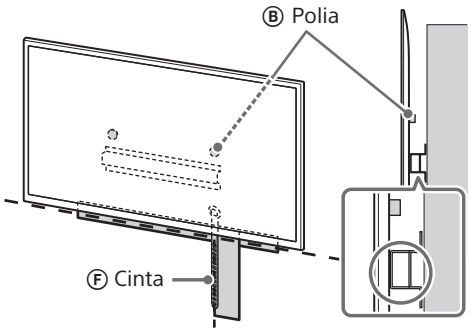

2 Instale o televisor na Base (20) Ⓐ ou no Adaptador de Base Ⓘ.

- Deslize suavemente para baixo o televisor e pendure as Polias Ⓑ presas à parte de trás do televisor à Base (20) Ⓐ ou ao Adaptador de Base Ⓘ, certificando-se de que confirma a forma dos orifícios.
- Depois de instalar o televisor na parede, confirme se as Polias Ⓑ estão bem presas à Base (20) Ⓐ ou ao Adaptador de Base Ⓘ.
- Liberte ambas as mãos lentamente para assegurar que o televisor não cai.

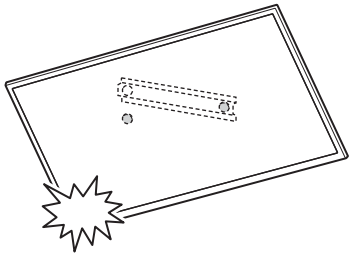

- Após instalar o televisor na parde, remova a fita de pintura, etc. da parede.

PT

Se a montagem padrão (2-a) for selecionada:

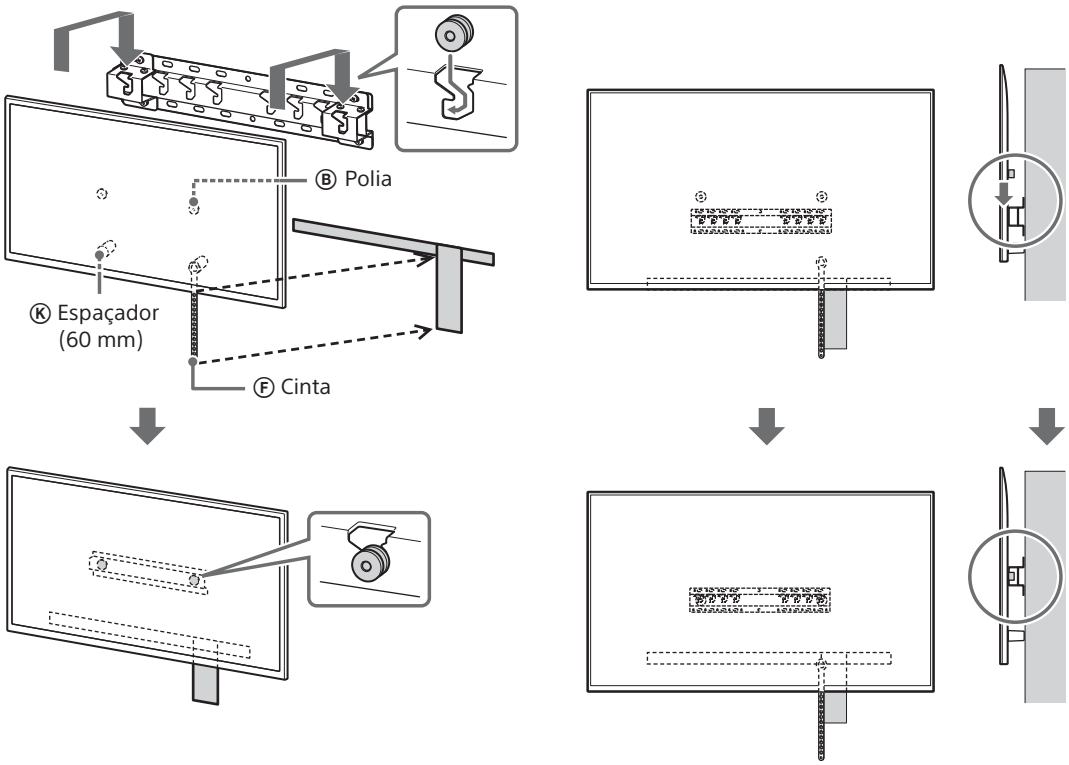

Se a montagem curta (2-b) for selecionada:

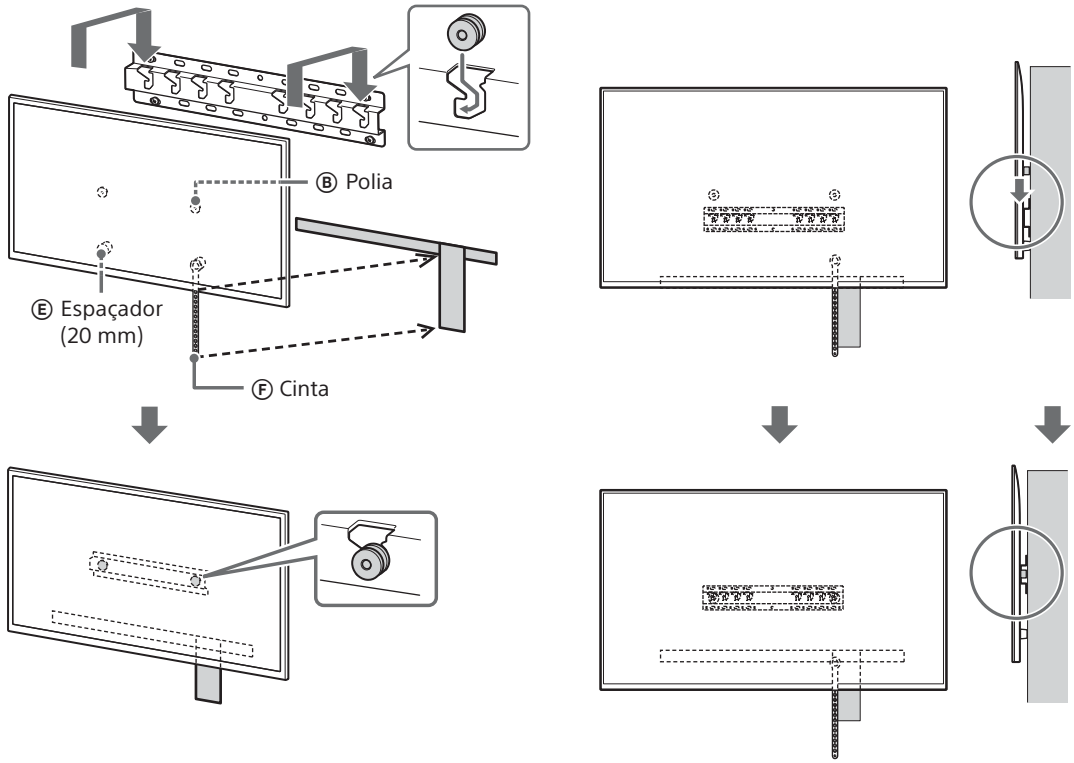

3 Evitar que a parte de baixo do televisor se mova.

- Elimine a folga da cinta Ⓕ e prenda-a firmemente à parede.

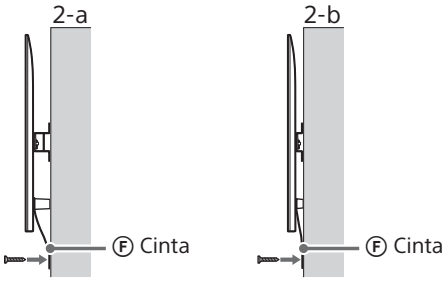

- Utilize um parafuso de 5 mm de diâmetro ou equivalente (não fornecido).

Nota

- Tente puxar a parte de baixo do televisor ligeiramente para si, para se certificar de que não se move para a frente. Se houver algum movimento, não é fixado corretamente e a cinta Ⓕ deve voltar a ser firmemente presa.

Exceto 189,3 cm (75 polegadas) e superior (exceto para o Egito) Exceto 75 polegadas (189,3 cm) e superior (apenas para o Egito)

AVISO

- São necessárias duas ou mais pessoas (três ou mais pessoas para o televisor de 189,3 cm (75 polegadas) e maiores) para transportar um televisor de tamanho grande (exceto para o Egito).
  São necessárias duas ou mais pessoas (três ou mais pessoas para o televisor de 75 polegadas (189,3 cm) e maiores) para transportar um televisor de tamanho grande (apenas para o Egito).

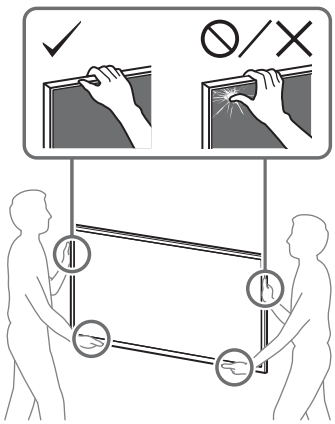

1 Levante o televisor.

- Para o local do Polias Ⓑ para pendurar na Base (20) Ⓐ ou Adaptador da Base Ⓘ, consulte "Especificações" no final deste manual de instruções para Adaptador de Base Ⓘ local de montagem.
- Certifique-se que a parte de trás do televisor toca a Base (20) Ⓐ ou o Adaptador de Base Ⓘ quando segura no televisor.

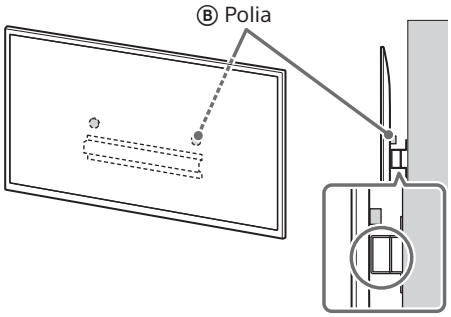

Nota

- Segure firmemente o televisor com ambas as mãos.

2 Instale o televisor na Base (20) Ⓐ ou no Adaptador de Base Ⓘ.

- Deslize suavemente para baixo o televisor e pendure as Polias Ⓑ presas à parte de trás do televisor à Base (20) Ⓐ ou ao Adaptador de Base Ⓘ, certificando-se de que confirma a forma dos orifícios.
- Depois de instalar o televisor na parede, confirme se as Polias Ⓑ estão bem presas à Base (20) Ⓐ ou ao Adaptador de Base Ⓘ.
- Liberte ambas as mãos lentamente para assegurar que o televisor não cai.

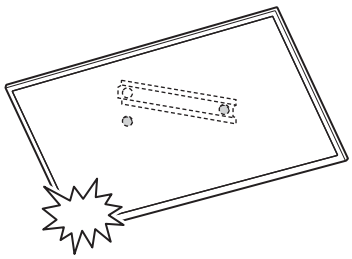

PT

Se a montagem padrão (2-a) for selecionada:

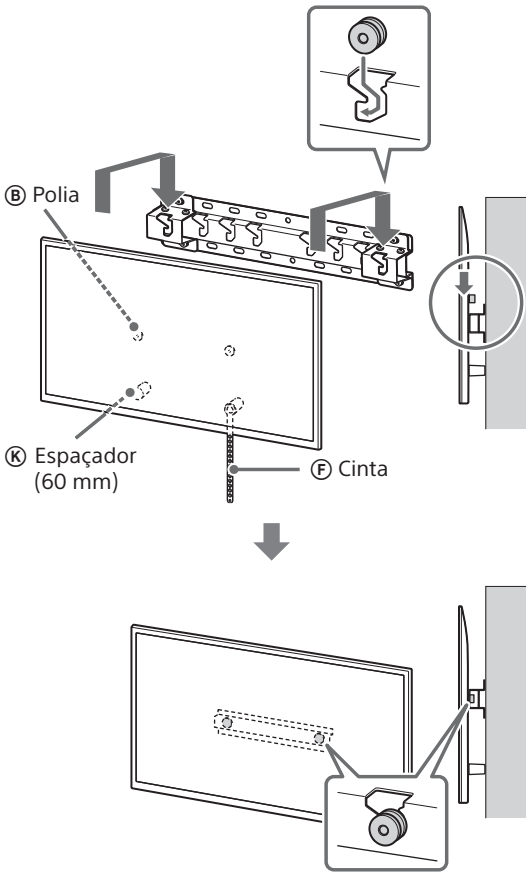

Se a montagem curta (2-b) for selecionada:

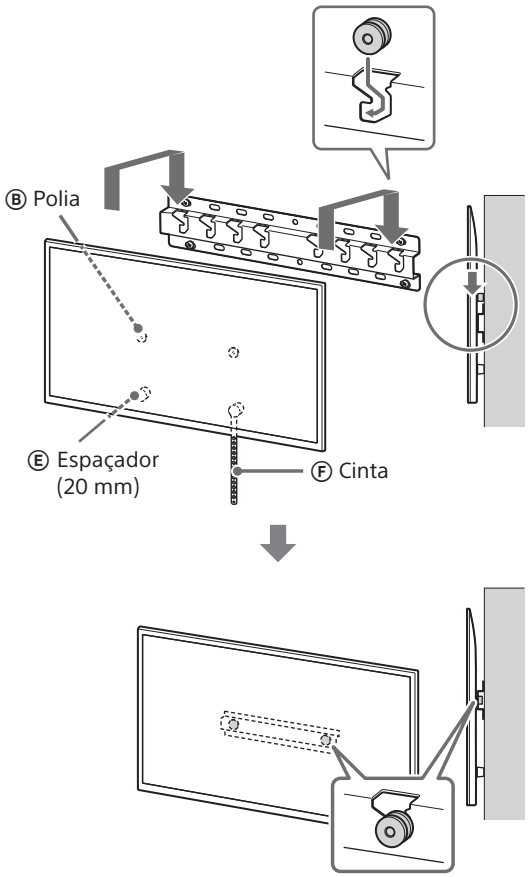

3 Evitar que a parte de baixo do televisor se mova.

- Elimine a folga da cinta Ⓕ e prenda-a firmemente à parede.

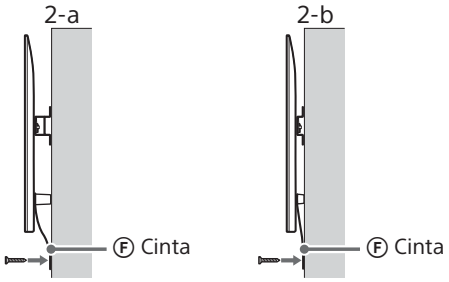

- Utilize um parafuso de 5 mm de diâmetro ou equivalente (não fornecido).

Nota

- Tente puxar a parte de baixo do televisor ligeiramente para si, para se certificar de que não se move para a frente. Se houver algum movimento, não é fixado corretamente e a cinta Ⓕ deve voltar a ser firmemente presa.

Confirmar a conclusão da instalação

Verifique os seguintes pontos.

- As Polias Ⓑ estão penduradas com firmeza na Base (20) Ⓐ ou no Adaptador de Base Ⓘ.
- Os cabos de alimentação e ligação não estão dobrados nem trilhados.
- A cinta Ⓕ está bem presa, sem folga.

AVISO

- A instalação incorreta do cabo de alimentação CA, etc., pode provocar um incêndio ou choque elétrico devido a um curto-circuito. Verifique se a instalação está terminada, por medida de segurança.

Outras informações

Quando remover o televisor, inverta o procedimento de instalação anterior.

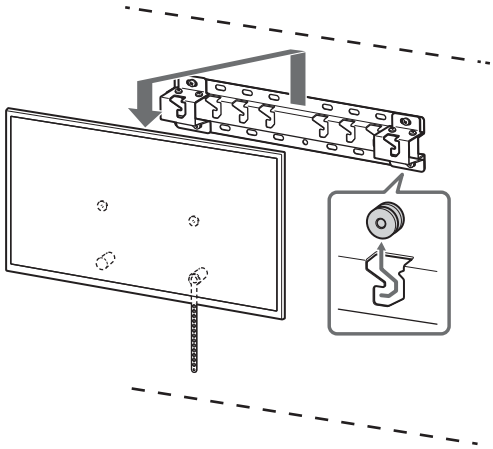

AVISO

- São necessárias duas ou mais pessoas (três ou mais pessoas para o televisor de 189,3 cm (75 polegadas) e maiores) para transportar um televisor de tamanho grande (exceto para o Egito).
  São necessárias duas ou mais pessoas (três ou mais pessoas para o televisor de 75 polegadas (189,3 cm) e maiores) para transportar um televisor de tamanho grande (apenas para o Egito).

Oplysninger om montering med Sonys beslag til vægmontering (SU-WL450)

Understøttede modeller*1*2:
*1 "x"/"xx" i modelnavnene angiver tal og/eller tegn for den enkelte model.
*2 Kun for begrænsede regioner/lande.

K-85XR9xM2 / 85XR7xM2 / 75XR9xM2 / 75XR7xM2 / 65XR9xM2 / 65XR7xM2 / 55XR7xM2 / 50XR7xM2

Y-85XR9xM2 / 85XR7xM2 / 75XR9xM2 / 75XR7xM2 / 65XR9xM2 / 65XR7xM2 / 55XR7xM2 / 50XR7xM2

FW-85BZ4xP / 85BZ3xP / 75BZ4xP / 75BZ3xP / 65BZ4xP / 65BZ3xP / 55BZ4xP / 55BZ3xP / 50BZ3xP / 43BZ3xP

Produktnavnet "TV", der er angivet i denne vejledning, kan variere afhængigt af din model. Se betjeningsvejledningen eller referencevejledningen for det faktiske produktnavn.

Til kunder
Af hensyn til produktets og den generelle sikkerhed anbefaler Sony på det kraftigste, at monteringen af TV'et udføres af en Sony-forhandler eller en autoriseret installatør. Forsøg ikke at montere det selv.

Til Sony-forhandlere og installatører
Vær opmærksom på sikkerheden under montering, vedligeholdelse og eftersyn af produktet.

Installation af dette produkt kræver visse forudsætninger, især for at finde ud af, om væggen kan bære TV'ets vægt. Monteringen af dette produkt skal udføres af en Sony-forhandler eller autoriseret installatør under hensyntagen til sikkerheden. Sony er ikke ansvarlig for beskadigelse eller personskade, der opstår som følge af forkert håndtering eller forkert montering.

For sikker og korrekt installation, følg vejledningen til beslag til vægmontering, TV-installationsvejledningen og retningslinjerne i denne manual.

Beslag til vægmontering

Om sikkerhed

Tak, fordi du har købt dette produkt.

Til kunder

Vægmontering af TV'et

⚠ ADVARSEL

KRÆVER PROFESSIONEL MONTERING

Dette produkt må kun monteres af en professionel installatør, som er uddannet i at fastlægge styrken af væggen i forhold til TV'ets vægt. Hvis det ikke fastgøres korrekt under monteringen, kan TV'et falde ned og forårsage alvorlige kvæstelser. Sony påtager sig intet ansvar for skader eller kvæstelser forårsaget af forkert håndtering eller forkert montering, eller for montering af andet end det specificerede produkt. Dine eventuelle lovsikrede rettigheder påvirkes ikke.

Til Sony-forhandlere

Installation af dette produkt kræver visse forudsætninger. Læs denne betjeningsvejledning grundigt for at udføre monteringen på sikker vis. Sony kan ikke holdes ansvarlig for personskader eller materielle skader forårsaget af ukorrekt behandling eller montering. Giv denne vejledning til kunden efter monteringen.

Denne betjeningsvejledning beskriver korrekt håndtering af produktet og de vigtigste forholdsregler, som er nødvendige for at forhindre ulykker. Det er dit ansvar at læse, forstå og følge alle instruktioner i denne betjeningsvejledning. Undladelse af at gøre dette kan resultere i alvorlige kvæstelser eller tingsskade og kan ugyldigøre garantien. Gem vejledningen til senere brug.

Sonys produkter er udformet med henblik på at opnå bedst mulig sikkerhed. Hvis produkterne anvendes forkert, kan det medføre alvorlig personskade som følge af brand, elektrisk stød, eller fordi produktet vælter eller falder ned. Undgå sådanne ulykker ved at overholde sikkerhedsforskrifterne.

FORSIGTIG

Specificerede produkter

Dette beslag til vægmontering er udviklet til kun at bruges sammen med de produktspecificerede TV'er. For TV'er skal du læse deres betjeningsvejledning eller referencevejledning for at finde ud af, om du kan bruge beslaget til vægmontering.

Til kunder

ADVARSEL

Hvis følgende forholdsregler ikke overholdes, kan det medføre alvorlig personskade eller død som følge af brand, elektrisk stød, eller fordi produktet vælter eller falder ned.

Monteringen skal udføres af en autoriseret installatør. Børn må ikke være i nærheden under monteringen.

Hvis beslaget til vægmontering eller TV'et ikke monteres korrekt, kan der ske følgende ulykker. Lad en autoriseret installatør udføre monteringen.

- TV'et kan falde ned og forårsage alvorlige skader, f.eks. blå mærker eller brud.
- Hvis den væg, hvor beslaget til vægmontering er monteret, er ustabil, skæv eller ikke står vinkelret på gulvet, kan enheden falde ned og forårsage personskade eller materiel skade. Væggen skal kunne holde en vægt på mindst fire gange TV'ets vægt.
  (Se dit TV's betjeningsvejledning eller referencevejledning vedrørende TV'ets vægt.)
- Hvis monteringen af beslaget til vægmontering ikke er solid nok, kan enheden falde ned og forårsage personskade eller materiel skade.

Flytning eller afmontering af TV'et skal udføres af en autoriseret installatør.

Hvis TV'et flyttes eller afmonteres af ikke-autoriserede personer, kan det falde ned og forårsage personskade eller materiel skade. Der er behov for to eller flere personer (tre personer eller flere til et TV på 189,3 cm (75 tommer) eller derover) for at transportere et stort TV-apparat (undtagen Egypten).
Der er behov for to eller flere personer (tre personer eller flere til et TV på 75 tommer (189,3 cm) eller derover) for at transportere et stort TV-apparat (kun Egypten).

Du må ikke fjerne skruer osv., når TV'et er monteret.

Hvis du gør dette, kan TV'et falde ned og forårsage personskade eller materiel skade.

Foretag ikke ændringer på beslaget til vægmontering.

Hvis du gør det, kan beslaget til vægmontering falde ned og forårsage personskade eller materiel skade.

Monter ikke andet udstyr end det specificerede produkt.

Dette beslag til vægmontering er udviklet til kun at bruges sammen med det specificerede produkt. Hvis du monterer andet udstyr end det specificerede, kan det falde ned eller gå i stykker og forårsage personskade eller materiel skade.

Monter ikke nogen anden belastning end TV'et på beslaget til vægmontering. Ryst ikke TV'et mod venstre/højre, op/ned.

Hvis du gør dette, kan TV'et falde ned og forårsage personskade eller materiel skade.

Du må ikke læne dig ind over TV'et eller hænge i det.

Du må ikke læne dig ind over TV'et eller hænge i det, da det kan falde ned og forårsage alvorlig personskade.

FORSIGTIG

Hvis følgende forholdsregler ikke overholdes, kan der opstå materiel skade eller personskade.

- Sørg for at opbevare de ikke-anvendte dele på et sikkert sted til fremtidig brug. Hold dem på afstand af børn.

Håndter produktet forsigtigt under rengøring og vedligeholdelse.

Du må ikke trykke hårdt ind på forsiden af TV'et. Hvis du gør dette, kan TV'et falde ned og forårsage personskade eller materiel skade.

DK

Sikkerhedsforanstaltninger

- Hvis du bruger TV'et monteret på beslaget til vægmontering gennem længere tid, kan væggen bag ved eller oven over TV'et blive misfarvet, eller tapetet kan løsne sig, afhængigt af det materiale, væggen er lavet af.
- Hvis beslaget til vægmontering fjernes efter montering på væggen, bliver skruehullerne tilbage.
- Du må ikke bruge beslaget til vægmontering på et sted, hvor det udsættes for mekaniske vibrationer.

Montering af beslaget til vægmontering

Til Sony-forhandlere

ADVARSEL

Følgende anvisninger er kun til Sony-forhandlere. Sørg for at læse ovennævnte sikkerhedsforskrifter grundigt, og vær særlig opmærksom på sikkerheden under montering, vedligeholdelse, kontrol og reparation af dette produkt.

Monter ikke beslaget til vægmontering på flader, hvor TV'ets hjørner eller sider stikker frem.

Monter ikke beslaget til vægmontering på flader, f.eks. en søjle, hvor TV'ets hjørner eller sider stikker frem. Hvis en person eller genstand støder imod TV'ets fremspringende hjørne eller side, kan det medføre personskade eller materiel skade.

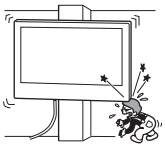

Du må ikke montere TV'et over eller under et klimaanlæg.

Hvis TV'et gennem længere tid udsættes for vanddryp eller luft fra et klimaanlæg, kan det medføre brand, elektrisk stød eller beskadigelse af TV'et.

Sørg for at montere beslaget til vægmontering sikkert på væggen ved at følge instruktionerne i denne betjeningsvejledning.

Hvis nogle af skruerne er løse eller falder ud, kan beslaget til vægmontering falde ned og forårsage personskade eller materiel skade. Sørg for at bruge skruer, der egner sig til det materiale, væggen er lavet af, og monter enheden sikkert ved at bruge mindst fire skruer med en diameter på 8 mm (eller tilsvarende).

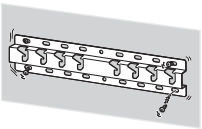

Sørg for at bruge de medfølgende skruer og tilhørende dele korrekt, og følg anvisningerne i denne betjeningsvejledning. Hvis du bruger andre dele, kan TV'et falde ned og forårsage personskade, eller TV'et kan blive beskadiget.

Sørg for at samle beslaget korrekt ved at følge den procedure, der er forklaret i denne betjeningsvejledning.

Hvis nogle af skruerne er løse eller falder ud, kan TV'et falde ned og forårsage personskade, eller TV'et kan blive beskadiget.

Sørg for at stramme skruerne tilstrækkeligt på den angivne position.

Hvis du ikke gør dette, kan TV'et falde ned og forårsage personskade, eller TV'et kan blive beskadiget.

Sørg for, at TV'et ikke udsættes for stødpåvirkninger under monteringen.

Hvis TV'et udsættes for stødpåvirkninger, kan det falde ned og gå i stykker. Dette kan forårsage personskade.

Sørg for at montere TV'et på en væg, der er plan og vinkelret på gulvet.

Hvis du ikke gør dette, kan TV'et falde ned og forårsage personskade.

Sørg for at sikre kablerne forsvarligt efter korrekt montering af TV'et.

Hvis mennesker eller genstande bliver viklet ind i kablerne, kan det forårsage personskade eller beskadigelse af TV'et.

Du må ikke lade strømkablet eller tilslutningskablet blive klemt.

Hvis strømkablet eller tilslutningskablet er klemt mellem enheden og væggen eller bøjes eller snos, kan ledningstrådene blive blotlagt og forårsage kortslutning eller strømafbrydelse. Dette kan medføre brand eller elektrisk stød.

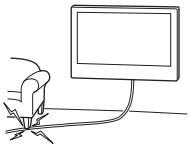

De skruer, der skal bruges til at fastgøre beslaget til vægmontering, medfølger ikke.

Brug skruer, der egner sig til det materiale, væggen er lavet af, når beslaget til vægmontering monteres.

Før du går i gang

- Illustrationer af TV'et, der vises i denne brugervejledning, er eksempler, som anvendes til at give tydelige forklaringer på funktionerne. Af denne grund kan illustrationerne synes forskellige fra dit faktiske TV.

Hvad er din væg lavet af?

Undersøg først typen af væggen, hvor TV'et skal monteres.

Gipsvæg med stivere	Massiv beton eller betonelementer
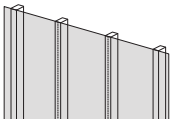	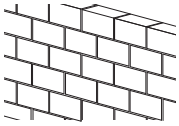
Sikkerhedsforanstaltninger • Maksimal tykkelse af gipsvæg: 16 mm. • Kontroller, at de indvendige stivere måler mindst 51 mm × 102 mm i almindeligt mål eller 38 mm × 89 mm nominelt.	**Sikkerhedsforanstaltninger** • Monter beslaget til vægmontering direkte på den massive betonvæg. • Kontroller, at tykkelsen af den massive betonvæg er mindst 203 mm. • Kontroller, at størrelsen på hvert betonelement er mindst 203 mm × 203 mm × 406 mm.

DK

Kontrol af dele

Følger med SU-WL450

- Kontroller, at alle dele forefindes.
- Nogle dele kan muligvis ikke anvendes til din model.

Ⓐ Base (20) (×1)	Ⓑ Trisse (×2)	Ⓒ Skrue (+PSW 6 × 20) (×4)	Ⓓ Skrue (+PSW 4 × 20) med bøsning (×2)
Ⓔ Afstandsstykke (20 mm) (×2)	Ⓕ Bælte (×1)	Ⓖ Bøsning (20) (M4) (×2)	Ⓗ Skrue (+PSW 4 × 20) (×2)
Ⓘ Baseadapter (×2)	Ⓙ Skrue (+PSW 4 × 10) (×8)	Ⓚ Afstandsstykke (60 mm) (×2)	Ⓛ Skrue (+PSW 6 × 50) (×2)
Ⓜ Bøsning (M4) (×2)	Ⓝ Skrue (+PSW 4 × 50) (×2)		

Følger med TV'et

Tilslutning til vægmontering VS (×4)*1

*1 Kun for begrænsede regioner/lande/modeller.

Klargøring for installation

- Sørg for at have TV'ets betjeningsvejledning eller referencevejledningen og installationsvejledningen klar inden installation.
- Find TV'ets midtpunkt.
- Klargør mindst fire skruer med en diameter på 8 mm og en skrue på 5 mm eller tilsvarende (medfølger ikke). Vælg skruer, der passer til væggens materiale.
- Klargør følgende værktøjer:

*1	5,5 mm 10 mm		
*2		1,5 N·m {15 kgf·cm}	*3 1,5 N·m {15 kgf·cm}
	*2 (×4)	(×4) 8 mm × 60 mm	5 mm
*4			

*1 Kun for gipsvæg med stivere

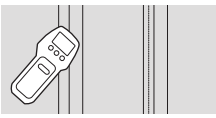

*2 Kun for massiv beton eller betonelementer
*3 Afhængig af modeller
*4 Kun for TV på 189,3 cm (75 tommer) og derover (undtagen Egypten)
Kun for TV på 75 tommer (189,3 cm) og derover (kun Egypten)

DK

Montering af beslaget til vægmontering på væggen

1 Find TV'ets placering.

Sørg for, at der er nok plads til TV'et på væggen, og at væggen kan bære en vægt på mindst fire gange TV'ets vægt.
Se dit TV's betjeningsvejledning eller referencevejledning vedrørende TV'ets vægt.

Bemærk

- Hvis TV'et monteres på en væg, vipper TV'ets øverste del lidt fremad.
- Vi anbefaler, at du kontrollerer placeringen af TV'et i de omgivelser, det skal anvendes i.

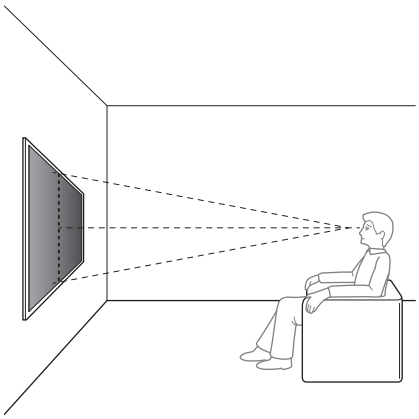

2 Vælg vægmonteringsstil som vist nedenfor.

2-a: Standardmontering
2-b: Smal-montering

- Se "Specifikationer" i slutningen af denne betjeningsvejledning for måling til montering af beslag til vægmontering på væggen.

ADVARSEL

- Når 2-b vælges, begrænses adgangen til stikket bagpå.

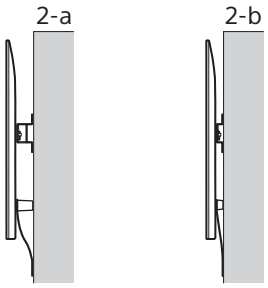

3 Hvis der er valgt standardmontering (2-a): Tilpas baseadapter Ⓘ med en skrue (+PSW 4 × 10) Ⓙ til base (20) Ⓐ.

- Se "Specifikationer" i slutningen af denne betjeningsvejledning for Monteringssted for baseadapter Ⓘ.

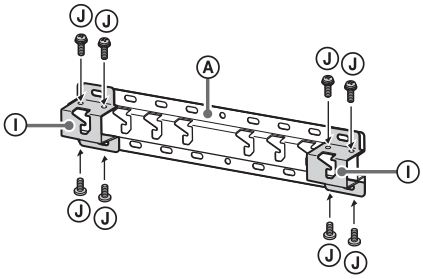

Eksempelvis, Montering af baseadapter Ⓘ på placering "a"

Hvis der er valgt smal-montering (2-b): Spring dette trin over.

4 Bestem positionerne for skruerne til montering af base (20) Ⓐ.

- Se "Specifikationer".

ADVARSEL

- Kontroller bæreevnen for den væg, som TV'et skal hænges op på. Du kan eventuelt forstærke væggen.
- Væggen, som TV'et skal monteres på, skal som minimum kunne klare en belastning på **fire gange** TV'ets vægt. (Se dit TV's betjeningsvejledning eller referencevejledning vedrørende TV'ets vægt.)

Hvis der er valgt standardmontering (2-a):
Anvend baseadapterens Ⓘ hulpositioner.

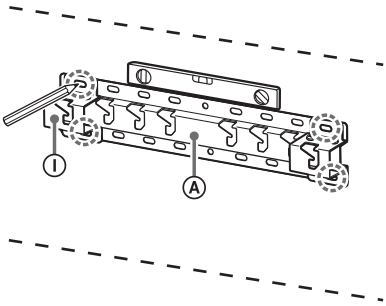

Eksempelvis, Markering ved placering "a" for at tilpasse base (20) Ⓐ

Hvis der er valgt smal-montering (2-b):

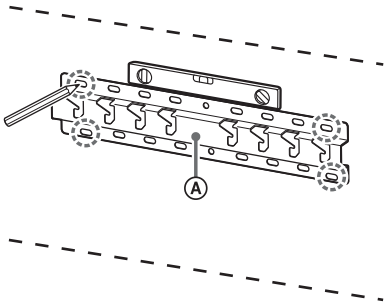

Eksempelvis, Markering ved placering "a" for at tilpasse base (20) Ⓐ

5 Forbor huller på mærkerne.

Sørg for, at stedet på væggen til boring af huller er stærkt nok til at bære en vægt, der er mindst fire gange så stor som TV'ets.

Boring i gipsvæg med stivere:

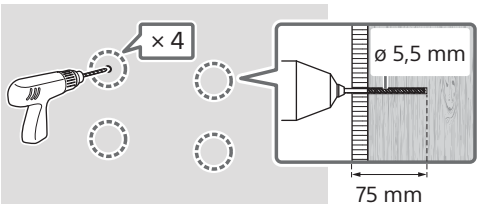

Bemærk

- Forboringen skal udføres i en dybde af 75 mm med et 5,5 mm bor.

Boring i massiv beton eller betonelementer:

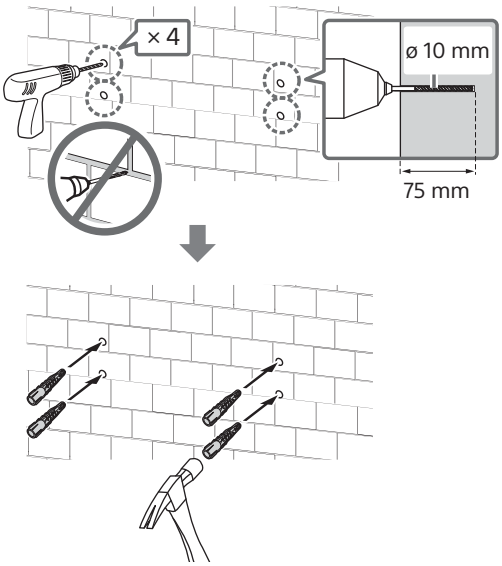

Bemærk

- Forboringen skal udføres i en dybde af 75 mm med et 10 mm bor.

6 Monter basen (20) Ⓐ på væggen med egnede skruer (medfølger ikke).

Bemærk

- Brug mindst fire skruer med en diameter på 8 mm eller tilsvarende (medfølger ikke).
- Brug et vaterpas til at kontrollere, om basen (20) Ⓐ er i vater.

Hvis der er valgt standardmontering (2-a):

Sæt fire skruer i hullerne på baseadapter Ⓘ med base (20) Ⓐ.

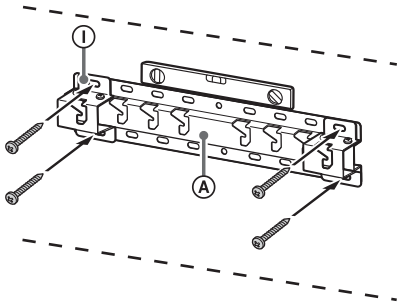

Eksempelvis, Montering af base (20) Ⓐ på placering "a"

Hvis der er valgt smal-montering (2-b):

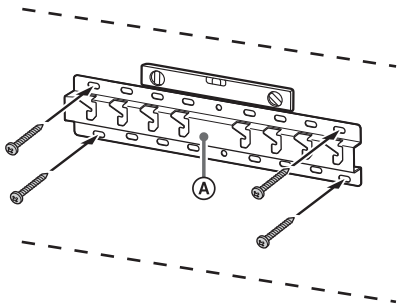

Eksempelvis, Montering af base (20) Ⓐ på placering "a"

7 189,3 cm (75 tommer) og derover (undtagen Egypten) 75 tommer (189,3 cm) og derover (kun Egypten) Markér installationsstedet på væggen.

Brug afdækningstape osv. (medfølger ikke) til at markere TV'ets placering i nærheden af basen (20) Ⓐ eller baseadapteren Ⓘ.

- Se "Specifikationer" i slutningen af denne betjeningsvejledning for vægmarkering for installationssted for TV'et.

DK

Undtagen 189,3 cm (75 tommer) og derover (undtagen Egypten)
Undtagen 75 tommer (189,3 cm) og derover (kun Egypten)
Spring dette trin over.

Gør klar til montering af TV'et

Betjeningsmetoderne kan variere afhængigt af modellen. Se "Forberedelse til Montering af TV'et" på side 523.

Vægmontering af TV'et

189,3 cm (75 tommer) og derover (undtagen Egypten)
75 tommer (189,3 cm) og derover (kun Egypten)

ADVARSEL

- Der er behov for to eller flere personer (tre personer eller flere til et TV på 189,3 cm (75 tommer) eller derover) for at transportere et stort TV-apparat (undtagen Egypten).
  Der er behov for to eller flere personer (tre personer eller flere til et TV på 75 tommer (189,3 cm) eller derover) for at transportere et stort TV-apparat (kun Egypten).

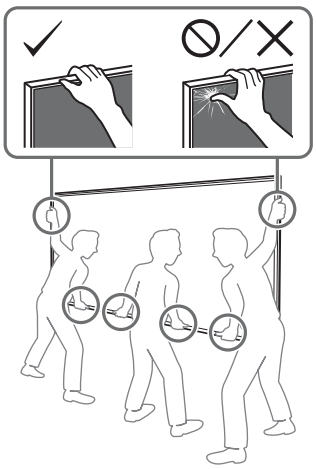

1 Løft TV'et.

- For placeringen af trisserne Ⓑ til at hænge på base (20) Ⓐ eller baseadapter Ⓘ, se "Specifikationer" i slutningen af denne betjeningsvejledning for Monteringssted for baseadapter Ⓘ.
- Sørg for, at bagsiden af TV'et berører basen (20) Ⓐ eller baseadapteren Ⓘ, når du holder TV'et.

Bemærk

- Hold TV'et sikkert med begge hænder og sørg for, at bæltet Ⓕ og bunden af TV'et er i overensstemmelse med afdækningstapen.
- Vær tre personer til at bære TV'et, og den person, der er foran TV'et, fører de andre til at justere placeringen.

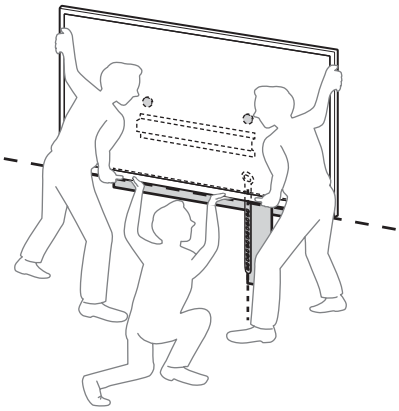

- Vær meget forsigtig, når TV'et installeres på væggen, især for den person, der støtter TV'et nedenunder, da TV'et kan falde, og forårsage alvorlig kropsskade eller endda dødsfald.

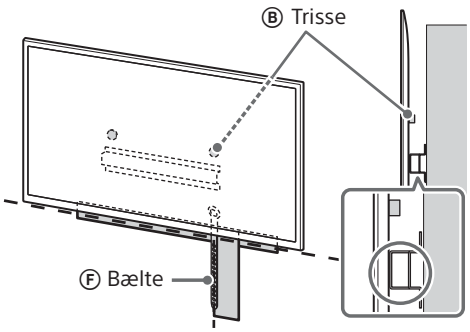

2 Installer TV'et på basen (20) Ⓐ eller baseadapteren Ⓘ.

- Lad forsigtigt TV'et glide ned og hæng trisserne Ⓑ, som er fastgjort bag på TV'et, til basen (20) Ⓐ eller baseadapteren Ⓘ, og bemærk hullernes form.
- Efter montering af TV'et på væggen kontrolleres, at trisserne Ⓑ er fastgjort korrekt i basen (20) Ⓐ eller i baseadapteren Ⓘ.
- Slip begge hænder langsomt for at sikre, at TV'et ikke falder.

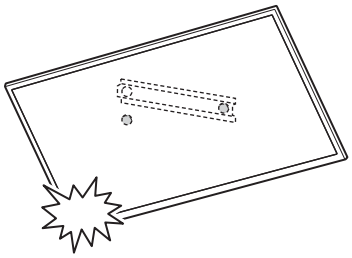

- Når du har installeret TV'et på væggen, skal du fjerne afdækningstapen osv. fra væggen.

DK

Hvis der er valgt standardmontering (2-a):

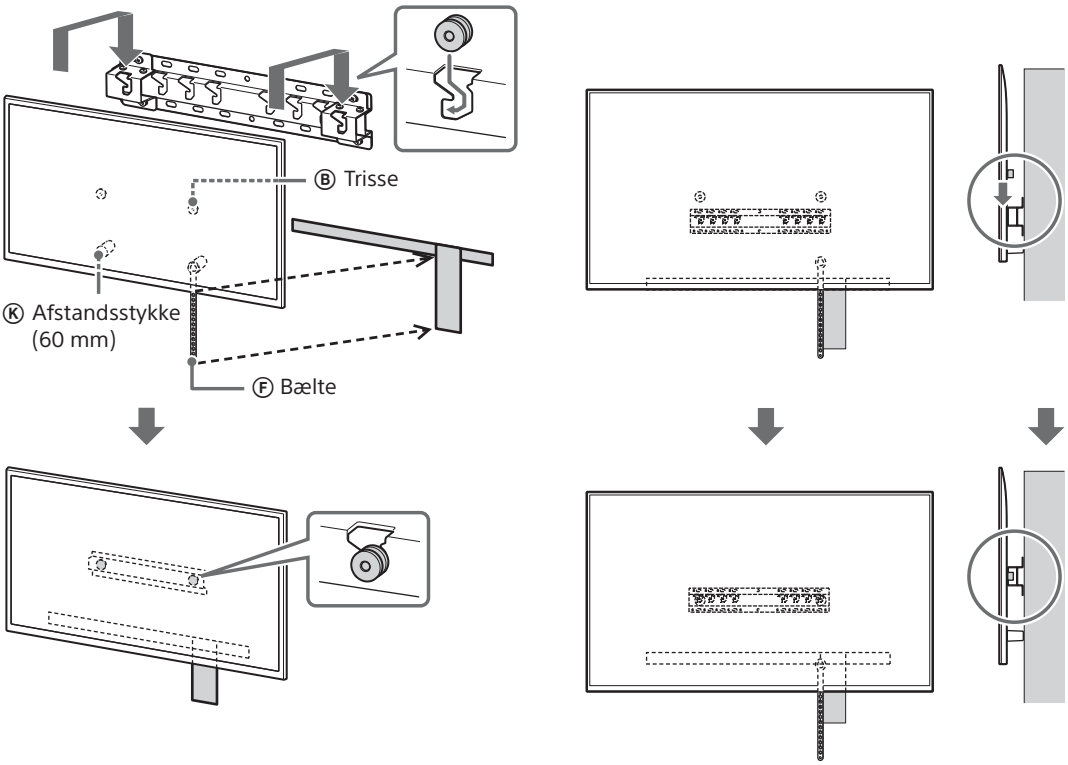

Hvis der er valgt smal-montering (2-b):

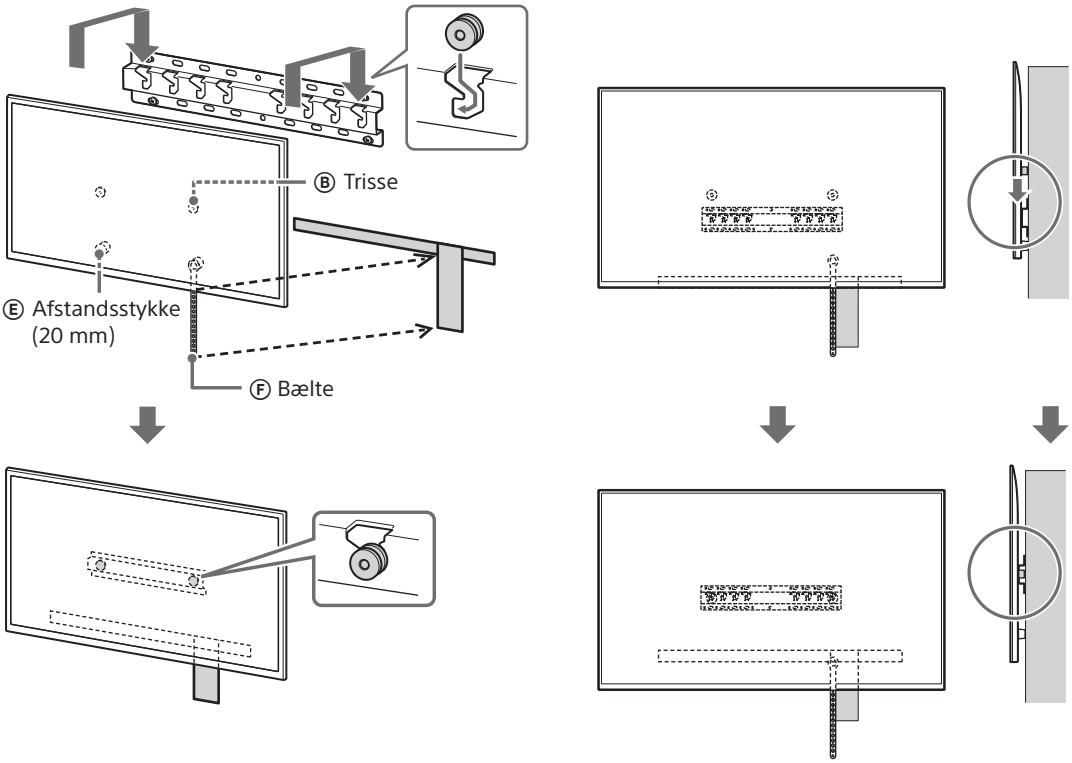

3 Sådan forhindres, at TV'et bund flytter sig.

- Fastgør bæltet Ⓕ ordentligt til væggen.

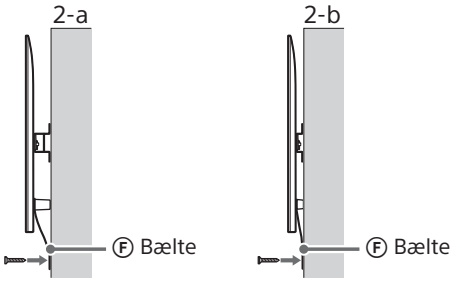

- Brug en skrue med en diameter på 5 mm eller tilsvarende (medfølger ikke).

Bemærk

- Prøv forsigtigt at trække TV'ets bund mod dig selv for at sikre dig, at det ikke kan flyttes fremad. Hvis bunden kan flyttes, er den ikke fastgjort korrekt, og bæltet Ⓕ skal sikres ordentligt igen.

Undtagen 189,3 cm (75 tommer) og derover (undtagen Egypten) Undtagen 75 tommer (189,3 cm) og derover (kun Egypten)

ADVARSEL

- Der er behov for to eller flere personer (tre personer eller flere til et TV på 189,3 cm (75 tommer) eller derover) for at transportere et stort TV-apparat (undtagen Egypten).
  Der er behov for to eller flere personer (tre personer eller flere til et TV på 75 tommer (189,3 cm) eller derover) for at transportere et stort TV-apparat (kun Egypten).

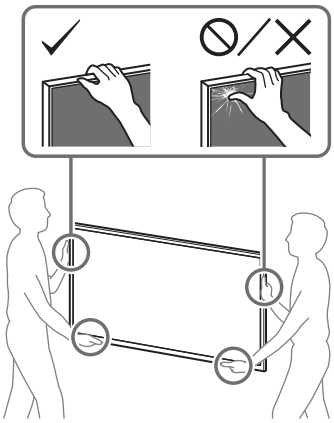

1 Løft TV'et.

- For placeringen af trisserne Ⓑ til at hænge på base (20) Ⓐ eller baseadapter Ⓘ, se "Specifikationer" i slutningen af denne betjeningsvejledning for Monteringssted for baseadapter Ⓘ.
- Sørg for, at bagsiden af TV'et berører basen (20) Ⓐ eller baseadapteren Ⓘ, når du holder TV'et.

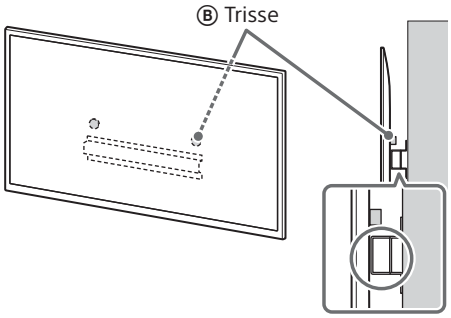

Bemærk

- Hold TV'et fast med begge hænder.

2 Installer TV'et på basen (20) Ⓐ eller baseadapteren Ⓘ.

- Lad forsigtigt TV'et glide ned og hæng trisserne Ⓑ, som er fastgjort bag på TV'et, til basen (20) Ⓐ eller baseadapteren Ⓘ, og bemærk hullernes form.
- Efter montering af TV'et på væggen kontrolleres, at trisserne Ⓑ er fastgjort korrekt i basen (20) Ⓐ eller i baseadapteren Ⓘ.
- Slip begge hænder langsomt for at sikre, at TV'et ikke falder.

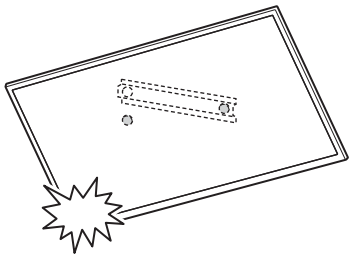

DK

Hvis der er valgt standardmontering (2-a):

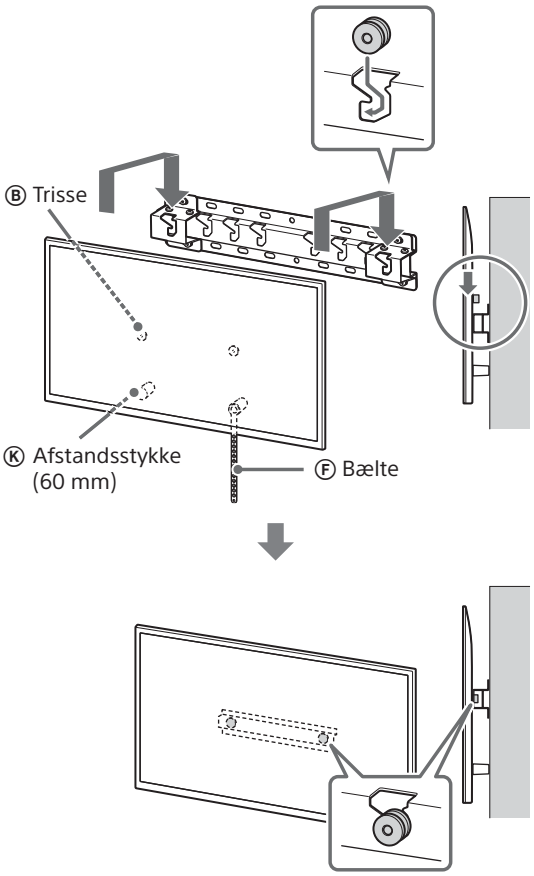

Hvis der er valgt smal-montering (2-b):

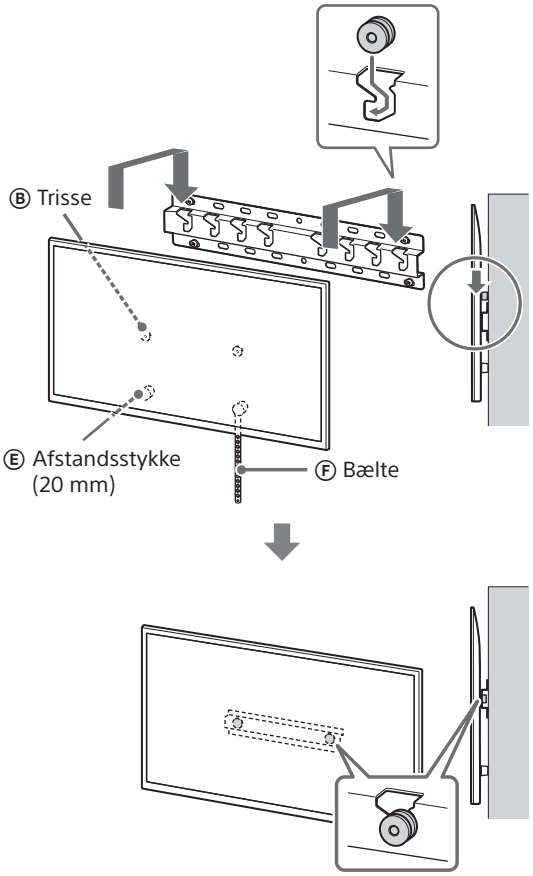

3 Sådan forhindres, at TV'et bund flytter sig.

- Fastgør bæltet Ⓕ ordentligt til væggen.

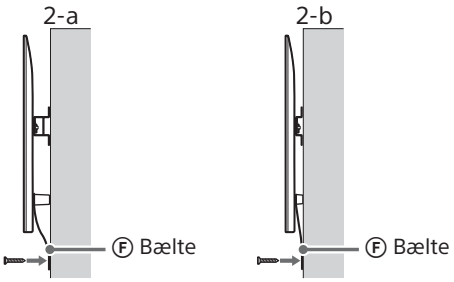

- Brug en skrue med en diameter på 5 mm eller tilsvarende (medfølger ikke).

Bemærk

- Prøv forsigtigt at trække TV'ets bund mod dig selv for at sikre dig, at det ikke kan flyttes fremad. Hvis bunden kan flyttes, er den ikke fastgjort korrekt, og bæltet Ⓕ skal sikres ordentligt igen.

Kontroller monteringen

Kontroller følgende punkter.

- Trisserne Ⓑ skal hænge ordentlig i basen (20) Ⓐ eller i baseadapteren Ⓘ.
- Ledningen og kablet må ikke være snoet eller klemt.
- Bæltet Ⓕ skal være stramt uden at hænge.

ADVARSEL

- Forkert placering af strømkablet osv. kan medføre brand eller give elektrisk stød, hvis der opstår en kortslutning. Kontroller, at monteringen er sikker.

Flere oplysninger

Hvis TV'et skal afmonteres, udføres monteringsproceduren i omvendt rækkefølge.

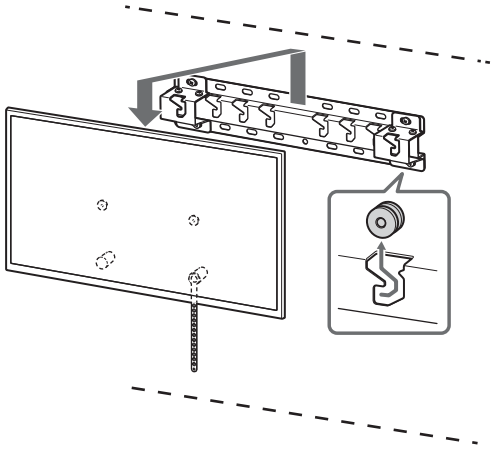

ADVARSEL

- Der er behov for to eller flere personer (tre personer eller flere til et TV på 189,3 cm (75 tommer) eller derover) for at transportere et stort TV-apparat (undtagen Egypten).
  Der er behov for to eller flere personer (tre personer eller flere til et TV på 75 tommer (189,3 cm) eller derover) for at transportere et stort TV-apparat (kun Egypten).

DK

Asennustiedot Sonyn seinäasennuskiinnittimen (SU-WL450) käyttämiseksi

Tuetut mallit*1*2:
*1 Kyseisissä mallinimissä ”x”/”xx” tarkoittaa kunkin mallin numeroita ja/tai merkkejä.
*2 Vain tietyissä alueissa/maissa.

K-85XR9xM2 / 85XR7xM2 / 75XR9xM2 / 75XR7xM2 / 65XR9xM2 / 65XR7xM2 / 55XR7xM2 / 50XR7xM2

Y-85XR9xM2 / 85XR7xM2 / 75XR9xM2 / 75XR7xM2 / 65XR9xM2 / 65XR7xM2 / 55XR7xM2 / 50XR7xM2

FW-85BZ4xP / 85BZ3xP / 75BZ4xP / 75BZ3xP / 65BZ4xP / 65BZ3xP / 55BZ4xP / 55BZ3xP / 50BZ3xP / 43BZ3xP

Tässä oppaassa käytetty tuotenimi ”TV” voi vaihdella laitteen mallin mukaan. Katso tuotteen todellinen nimi käyttöoppaasta tai viiteoppaasta.

Asiakkaille
Tuotteen suojelemiseksi ja turvallisuuden vuoksi Sony suosittelee, että TV:n asennus annetaan Sonyn jälleenmyyjän tai luvallisen urakoitsijan tehtäväksi. Älä yritä asentaa sitä itse.

Sony-jälleenmyyjille ja urakoitsijoille
Kiinnitä erityistä huomiota turvallisuuteen tämän tuotteen asennuksen, huollon ja tarkastuksen aikana.

Tämän tuotteen asentaminen edellyttää riittävää ammattitaitoa erityisesti sen määrittämiseksi, kestääkö seinä TV:n painon. Tämän tuotteen seinään asentaminen on jätettävä Sonyn jälleenmyyjän tai luvallisen urakoitsijan tehtäväksi ja asennuksen turvallisuuteen on kiinnitettävä riittävästi huomiota. Sony ei ole vastuussa mistään vahingosta tai vammoista, jotka johtuvat tuotteen väärästä käsittelystä tai asennuksesta.

Varmista turvallisuus ja asianmukainen asennus noudattamalla seinäasennuskiinnittimen käyttöohjeita, TV:n asetusopasta ja tämän oppaan ohjeita.

Seinäasennuskiinnitin

Turvallisuus

Kiitos, että päätit ostaa tämän tuotteen.

Asiakkaille

TV:n asennus seinälle

⚠ VAROITUS

VAATII AMMATTILAISEN ASENNUKSEN

Tämän tuotteen saa asentaa vain ammattimainen asentaja, joka osaa määrittää kestääkö seinä TV:n painon. Jos TV:tä ei kiinnitetä oikein asennuksen aikana, se saattaa pudota ja aiheuttaa vakavan loukkaantumisen. Sony ei ole vastuussa vahingoista tai loukkaantumisesta, joka johtuu virheellisestä käsittelystä tai asennuksesta tai muun kuin määritetyn tuotteen asennuksesta. Tämä ei vaikuta (mahdollisiin) lakisääteisiin oikeuksiisi.

Sony-jälleenmyyjille

Tämän tuotteen asentaminen edellyttää riittävää ammattitaitoa. Lue tämä käyttöopas huolellisesti, jotta asennustyö olisi turvallista. Sony ei ole vastuussa mistään vahingosta tai vammoista, jotka johtuvat tuotteen väärästä käsittelystä tai asennuksesta. Anna tämä käyttöohje asiakkaalle asennuksen jälkeen.

Tässä käyttöoppaassa kuvataan tuotteen oikeaoppinen käsittely sekä tärkeät varotoimet onnettomuuksien estämiseksi. Sinun vastuullasi on lukea, ymmärtää läpikotaisin ja noudattaa kaikkia tämän käyttöoppaan ohjeita. Jos näin ei tehdä, seurauksena voi olla vakava henkilökohtainen loukkaantuminen tai omaisuusvahinkoa ja se voi mitätöidä takuun. Säilytä tämä käyttöohje tulevaa käyttöä varten.

Sonyn tuotteet on suunniteltu turvallisuutta ajatellen. Jos tuotteita käytetään väärin, seurauksena voi olla tulipalon, sähköiskun, tuotteen kaatumisen tai putoamisen aiheuttama vakava henkilövahinko. Huomioi turvallisuutta koskevat varotoimet tällaisten onnettomuuksien estämiseksi.

VAROTOIMET

Määritetyt tuotteet

Tämä seinäasennuskiinnitin on tarkoitettu käytettäväksi sille määritettyjen TV:iden kanssa. Tarkista TV:n käyttöoppaasta tai viiteoppaasta, että seinäasennuskiinnitintä voidaan käyttää.

Asiakkaille

VAROITUS

Jos seuraavia varotoimia ei noudateta, seurauksena voi olla tulipalon, sähköiskun tai tuotteen putoamisen aiheuttama vakava henkilövahinko tai kuolema.

Asennuksen saa suorittaa vain luvallinen urakoitsija. Pidä lapset poissa asennusalueelta asennuksen aikana.

Jos seinäasennuskiinnitintä tai TV:tä ei asenneta oikein, seurauksena voi olla seuraavat onnettomuudet. Jätä asennus luvallisen urakoitsijan tehtäväksi.

- TV saattaa pudota ja aiheuttaa mustelmia, murtumia tai muun vakavan henkilövahingon.
- Jos seinä, johon seinäasennuskiinnitin asennetaan, on epävakaa, epätasainen tai se ei ole kohtisuorassa lattiaan nähden, yksikkö saattaa pudota ja aiheuttaa henkilö- tai omaisuusvahingon. Seinän on pystyttävä kantamaan vähintään neljä kertaa TV:n paino.
  (Katso TV:n paino sen käyttöoppaasta tai viiteoppaasta.)
- Jos seinäasennuskiinnitintä ei ole asennettu seinälle tarpeeksi tukevasti, yksikkö saattaa pudota ja aiheuttaa henkilö- tai omaisuusvahingon.

Varmista, että TV:n siirtää tai irrottaa luvallinen urakoitsija.

Jos muut kuin luvalliset urakoitsijat asentavat kuljettavat tai irrottavat TV:n, se saattaa pudota ja aiheuttaa henkilö- tai omaisuusvahingon. Suuren television siirtämiseen tarvitaan vähintään kaksi henkilöä (tai vähintään kolme henkilöä, jos television koko on yli 189,3 cm (75 tuumaa)) (paitsi Egypti).
Suuren television siirtämiseen tarvitaan vähintään kaksi henkilöä (tai vähintään kolme henkilöä, jos television koko on yli 75 tuumaa (189,3 cm)) (vain Egypti).

Älä irrota ruuveja tms. TV:n kiinnityksen jälkeen.

Jos näin tehdään, TV saattaa pudota ja aiheuttaa henkilö- tai omaisuusvahingon.

Älä tee muutoksia seinäasennuskiinnitti-men osiin.

Jos näin tehdään, seinäasennuskiinnitin saattaa pudota ja aiheuttaa henkilö- tai omaisuusvahingon.

Älä asenna muita laitteita kuin määritelty tuote.

Tämä seinäasennuskiinnitin on tarkoitettu käytettäväksi ainoastaan sille määritetyn tuotteen kanssa. Jos asennat muun kuin määritetyn laitteen, se saattaa pudota ja rikkoutua ja aiheuttaa henkilö- tai omaisuusvahingon.

Älä kohdista seinäasennuskiinnittimeen TV:n lisäksi muuta kuormaa. Älä ravista TV:tä vasemmalle/oikealle tai ylös/alas.

Jos näin tehdään, TV saattaa pudota ja aiheuttaa henkilö- tai omaisuusvahingon.

Älä nojaa TV:hen tai riipu siitä.

Älä nojaa TV:hen tai riipu siitä, sillä se saattaa pudota ja aiheuttaa vakavan henkilövahingon.

VAROTOIMET

Jos seuraavia varotoimia ei noudateta, seurauksena voi olla henkilö- tai omaisuusvahinko.

- Muista säilyttää käyttämättömät osat varmassa tallessa tulevaa käyttöä varten. Pidä ne poissa lasten ulottuvilta.

Älä käytä liikaa voimaa tuotteen puhdistuksen tai huollon yhteydessä.

Älä paina TV:n yläsivulta liialla voimalla. Jos näin tehdään, TV saattaa pudota ja aiheuttaa henkilö- tai omaisuusvahingon.

Varotoimet

- Jos seinäasennuskiinnittimeen asennettua TV:tä käytetään pitkään, TV:tä takana tai yläpuolella oleva seinäpinta voi värjääntyä tai tapetti irrota seinämateriaalista riippuen.
- Jos seinäasennuskiinnitin irrotetaan sen seinään asentamisen jälkeen, seinään jää ruuvinreiät.
- Älä käytä seinäasennuskiinnitintä paikassa, johon kohdistuu mekaanista tärinää.

Seinäasennuskiinnittimen asentaminen

Sony-jälleenmyyjille

VAROITUS

Seuraavat ohjeet ovat ainoastaan Sony-jälleenmyyjille. Muista lukea edellä olevat turvallisuusvarotoimet ja kiinnitä erityistä huomiota turvallisuuteen tämän tuotteen asennuksen, huollon ja tarkastuksen aikana.

Älä asenna seinäasennuskiinnitintä seinäpintoihin, joissa TV:n kulmat tai sivut ulkonevat seinäpinnasta.

Älä asenna seinäasennuskiinnitintä pylvääseen tai vastaaviin seinäpintoihin, joissa TV:n kulmat tai sivut ulkonevat seinäpinnasta. Jos henkilö tai esine osuus TV:n ulkonevaan kulmaan tai sivuun, seurauksena voi olla henkilö- tai omaisuusvahinko.

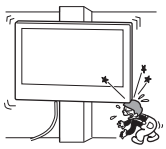

Älä asenna TV:tä ilmastointilaitteen ylä- tai alapuolelle.

Jos TV altistuu ilmastointilaitteen vesivuodoille tai pitkiä aikoja ilmavirralle, seurauksena voi olla tulipalo, sähköisku tai TV:n toimintahäiriö.

Muista asentaa seinäasennuskiinnitin tukevasti seinään tässä käyttöoppaassa annettujen ohjeiden mukaisesti.

Jos jokin ruuveista on löysällä tai pudonnut, seinäasennuskiinnitin saattaa pudota ja aiheuttaa henkilö- tai omaisuusvahingon. Muista käyttää seinämateriaalille sopivia ruuveja ja asenna yksikkö tukevasti vähintään neljällä 8 mm:n ruuvilla (tai vastaavalla).

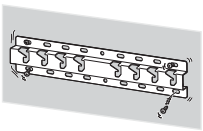

Muista käyttää mukana toimitettuja ruuveja ja kiinnitysosia oikein ja noudata tässä käyttöoppaassa annettuja ohjeita. Jos käytät korvaavia osia, TV saattaa pudota ja aiheuttaa henkilövahingon tai vahingoittaa TV:tä.

Muista koota kiinnitin oikein noudattamalla tässä käyttöoppaassa selitettyä menetelmää.

Jos jokin ruuveista on löysällä tai pudonnut, TV saattaa pudota ja aiheuttaa henkilövahingon tai itse TV:n vaurioitumisen.

Muista kiristää ruuvit kunnolla tarkoitettuihin kohtiin.

Jos näin ei tehdä, TV saattaa pudota ja aiheuttaa henkilövahingon tai itse TV:n vaurioitumisen.

Varo kohdistamasta TV:hen iskuja asennuksen aikana.

Jos TV:hen kohdistuu isku, se saattaa pudota tai rikkoutua ja tämä voi aiheuttaa henkilö- tai omaisuusvahingon.

TV on asennettava seinään, joka on sekä kohtisuora että tasainen.

Jos näin ei tehdä, TV saattaa pudota tai rikkoutua ja tämä voi aiheuttaa henkilö- tai omaisuusvahingon.

Kun TV on asennettu oikein, kiinnitä kaapelit kunnolla.

Jos henkilöitä tai esineitä sotkeutuu kaapeleihin, seurauksena saattaa olla henkilövahinko tai TV:n vahingoittuminen.

Älä anna virtajohdon ja liitäntäkaapelin jäädä puristuksiin.

Jos virtajohto tai liitäntäkaapeli jää puristuksiin laitteen ja seinän väliin tai niitä taitetaan tai kierretään voimalla, sisäiset johtimet voivat tulla näkyviin ja seurauksena on oikosulku tai katkos. Tämä voi aiheuttaa tulipalon tai sähköiskun.

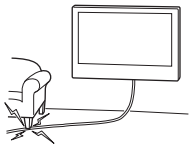

Seinäasennuskiinnittimen seinäkiinnitykseen tarvittavat ruuvit eivät sisälly toimitukseen.

Käytä seinämateriaalille ja -rakenteelle sopivia ruuveja, kun kiinnität seinäasennuskiinnittimen.

Ennen aloittamista

- Tässä käyttöoppaassa olevat TV:n kuvitukset ovat esimerkkejä, joiden on tarkoitus auttaa antamaan selkeä käsitys toiminnoista. Tästä syystä kuvissa esitetty TV voi näyttää erilaiselta kuin todellinen TV:si.

Mistä seinä on tehty?

Tarkista ensin seinätyyppi, johon TV asennetaan.

Kipsilevyseinä, jossa on koolaus	Betoniseinä tai tiiliseinä
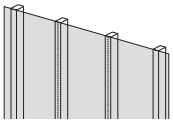	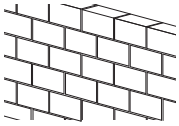
Varotoimet • Kipsilevyseinän maksimipaksuus: 16 mm. • Varmista, että sisäisen koolauspuun koko on vähintään 51 mm × 102 mm yleisesti tai 38 mm × 89 mm nimellisesti.	**Varotoimet** • Kiinnitä seinäasennuskiinnitin suoraan betoniseinään. • Varmista, että betoniseinän paksuus on vähintään 203 mm. • Varmista, että kunkin tiilen koko on vähintään 203 mm × 203 mm × 406 mm.

FI

Osien tarkistaminen

Toimitetaan SU-WL450:n mukana

- Tarkista, että kaikki osat on toimitettu.
- Joitakin osia ei saa käyttää mallisi kanssa.

Ⓐ Jalusta (20) (×1)	Ⓑ Hihnapyörä (×2)	Ⓒ Ruuvi (+PSW 6 × 20) (×4)	Ⓓ Ruuvi (+PSW 4 × 20) ja holkki (×2)
Ⓔ Välike (20 mm) (×2)	Ⓕ Hihna (×1)	Ⓖ Holkki (20) (M4) (×2)	Ⓗ Ruuvi (+PSW 4 × 20) (×2)
Ⓘ Jalustan sovitin (×2)	Ⓙ Ruuvi (+PSW 4 × 10) (×8)	Ⓚ Välike (60 mm) (×2)	Ⓛ Ruuvi (+PSW 6 × 50) (×2)
Ⓜ Holkki (M4) (×2)	Ⓝ Ruuvi (+PSW 4 × 50) (×2)		

Toimitetaan TV:n mukana

Seinäasennuksen kiinnitysosa VS (×4)*1

*1 Vain tietyt alueet/maat/mallit.

Asennuksen valmistelu

- Ota TV:n käyttöopas tai viiteopas ja asetusopas esille ennen asennusta.
- Tarkista TV:n asennuskohta.
- Pidä valmiina vähintään neljä halkaisijaltaan 8 mm:n ja yksi 5 mm:n ruuvi tai vastaava (lisävaruste). Valitse seinämateriaalille sopivat ruuvit.
- Ota esille seuraavat työkalut:

*1	5,5 mm 10 mm		
*2		1,5 N·m {15 kgf·cm}	*3 1,5 N·m {15 kgf·cm}
	*2 (×4)	(×4) 8 mm × 60 mm	5 mm
*4			

*1 Vain kipsilevyseinä, jossa on koolaus

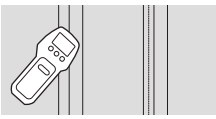

*2 Vain betoniseinä tai tiiliseinä
*3 Mallista riippuen
*4 Vain TV:lle, jonka pituus on 189,3 cm (75 tuumaa) tai enemmän (paitsi Egypti)
Vain TV:lle, jonka pituus on 75 tuumaa (189,3 cm) tai enemmän (vain Egypti)

Seinäasennuskiinnittimen asentaminen seinälle

1 Määritä asennuspaikka.

Varmista, että seinä on riittävän iso TV:lle ja pystyy kantamaan vähintään neljä kertaa TV:n painon.
Katso TV:n paino sen käyttöoppaasta tai viiteoppaasta.

Huomautus

- Kun TV on asennettu seinälle, sen yläreuna on hieman eteenpäin kallellaan.
- Suosittelemme TV:n sijainnin tarkistamisen katseluympäristössä.

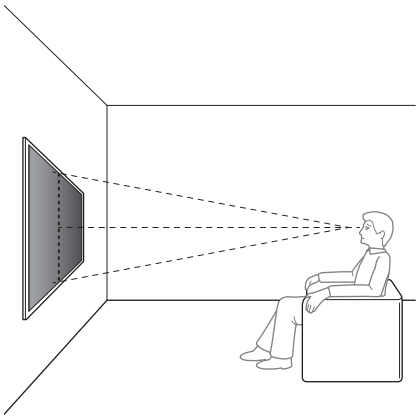

2 Valitse seinäasennustapa alla olevista vaihtoehdoista.

2-a: Normaali asennus
2-b: Kapea asennus

- Katso mitat seinäasennuskiinnittimen seinälle asentamista varten tämän käyttöoppaan lopussa olevasta ”Tekniset tiedot” -kohdasta.

VAROITUS

- Kun valitaan 2-b, pääsy takana oleviin liittimiin on rajallinen.

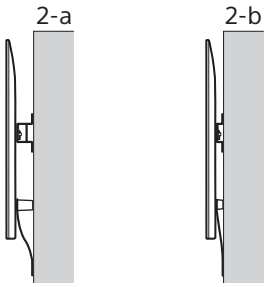

3 Jos on valittu normaali asennus (2-a):

Kiinnitä jalustan sovitin Ⓘ ruuvilla (+PSW 4 × 10) Ⓙ jalustaan (20) Ⓐ.

- Katso jalustan sovittimen Ⓘ asennuspaikka tämän käyttöoppaan lopussa olevasta ”Tekniset tiedot” -kohdasta.

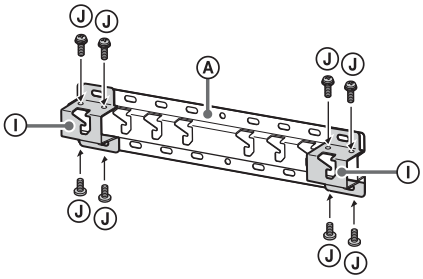

Esim., jalustan sovittimen Ⓘ asentaminen kohtaan ”a”

Jos on valittu kapea asennus (2-b):

Ohita tämä vaihe.

4 Määritä ruuvien paikat jalustan (20) Ⓐ asentamiseksi.

- Katso kohta ”Tekniset tiedot”.

VAROITUS

- Määritä seinän kestävyys, johon TV asennetaan. Vahvista seinää tarvittaessa riittävästi.
- Seinän, johon TV asennetaan, on pystyttävä kantamaan vähintään **neljä kertaa** TV:n paino. (Katso TV:n paino sen käyttöoppaasta tai viiteoppaasta.)

Jos on valittu normaali asennus (2-a):
Käytä jalustan sovittimessa Ⓘ olevia reikäkohtia.

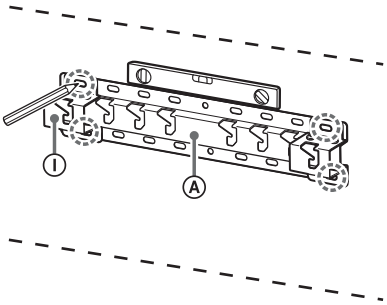

Esim., merkintä kohdassa ”a” jalustan (20) Ⓐ sovittamista varten

Jos on valittu kapea asennus (2-b):

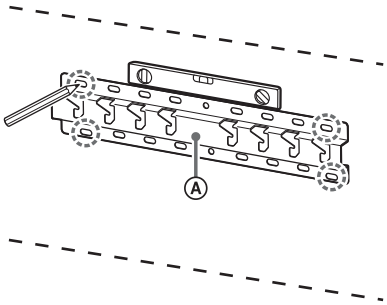

Esim., merkintä kohdassa ”a” jalustan (20) Ⓐ sovittamista varten

5 Poraa aloitusreiät merkkien kohdalle.

Varmista, että seinän kohta, johon reiät porataan, on tarpeeksi kestävä kannattelemaan vähintään neljä kertaa TV:n painon.

Kipsilevyseinän, jossa on koolaus, poraaminen:

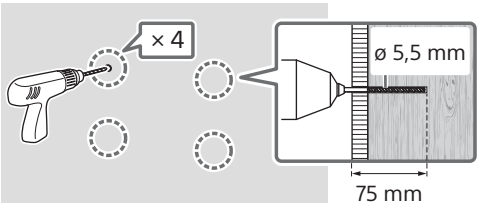

Huomautus

- Aloitusreiät on porattava 75 mm:n syvyyteen halkaisijaltaan 5,5 mm:n poranterällä.

Betoniseinän tai tiiliseinän poraaminen:

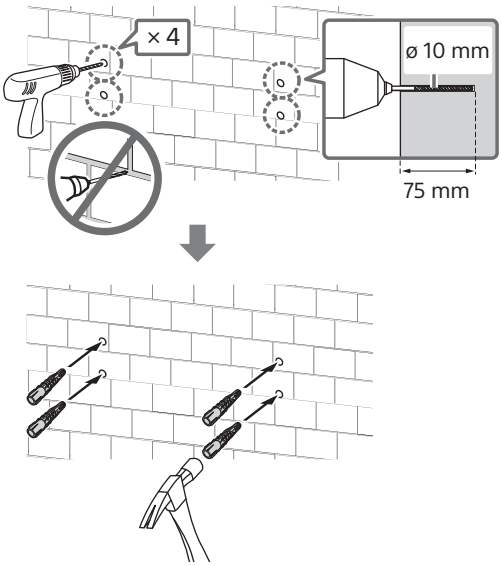

Huomautus

- Aloitusreiät on porattava 75 mm:n syvyyteen halkaisijaltaan 10 mm:n poranterällä.

6 Asenna jalusta (20) Ⓐ seinälle sopivilla ruuveilla (ei sisälly toimitukseen).

Huomautus

- Käytä vähintään neljää halkaisijaltaan 8 mm:n tai vastaavaa ruuvia (lisävaruste).
- Tarkista vatupassilla, että jalusta (20) Ⓐ on suorassa.

Jos on valittu normaali asennus (2-a):
Asenna neljä ruuvia jalustan sovittimeen Ⓘ ja jalustaan (20) Ⓐ.

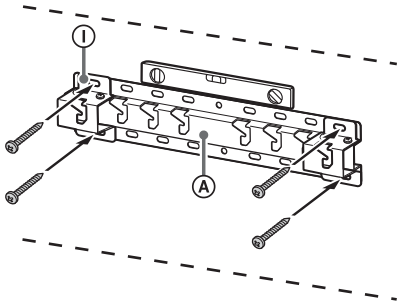

Esim., jalustan (20) Ⓐ asentaminen kohtaan ”a”

Jos on valittu kapea asennus (2-b):

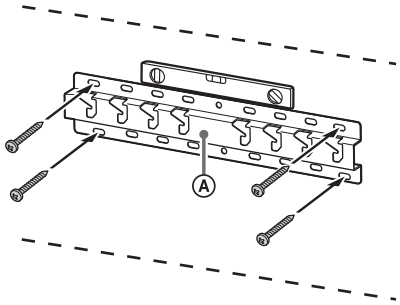

Esim., jalustan (20) Ⓐ asentaminen kohtaan ”a”

7 189,3 cm (75 tuumaa) tai enemmän (paitsi Egypti) 75 tuumaa (189,3 cm) tai enemmän (vain Egypti) Merkitse asennuspaikka seinään.

Merkitse TV:n paikka jalustan (20) Ⓐ tai jalustan sovittimen Ⓘ läheisyyteen esim. maalarinteippiä (lisävaruste) käyttämällä.

- Katso TV:n asennuspaikan seinämerkintä tämän käyttöoppaan lopussa olevasta ”Tekniset tiedot” -kohdasta.

FI

Paitsi 189,3 cm (75 tuumaa) tai enemmän (paitsi Egypti)
Paitsi 75 tuumaa (189,3 cm) tai enemmän (vain Egypti)
Ohita tämä vaihe.

TV:n asennuksen valmistelu

Käyttömenetelmät voivat vaihdella mallin mukaan. Katso kohta ”TV:n asennuksen valmistelu” sivulla 523.

TV:n asennus seinään

189,3 cm (75 tuumaa) tai enemmän (paitsi Egypti)
75 tuumaa (189,3 cm) tai enemmän (vain Egypti)

VAROITUS

- Suuren television siirtämiseen tarvitaan vähintään kaksi henkilöä (tai vähintään kolme henkilöä, jos television koko on yli 189,3 cm (75 tuumaa)) (paitsi Egypti).
  Suuren television siirtämiseen tarvitaan vähintään kaksi henkilöä (tai vähintään kolme henkilöä, jos television koko on yli 75 tuumaa (189,3 cm)) (vain Egypti).

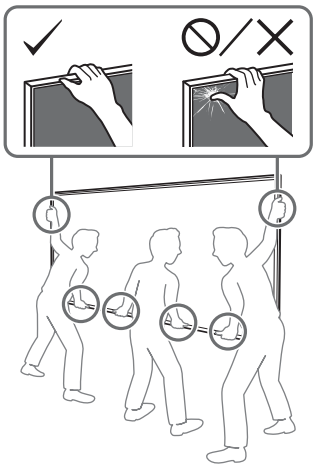

1 Nosta TV paikoilleen.

- Katso hihnapyörien Ⓑ sijainti jalustaan (20) Ⓐ tai jalustan sovittimeen Ⓘ ripustamista varten tämän käyttöoppaan lopussa olevan ”Tekniset tiedot” -osion jalustan sovittimen Ⓘ asennuspaikkaa koskevasta kohdasta.
- Varmista, että TV:n takaosa koskettaa jalustaa (20) Ⓐ tai jalustan sovitinta Ⓘ, kun pidät kiinni TV:stä.

Huomautus

- Kannattele TV:tä tukevasti molemmilla käsillä ja varmista, että hihna Ⓕ ja TV:n alareuna ovat linjassa maalarinteipin kanssa.
- Varmista, että TV:n kantamiseen osallistuu kolme henkilöä, ja kanna laitetta siten, että TV:n edessä seisova henkilö opastaa muita asennon säätämisessä.

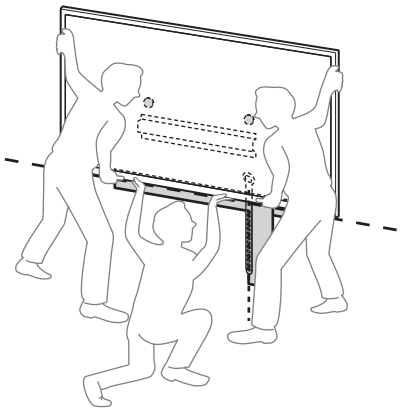

- Ole varovainen asentaessasi TV:tä seinälle ja varmista erityisesti TV:tä alapuolelta kannattelevan henkilön turvallisuus, sillä TV voi aiheuttaa pudotessaan vakavan henkilövahingon tai kuoleman.

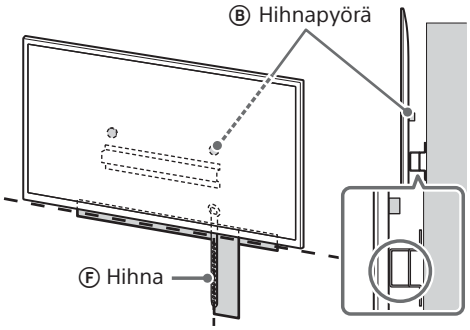

2 Asenna TV jalustaan (20) Ⓐ tai jalustan sovittimeen Ⓘ.

- Liu'uta TV:tä varovasti alaspäin ja ripusta TV:n taakse kiinnitetyt hihnapyörät Ⓑ jalustaan (20) Ⓐ tai jalustan sovittimeen Ⓘ siten, että ne ovat oikein rei'issä.
- Kun TV on asennettu seinään, tarkista, että hihnapyörät Ⓑ ovat kunnolla kiinni jalustassa (20) Ⓐ tai jalustan sovittimessa Ⓘ.
- Varmista, että TV ei putoa, irrottamalla otteesi varovasti.

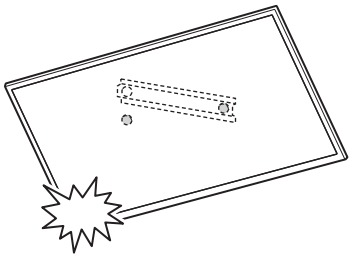

- Poista maalarinteippi seinästä, kun TV on asennettu paikoilleen.

FI

Jos on valittu normaali asennus (2-a):

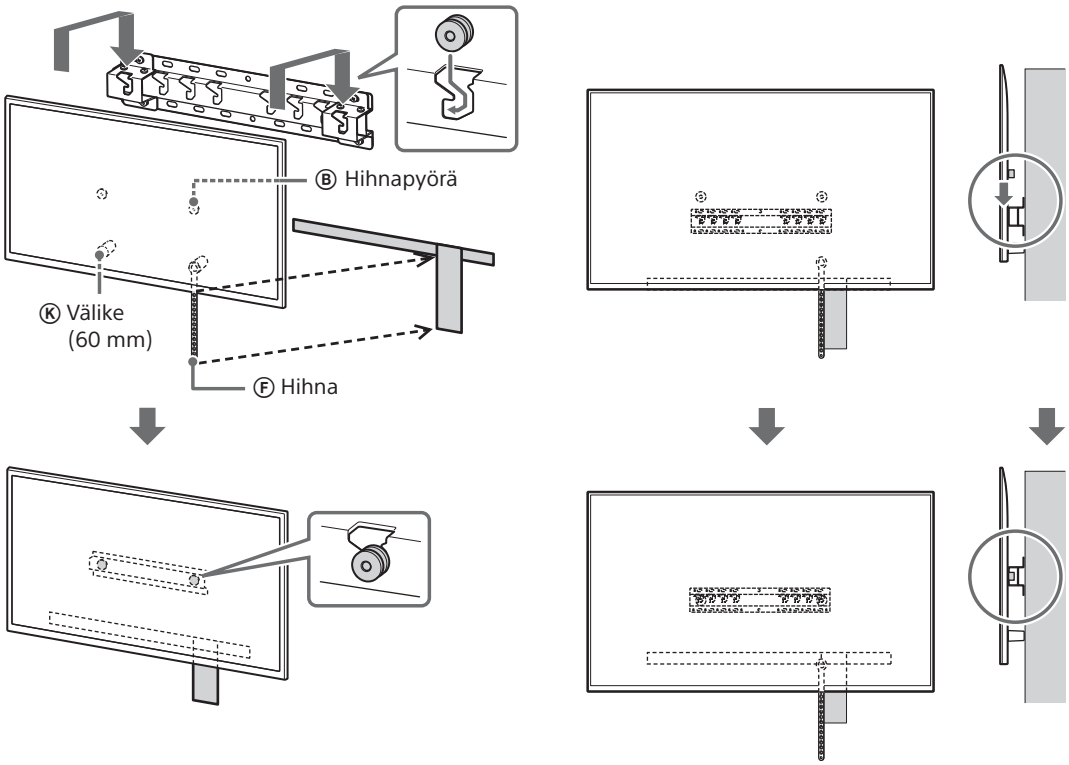

Jos on valittu kapea asennus (2-b):

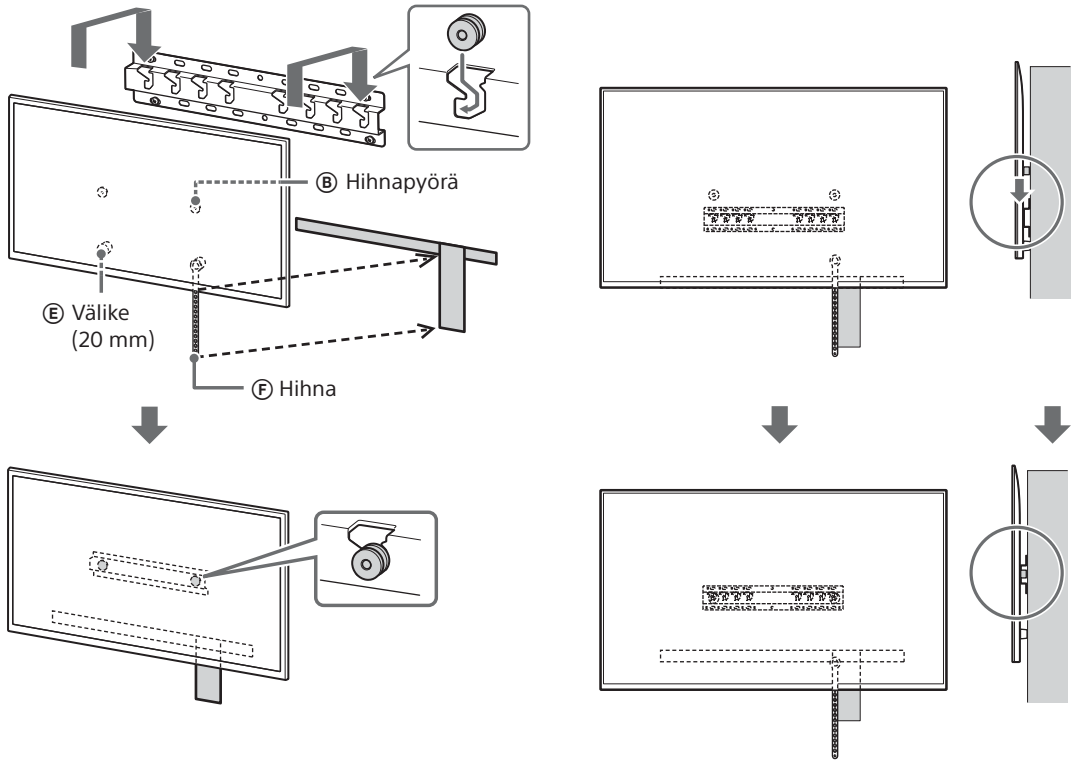

3 TV:n alaosan liikkumisen estäminen.

- Poista löysät hihnasta Ⓕ ja kiinnitä se tukevasti seinään.

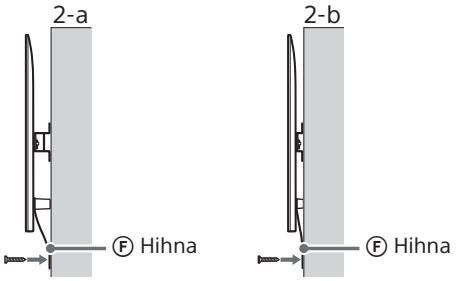

- Käytä halkaisijaltaan 5 mm:n ruuvia tai vastaavaa (lisävaruste).

Huomautus

- Varmista yrittämällä vetää TV:n alaosaa hieman itseäsi kohti, ettei se liiku eteenpäin. Jos liikettä havaitaan, sitä ei ole kiinnitetty oikein ja hihna Ⓕ on kiinnitettävä tukevasti uudelleen.

Paitsi 189,3 cm (75 tuumaa) tai enemmän (paitsi Egypti) Paitsi 75 tuumaa (189,3 cm) tai enemmän (vain Egypti)

VAROITUS

- Suuren television siirtämiseen tarvitaan vähintään kaksi henkilöä (tai vähintään kolme henkilöä, jos television koko on yli 189,3 cm (75 tuumaa)) (paitsi Egypti).
  Suuren television siirtämiseen tarvitaan vähintään kaksi henkilöä (tai vähintään kolme henkilöä, jos television koko on yli 75 tuumaa (189,3 cm)) (vain Egypti).

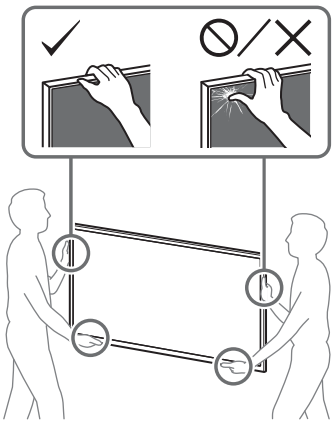

1 Nosta TV paikoilleen.

- Katso hihnapyörien Ⓑ sijainti jalustaan (20) Ⓐ tai jalustan sovittimeen Ⓘ ripustamista varten tämän käyttöoppaan lopussa olevan ”Tekniset tiedot” -osion jalustan sovittimen Ⓘ asennuspaikkaa koskevasta kohdasta.
- Varmista, että TV:n takaosa koskettaa jalustaa (20) Ⓐ tai jalustan sovitinta Ⓘ, kun pidät kiinni TV:stä.

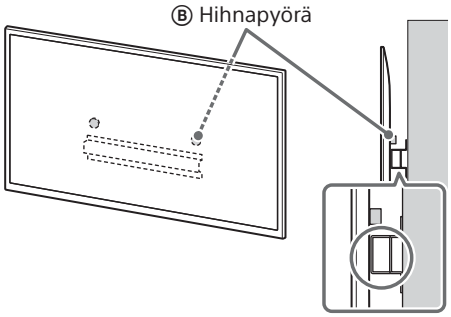

Huomautus

- Pidä TV:stä kiinni tukevasti molemmilla käsillä.

2 Asenna TV jalustaan (20) Ⓐ tai jalustan sovittimeen Ⓘ.

- Liu'uta TV:tä varovasti alaspäin ja ripusta TV:n taakse kiinnitetyt hihnapyörät Ⓑ jalustaan (20) Ⓐ tai jalustan sovittimeen Ⓘ siten, että ne ovat oikein rei'issä.
- Kun TV on asennettu seinään, tarkista, että hihnapyörät Ⓑ ovat kunnolla kiinni jalustassa (20) Ⓐ tai jalustan sovittimessa Ⓘ.
- Varmista, että TV ei putoa, irrottamalla otteesi varovasti.

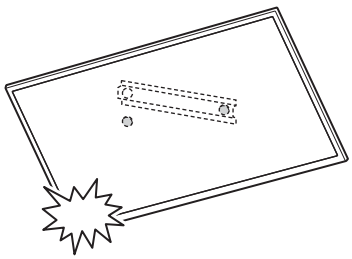

FI

Jos on valittu normaali asennus (2-a):

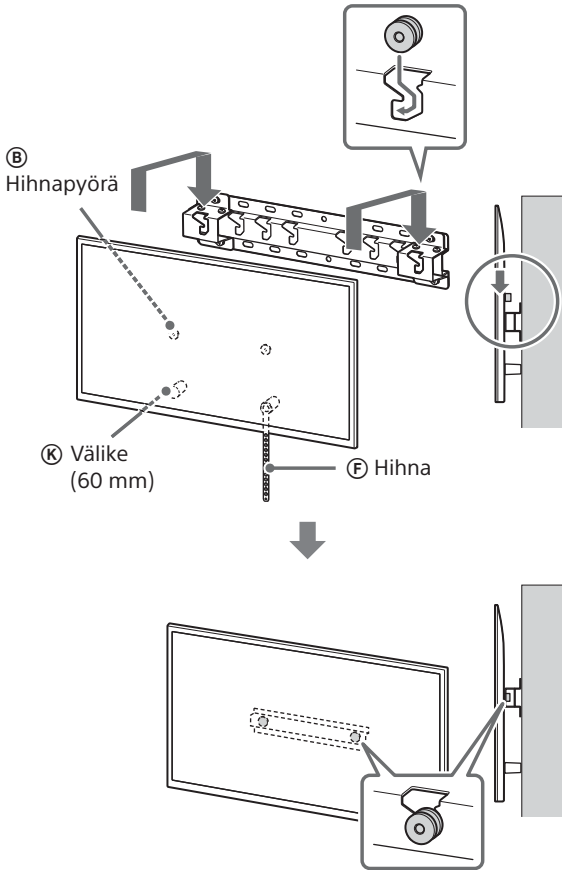

Jos on valittu kapea asennus (2-b):

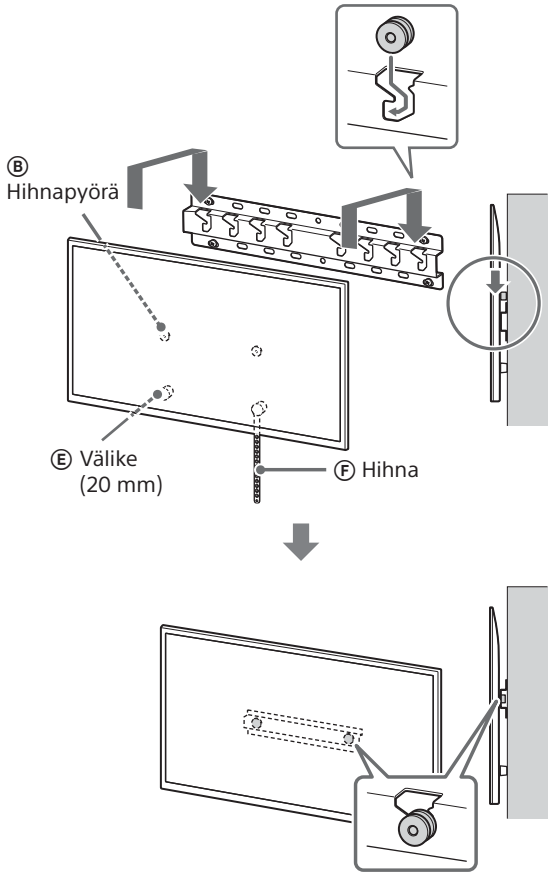

3 TV:n alaosan liikkumisen estäminen.

- Poista löysät hihnasta Ⓕ ja kiinnitä se tukevasti seinään.

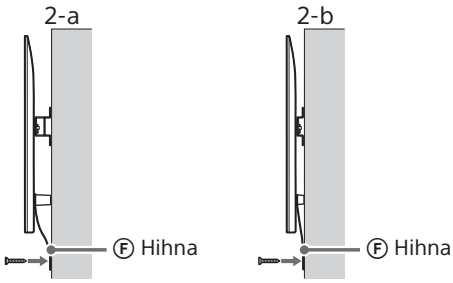

- Käytä halkaisijaltaan 5 mm:n ruuvia tai vastaavaa (lisävaruste).

Huomautus

- Varmista yrittämällä vetää TV:n alaosaa hieman itseäsi kohti, ettei se liiku eteenpäin. Jos liikettä havaitaan, sitä ei ole kiinnitetty oikein ja hihna Ⓕ on kiinnitettävä tukevasti uudelleen.

Asennuksen tarkistaminen

Tarkista seuraavat kohdat.

- Hihnapyörät Ⓑ on ripustettu kunnolla jalustaan (20) Ⓐ tai jalustan sovittimeen Ⓘ.
- Johto ja kaapeli eivät ole kiertyneenä tai puristuksissa.
- Hihna Ⓕ on tiukalla eikä siinä ole löysää.

VAROITUS

- Virtajohdon jne. virheellinen sijoitus saattaa aiheuttaa tulipalon tai sähköiskun oikosulun vuoksi. Muista tarkistaa valmis asennus turvallisuuden vuoksi.

Muuta tietoa

TV irrotetaan asennukseen nähden päinvastaisessa järjestyksessä.

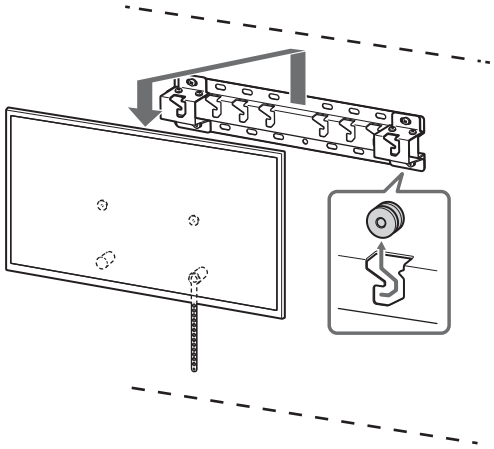

VAROITUS

- Suuren television siirtämiseen tarvitaan vähintään kaksi henkilöä (tai vähintään kolme henkilöä, jos television koko on yli 189,3 cm (75 tuumaa)) (paitsi Egypti).
  Suuren television siirtämiseen tarvitaan vähintään kaksi henkilöä (tai vähintään kolme henkilöä, jos television koko on yli 75 tuumaa (189,3 cm)) (vain Egypti).

Installasjonsveiledning for bruk med Sony veggmonteringsbrakett (SU-WL450)

Støttede modeller*1*2:

*1 I de faktiske modellnavnene, indikerer "x"/"xx" tall og/eller bokstaver som gjelder spesielt for hver modell.

*2 Kun for begrenset region/land.

K-85XR9xM2 / 85XR7xM2 / 75XR9xM2 / 75XR7xM2 / 65XR9xM2 / 65XR7xM2 / 55XR7xM2 / 50XR7xM2

Y-85XR9xM2 / 85XR7xM2 / 75XR9xM2 / 75XR7xM2 / 65XR9xM2 / 65XR7xM2 / 55XR7xM2 / 50XR7xM2

FW-85BZ4xP / 85BZ3xP / 75BZ4xP / 75BZ3xP / 65BZ4xP / 65BZ3xP / 55BZ4xP / 55BZ3xP / 50BZ3xP / 43BZ3xP

Produktnavnet "TV" som indikeres i denne håndboken, kan variere avhengig av din modell. Se bruksanvisningen eller referanseveiledningen for det aktuelle produktnavnet.

Til kunder
Av hensyn til produktets beskyttelse og sikkerheten, anbefaler Sony sterkt at TV-en installeres av Sony-forhandlere eller lisensierte entreprenører. Ikke forsøk å installere den selv.

Til Sony-forhandlere og -leverandører
Legg spesielt merke til sikkerheten under installasjonen, periodisk vedlikehold og ved undersøkelse av dette produktet.

Tilstrekkelig ekspertise er nødvendig for å installere dette produktet, spesielt for å fastslå at veggen kan klare TV-ens vekt. Overlat monteringen av dette produktet til Sony-forhandlere eller lisensierte entreprenører, og vær spesielt oppmerksom på sikkerheten under installasjon. Sony er ikke ansvarlig for eventuell skade eller personskade forårsaket av feil behandling eller installasjon.

Av sikkerhetsmessige årsaker og for korrekt installasjon må bruksanvisningene for veggmonteringsbraketten, innstillingsveiledningen og retningslinjene i denne håndboken følges.

Veggmonteringsbrakett

Om sikkerheten

Takk for at du kjøpte dette produktet.

Til kunder

Montere TV-en på veggen

⚠ ADVARSEL

PROFESJONELL INSTALLASJON KREVES

Dette produktet bør kun installeres av en profesjonell installatør som er opplært til å fastslå styrken til veggen som skal holde oppe TV-ens vekt. Hvis TV-en ikke er riktig sikret under installasjon, kan den falle ned og føre til alvorlig personskade. Sony er ikke ansvarlige for skade eller personskade forårsaket av feil håndtering eller installasjon, eller installasjon av noe annet enn det spesifiserte produktet. Dine forbrukerrettigheter (hvis noen) påvirkes ikke.

Til Sony-forhandlere

Tilstrekkelig ekspertise er nødvendig for å montere dette produktet. Les nøye gjennom denne bruksanvisningen for å gjøre installasjonen på en trygg måte. Sony er ikke ansvarlige for skader eller personskader som oppstår som følge av feil håndtering eller installasjon. Gi denne håndboken til kunden etter installasjon.

Denne bruksanvisningen viser korrekt håndtering av produktet og viktige forholdsregler som er nødvendige for å forhindre uhell. Det er ditt ansvar å lese, grundig forstå og følge alle anvisninger i denne bruksanvisningen. Manglende evne til å gjøre dette kan føre til alvorlig personskade eller skade på eiendom, og kan annullere garantien. Ha denne håndboken tilgjengelig for fremtidig referanse.

Sonys produkter er utviklet med fokus på sikkerheten. Hvis produktene brukes feil, kan det derimot følge til alvorlig personskade på grunn av brann, elektrisk støt, produktet velter eller faller ned. Overhold forholdsreglene for sikkerhet for å forhindre slike uhell.

FORSIKTIG

Spesifiserte produkter

Denne veggmonteringsbraketten er utviklet for bruk med de oppgitte TV-produktene. For TV-er, se bruksanvisningen eller referanseveiledningen deres for å bekrefte at veggmonteringsbraketten kan brukes.

Til kunder

ADVARSEL

Hvis følgende forholdsregler ikke følges, kan alvorlig personskade eller dødsfall oppstå gjennom brann, elektrisk støt eller produktet kan falle ned.

Overlat installasjonen til lisensierte entreprenører og hold barn unna under installasjonen.

Hvis veggmonteringsbraketten eller TV-en ikke installeres riktig, kan følgende uhell oppstå. Sørg for at lisensierte entreprenører utfører installasjonen.

- TV-en kan falle ned og forårsake en alvorlig personskade som et blåmerke eller et brudd.
- Hvis veggen som veggmonteringsbraketten installeres på er ustabil, ujevn eller ikke vinkelrett til gulvet, kan enheten falle ned og forårsake personskade eller skade på eiendom. Veggen skal kunne støtte en vekt på minst fire ganger TV-ens vekt.
  (Se TV-ens bruksanvisning eller referanseveiledning for vekten til TV-en.)
- Hvis veggmonteringsbraketten ikke installeres solid nok på veggen, kan enheten falle ned og forårsake personskade eller skade på eiendom.

Overlat flytting eller demontering av TV-en til lisensierte entreprenører.

Hvis en annen person enn lisensierte entreprenører transporterer eller demonterer TV-en, kan den falle ned og forårsake personskade eller skade på eiendom. Et stort TV-apparat må bæres av to eller flere personer (tre eller flere personer for TV på 189,3 cm (75 tommer) og over) (unntatt Egypt).
Et stort TV-apparat må bæres av to eller flere personer (tre eller flere personer for TV på 75 tommer (189,3 cm) og over) (kun Egypt).

Ikke fjern skruer e.l. etter montering av TV-en.

Hvis du gjør dette, kan TV-en falle ned og forårsake personskade eller skade på eiendom.

Ikke gjør endringer på delene til veggmonteringsbraketten.

Hvis du gjør dette, kan veggmonteringsbraketten falle ned og forårsake personskade eller skade på eiendom.

Ikke monter noe annet utstyr enn det spesifiserte produktet.

Denne veggmonteringsbraketten er utviklet for bruk med det spesifiserte produktet. Hvis du monterer annet utstyr enn det som er spesifisert, kan det falle ned eller ødelegges, og forårsake personskade eller skade på eiendom.

Ikke påfør noen annen vekt enn den fra TV-en på veggmonteringsbraketten. Ikke rist TV-en til venstre/høyre eller opp/ned.

Hvis du gjør dette, kan TV-en falle ned og forårsake personskade eller skade på eiendom.

Ikke len deg på eller heng fra TV-en.

Ikke len deg på eller heng fra TV-en da den kan falle ned på deg og forårsake personskade.

FORSIKTIG

Hvis følgende forholdsregler ikke følges, kan personskade eller skade på eiendom oppstå.

- Oppbevar ubrukte deler på en trygg plass for fremtidig bruk.
  Hold dem unna barn.

Ikke håndter produktet med ekstrem kraft under rengjøring eller vedlikehold.

Ikke bruk ekstrem kraft på oversiden på TV-en. Hvis du gjør dette, kan TV-en falle ned og forårsake personskade eller skade på eiendom.

Forholdsregler

- Hvis du bruker TV-en montert på veggmonteringsbraketten over lang tid, kan veggen bak eller over TV-en bli misfarget eller tapeten kan løsne, avhengig av veggens materiale.
- Hvis veggmonteringsbraketten er fjernet etter at den er montert på veggen, står skruehullene igjen.
- Ikke bruk veggmonteringsbraketten på et sted hvor den er utsatt for mekaniske vibrasjoner.

Installere veggmonteringsbraketten

Til Sony-forhandlere

ADVARSEL

Følgende instrukser er bare for Sony-forhandlere. Les sikkerhetsforholdsreglene beskrevet under og legg spesielt merke til sikkerheten under installasjon, vedlikehold og kontroll av dette produktet.

Ikke monter veggmonteringsbraketten på veggoverflater hvor hjørnene eller sidene av TV-en stikker frem fra veggoverflaten.

Ikke monter veggmonteringsbraketten på veggoverflater som en søyle hvor hjørnene eller sidene av TV-en stikker frem fra veggoverflaten. Hvis en person eller en gjenstand treffer det utstikkende hjørnet eller siden på TV-en, kan det føre til personskade eller skade på eiendom.

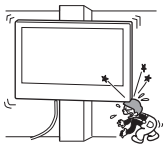

Ikke installer TV-en over eller under et klimaanlegg.

Hvis TV-en utsettes for vannlekkasjer eller luftstrøm fra et klimaanlegg over lang tid, kan dette forårsake brann, elektrisk støt eller en feilfunksjon på TV-en.

Sørg for at du monterer veggmonteringsbraketten sikkert på veggen etter anvisningene i denne bruksanvisningen.

Hvis noen av skruene er løse eller faller ut, kan veggmonteringsbraketten falle ned og forårsake personskade eller skade på eiendom. Sørg for at du bruker riktige skruer etter materialet i veggen og installer enheten sikkert med fire eller flere skruer av størrelsen 8 mm diameter (eller tilsvarende).

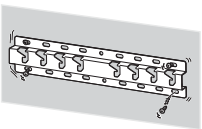

Sørg for at du bruker de inkluderte skruene og tilkoblingsdelene på riktig måte etter anvisningene som er gitt i denne bruksanvisningen. Dersom du bruker erstattede deler, kan TV-en falle ned og forårsake personskade eller skade på TV-en.

Sørg for at du monterer braketten riktig etter anvisninger forklart i denne bruksanvisningen.

Dersom noen av skruene er løse eller faller ut, kan TV-en falle ned og forårsake personskade eller skade på TV-en.

Sørg for at du strammer skruene godt til i riktig posisjon.

Hvis du ikke vil gjøre dette, kan TV-en falle ned og forårsake personskade eller skade på TV-en.

Vær forsiktig så TV-en ikke utsettes for støt under installasjon.

Hvis TV-en utsettes for støt, kan den falle ned eller ødelegges. Dette kan forårsake personskade.

Sørg for at du installerer TV-en på en vegg som er både vinkelrett og flat.

Hvis du ikke gjør dette, kan TV-en falle ned og forårsake personskade.

Etter riktig installasjon av TV-en, må du feste kablene på riktig måte.

Hvis personer eller gjenstander blir viklet inn i kablene, kan dette føre til personskade eller skade på TV-en.

Ikke la strømledningen eller forbindelsesledningen komme i klem.

Hvis strømledningen eller forbindelsesledningen blir klemt mellom enheten og veggen, eller blir bøyd eller vridd med makt, kan de interne lederne bli eksponert og forårsake en kortslutning eller et elektrisk brudd. Dette kan forårsake brann eller elektrisk støt.

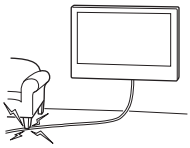

Skruene som er nødvendige for å sikre veggmonteringsbraketten til veggen følger ikke med.

Bruk skruer som passer for veggmaterialet og strukturen når du monterer veggmonteringsbraketten.

Før du kommer i gang

- Illustrasjonene for TV-en vist i denne håndboken er eksempler brukt for å gi tydelige forklaringer av operasjonene. Derfor kan illustrasjonene se annerledes ut enn din faktiske TV.

Hva er veggen laget av?

Kontroller først type vegg hvor TV-en skal monteres.

Gipsplate med stendere	Solid betong eller betongblokk
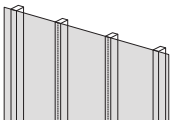	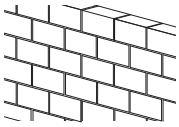
Forholdsregler • Maksimal tykkelse på gipsplate: 16 mm. • Kontroller at den interne trestiftens størrelse er minst 51 mm × 102 mm for vanlig eller 38 mm × 89 mm for nominell.	**Forholdsregler** • Monter veggmonteringsbraketten direkte på veggen av solid betong. • Kontroller at tykkelsen på veggen av solid betong er minst 203 mm. • Kontroller at størrelsen på hver betongblokk er minst 203 mm × 203 mm × 406 mm.

NO

Kontrollere delene

Inkludert med SU-WL450

- Bekreft at alle deler følger med.
- Noen deler kan ikke brukes til din modell.

Ⓐ Sokkel (20) (×1)	Ⓑ Trinse (×2)	Ⓒ Skrue (+PSW 6 × 20) (×4)	Ⓓ Skrue (+PSW 4 × 20) med hylse (×2)
Ⓔ Avstandsstykke (20 mm) (×2)	Ⓕ Belte (×1)	Ⓖ Hylse (20) (M4) (×2)	Ⓗ Skrue (+PSW 4 × 20) (×2)
Ⓘ Sokkeladapter (×2)	Ⓙ Skrue (+PSW 4 × 10) (×8)	Ⓚ Avstandsstykke (60 mm) (×2)	Ⓛ Skrue (+PSW 6 × 50) (×2)
Ⓜ Hylse (M4) (×2)	Ⓝ Skrue (+PSW 4 × 50) (×2)		

Inkludert med TV-en

Veggmonteringsfeste VS (×4)*1

*1 Kun for begrenset region/land/modell.

Forberede installasjonen

- Sørg for å ha TV-ens bruksanvisning eller referanseveiledning og innstillingsveiledningen tilgjengelig før installasjonen.
- Bekreft posisjonen TV-en skal installeres i.
- Gjør klar fire eller flere skruer av 8 mm diameter og én skrue på 5 mm eller tilsvarende (medfølger ikke). Velg skruer som passer for materialet i veggen.
- Klargjør følgende verktøy:

*1	5,5 mm 10 mm		
*2		1,5 N·m {15 kgf·cm}	*3 1,5 N·m {15 kgf·cm}
	*2 (×4)	(×4) 8 mm × 60 mm	5 mm
*4			

*1 Kun for gipsplate med stendere

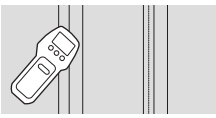

*2 Kun for solid betong eller betongblokk
*3 Avhengig av modeller
*4 Kun for TV 189,3 cm (75 tommer) og større (unntatt Egypt)
Kun for TV 75 tommer (189,3 cm) og større (kun Egypt)

NO

Installere veggmonteringsbraketten på veggen

1 Bestemme installasjonsstedet.

Sørg for at veggen har nok plass for TV-en og at den kan støtte en vekt på minst fire ganger TV-ens.
Se TV-ens bruksanvisning eller referanseveiledning for TV-ens vekt.

Merknad

- Når TV-en er installert på veggen, lener øvre side av TV-en noe fremover.
- Vi anbefaler at du sjekker posisjonen til TV-en i visningsmiljøet.

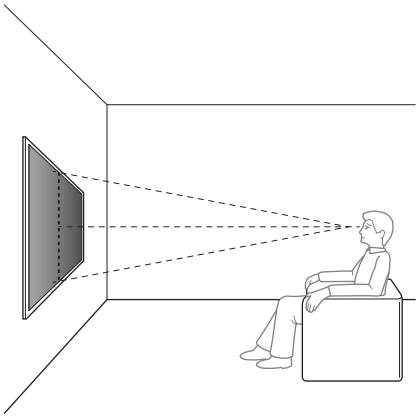

2 Velg veggmonteringsstil som vist nedenfor.

2-a: Standard montering
2-b: Tynn montering

- Se "Spesifikasjoner" på slutten av denne bruksanvisningen for måling for installasjon av veggmonteringsbrakett på veggen.

ADVARSEL

- Når 2-b er valgt, er tilgang til bakre terminal begrenset.

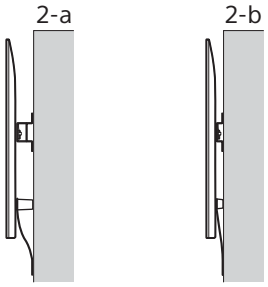

3 Dersom standard montering (2-a) er valgt:

Monter sokkeladapter Ⓘ ved hjelp av skrue (+PSW 4 × 10) Ⓙ til sokkel (20) Ⓐ.

- Se "Spesifikasjoner" på slutten av denne bruksanvisningen for monteringssted for sokkeladapter Ⓘ.

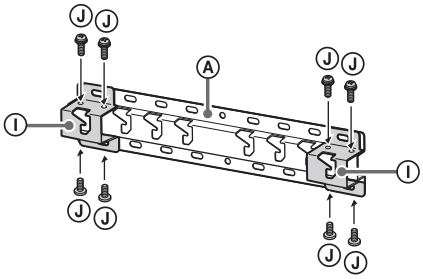

F.eks., montering av sokkeladapter Ⓘ på plassering "a"

Dersom tynn montering (2-b) er valgt:

Hopp over dette trinnet.

4 Bestem posisjonene til skruene for å installere sokkelen (20) Ⓐ.

- Se "Spesifikasjoner".

ADVARSEL

- Bestem styrken til veggen som TV-en skal monteres på. Gjør veggen sterkere ved behov.
- Veggen som TV-en skal monteres på skal kunne støtte en vekt på minst **fire ganger** TV-ens. (Se TV-ens bruksanvisning eller referanseveiledning for vekten til TV-en.)

Dersom standard montering (2-a) er valgt:

Bruk hullposisjonene til sokkeladapter Ⓘ.

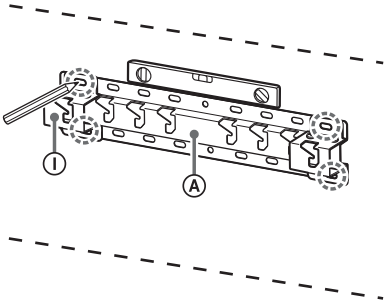

F.eks., merking på plassering "a" for montering av sokkel (20) Ⓐ

Dersom tynn montering (2-b) er valgt:

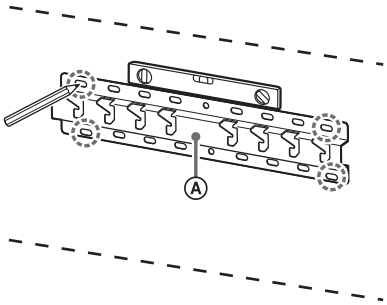

F.eks., merking på plassering "a" for montering av sokkel (20) Ⓐ

5 Drill ledehull på merkene.

Forsikre deg om at plasseringen på veggen for å bore hullene er sterk nok til å støtte en vekt på minst fire ganger vekten til TV-en.

Boring på gipsplate med stendere:

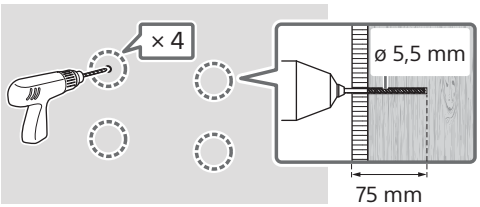

Merknad

- Prøvehullene må bores til en dybde på 75 mm med en drillbit på 5,5 mm diameter.

Boring på solid betong eller betongblokk:

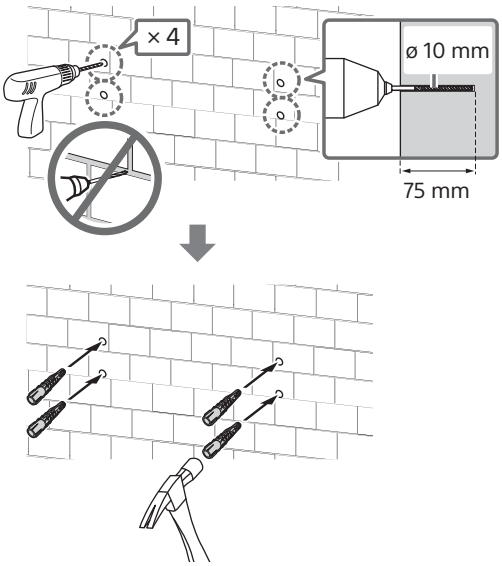

Merknad

- Prøvehullene må bores til en dybde på 75 mm med en drillbit på 10 mm diameter.

6 Monter sokkel (20) Ⓐ på veggen med passende skruer (medfølger ikke).

Merknad

- Bruk fire eller flere skruer av 8 mm diameter eller tilsvarende (medfølger ikke).
- Bruk et vater for å sjekke om sokkelen (20) Ⓐ er plan.

Dersom standard montering (2-a) er valgt:

Sett fire skruer inn i hullene på sokkeladapter Ⓘ med sokkel (20) Ⓐ.

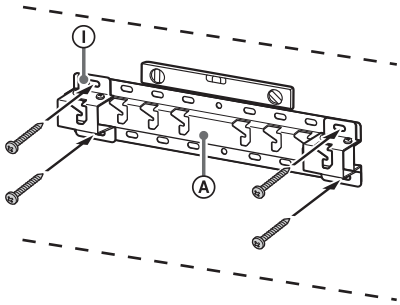

F.eks., montering av sokkel (20) Ⓐ på plassering "a"

Dersom tynn montering (2-b) er valgt:

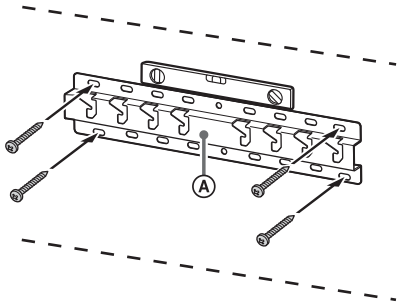

F.eks., montering av sokkel (20) Ⓐ på plassering "a"

7 189,3 cm (75 tommer) og høyere (unntatt Egypt) 75 tommer (189,3 cm) og høyere (kun Egypt) Marker installasjonsstedet på veggen.

Bruk maskeringstape osv. (medfølger ikke) for å merke plasseringen av TV-en i nærheten av sokkelen (20) Ⓐ eller sokkeladapteren Ⓘ.

- Se "Spesifikasjoner" på slutten av denne bruksanvisningen for veggmarkering for monteringssted for TV.

NO

Unntatt 189,3 cm (75 tommer) og høyere (unntatt Egypt)
Unntatt 75 tommer (189,3 cm) og høyere (kun Egypt)
Hopp over dette trinnet.

Forberede installasjonen av TV-en

Bruksmåtene kan variere avhengig av modellen. Se "Forberedelse for installasjon av TV-en" på side 523.

Installere TV-en på veggen

189,3 cm (75 tommer) og høyere (unntatt Egypt)
75 tommer (189,3 cm) og høyere (kun Egypt)

ADVARSEL

- Et stort TV-apparat må bæres av to eller flere personer (tre eller flere personer for TV på 189,3 cm (75 tommer) og over) (unntatt Egypt).
  Et stort TV-apparat må bæres av to eller flere personer (tre eller flere personer for TV på 75 tommer (189,3 cm) og over) (kun Egypt).

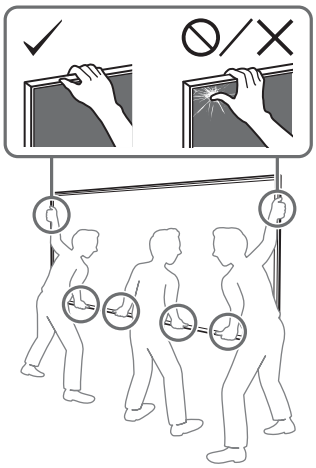

1 Løft TV-en.

- For plassering av trinsene Ⓑ som skal henges på sokkelen (20) Ⓐ eller sokkeladapteren Ⓘ, se "Spesifikasjoner" på slutten av denne bruksanvisningen for monteringssted for sokkeladapter Ⓘ.
- Sørg for at baksiden av TV-en berører sokkelen (20) Ⓐ eller sokkeladapteren Ⓘ når TV-en holdes.

Merknad

- Hold TV-en sikkert med begge hender og sørg for at beltet Ⓕ og bunnen av TV-en stemmer overens med maskeringstapen.
- Bruk tre personer når TV-en løftes, mens personen foran TV-en leder de andre for å justere posisjonen.

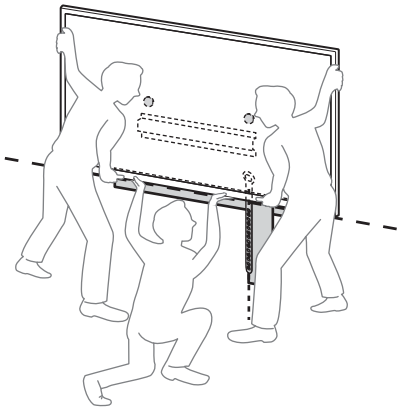

- Vær svært forsiktig når TV-en installeres på veggen, spesielt for personen som støtter TV-en foran, TV-en kan falle og medføre alvorlige personskader eller til og med dødsfall.

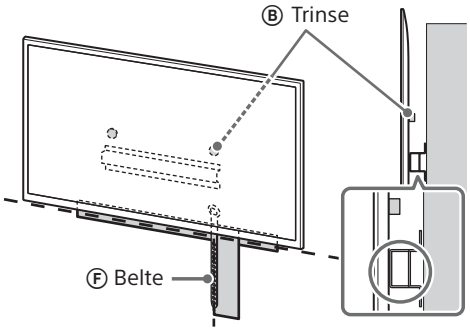

2 Installer TV-en på sokkelen (20) Ⓐ eller sokkeladapteren Ⓘ.

- La TV-en gli forsiktig ned og heng trinsene Ⓑ som er festet på baksiden av TV-en opp på sokkelen (20) Ⓐ eller sokkeladapteren Ⓘ, sørg for å bekrefte formen på hullene.
- Etter installasjon av TV-en på veggen, kontrollerer du at trinsene Ⓑ er godt festet på sokkelen (20) Ⓐ eller sokkeladapteren Ⓘ.
- Slipp med begge hender langsomt for å sikre at TV-en ikke faller.

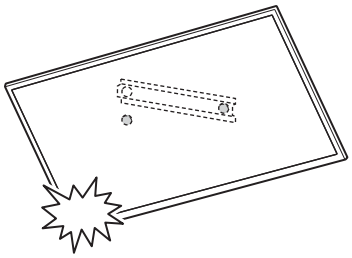

- Etter installasjon av TV-en på veggen fjernes maskeringstape osv. fra veggen.

NO

Dersom standard montering (2-a) er valgt:

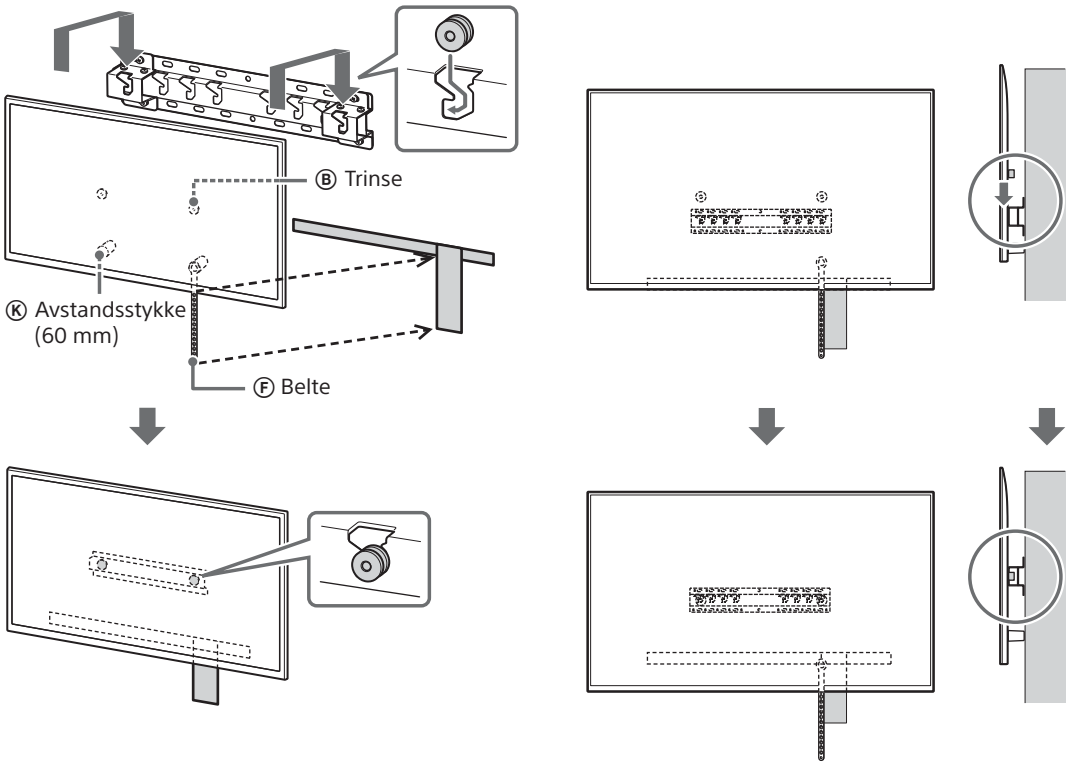

Dersom tynn montering (2-b) er valgt:

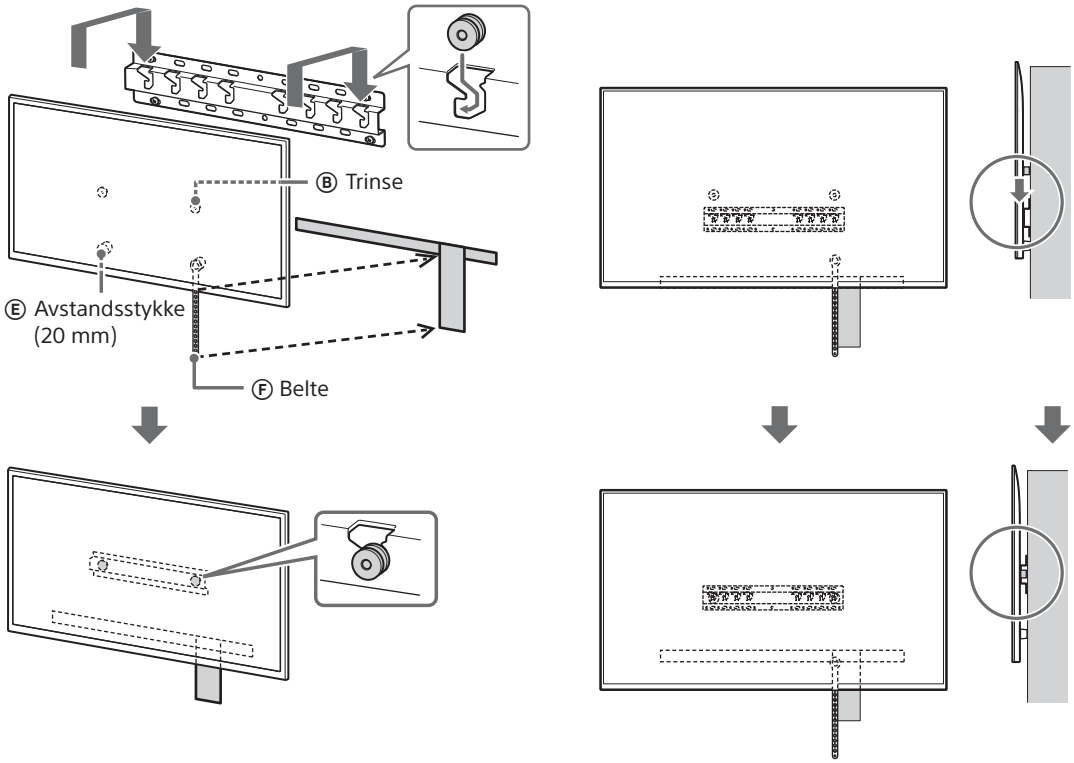

3 Forhindre at bunnen på TV-en forskyves.

- Ta opp slakken på belte Ⓕ og fest det stramt til veggen.

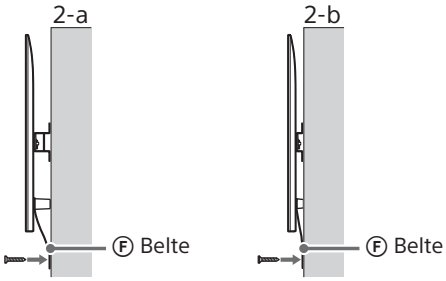

- Bruk en skrue med 5 mm diameter eller tilsvarende (følger ikke med).

Merknad

- Prøv å dra bunnen på TV-en mot deg selv litt, så du er sikker på at den ikke beveger seg fremover. Hvis det er bevegelse, er den ikke riktig festet, og beltet Ⓕ bør strammes godt igjen.

Unntatt 189,3 cm (75 tommer) og høyere (unntatt Egypt)
Unntatt 75 tommer (189,3 cm) og høyere (kun Egypt)

ADVARSEL

- Et stort TV-apparat må bæres av to eller flere personer (tre eller flere personer for TV på 189,3 cm (75 tommer) og over) (unntatt Egypt).
  Et stort TV-apparat må bæres av to eller flere personer (tre eller flere personer for TV på 75 tommer (189,3 cm) og over) (kun Egypt).

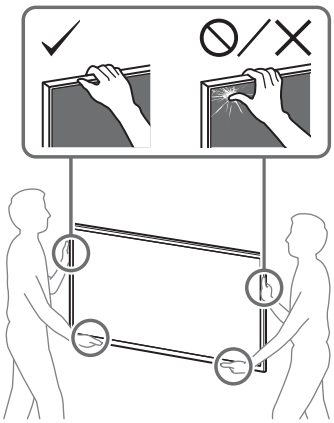

1 Løft TV-en.

- For plassering av trinsene Ⓑ som skal henges på sokkelen (20) Ⓐ eller sokkeladapteren Ⓘ, se "Spesifikasjoner" på slutten av denne bruksanvisningen for monteringssted for sokkeladapter Ⓘ.
- Sørg for at baksiden av TV-en berører sokkelen (20) Ⓐ eller sokkeladapteren Ⓘ når TV-en holdes.

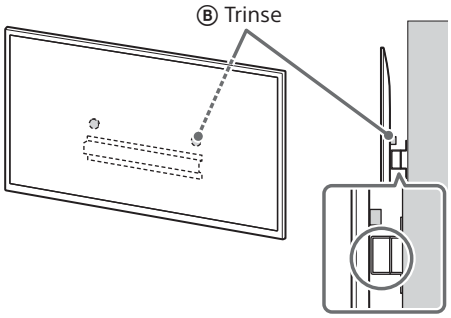

Merknad

- Hold TV-en godt fast med begge hender.

2 Installer TV-en på sokkelen (20) Ⓐ eller sokkeladapteren Ⓘ.

- La TV-en gli forsiktig ned og heng trinsene Ⓑ som er festet på baksiden av TV-en opp på sokkelen (20) Ⓐ eller sokkeladapteren Ⓘ, sørg for å bekrefte formen på hullene.
- Etter installasjon av TV-en på veggen, kontrollerer du at trinsene Ⓑ er godt festet på sokkelen (20) Ⓐ eller sokkeladapteren Ⓘ.
- Slipp med begge hender langsomt for å sikre at TV-en ikke faller.

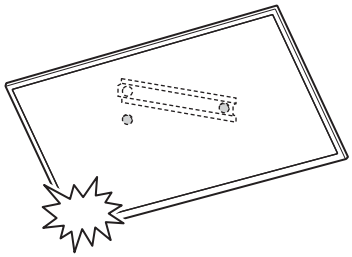

NO

Dersom standard montering (2-a) er valgt:

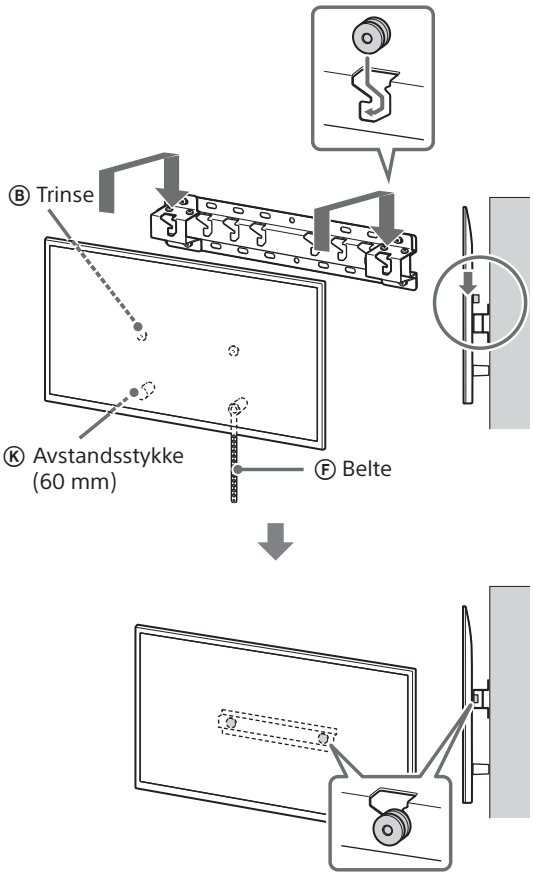

Dersom tynn montering (2-b) er valgt:

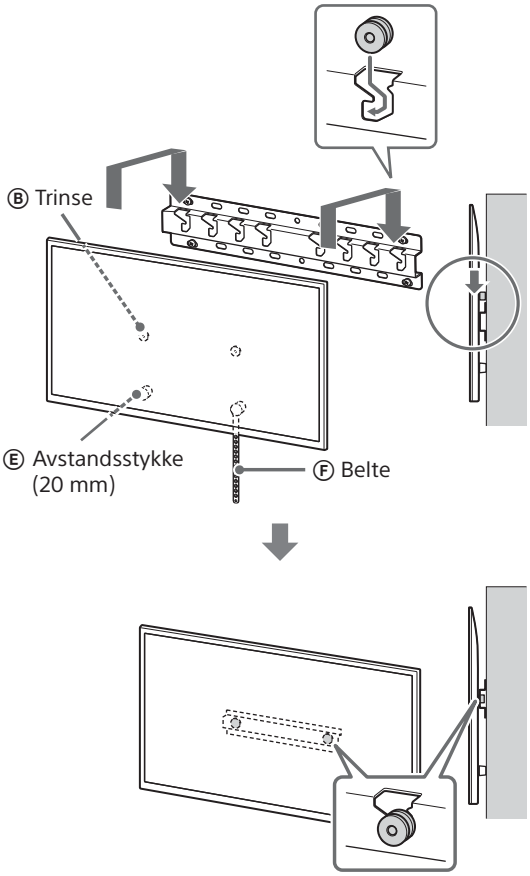

3 Forhindre at bunnen på TV-en forskyves.

- Ta opp slakken på belte Ⓕ og fest det stramt til veggen.

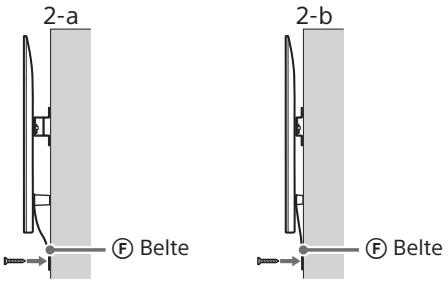

- Bruk en skrue med 5 mm diameter eller tilsvarende (følger ikke med).

Merknad

- Prøv å dra bunnen på TV-en mot deg selv litt, så du er sikker på at den ikke beveger seg fremover. Hvis det er bevegelse, er den ikke riktig festet, og beltet Ⓕ bør strammes godt igjen.

Bekrefte fullføringen av installasjonen

Kontroller følgende punkter.

- Trinsene Ⓑ henger riktig på sokkelen (20) Ⓐ eller sokkeladapteren Ⓘ.
- Ledningen og kabelen er ikke vridd eller klemt.
- Belte Ⓕ er stramt uten noe slakk.

ADVARSEL

- Feil plassering av strømledningen, e.l. kan forårsake brann eller elektrisk støt på grunn av en kortslutning. Sørg for at installasjonen fullføres på riktig måte.

Annen informasjon

Når du fjerner TV-en, utfører du installasjonen i motsatt rekkefølge.

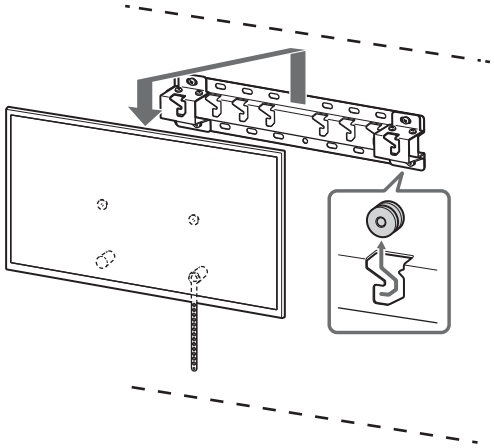

ADVARSEL

- Et stort TV-apparat må bæres av to eller flere personer (tre eller flere personer for TV på 189,3 cm (75 tommer) og over) (unntatt Egypt).
  Et stort TV-apparat må bæres av to eller flere personer (tre eller flere personer for TV på 75 tommer (189,3 cm) og over) (kun Egypt).

NO

Πληροφορίες εγκατάστασης για τη Χρήση της Επιτοίχιας βάσης της Sony (SU-WL450)

Υποστηριζόμενα μοντέλα*1*2:

*1 Στις πραγματικές ονομασίες των μοντέλων, το "x"/"xx" υποδεικνύει τους αριθμούς ή/και χαρακτήρες του συγκεκριμένου μοντέλου.

*2 Μόνο για περιορισμένες περιοχές/χώρες.

K-85XR9xM2 / 85XR7xM2 / 75XR9xM2 / 75XR7xM2 / 65XR9xM2 / 65XR7xM2 / 55XR7xM2 / 50XR7xM2

Y-85XR9xM2 / 85XR7xM2 / 75XR9xM2 / 75XR7xM2 / 65XR9xM2 / 65XR7xM2 / 55XR7xM2 / 50XR7xM2

FW-85BZ4xP / 85BZ3xP / 75BZ4xP / 75BZ3xP / 65BZ4xP / 65BZ3xP / 55BZ4xP / 55BZ3xP / 50BZ3xP / 43BZ3xP

Το όνομα προϊόντος "τηλεόραση" που αναφέρεται σε αυτό το εγχειρίδιο μπορεί να διαφέρει ανάλογα με το μοντέλο σας. Ανατρέξτε στο Εγχειρίδιο οδηγιών ή στον Οδηγό αναφοράς για το πραγματικό όνομα του προϊόντος.

Προς τους πελάτες
Για λόγους προστασίας και ασφάλειας του προϊόντος, η Sony συνιστά ένθερμα η εγκατάσταση της τηλεόρασής σας να πραγματοποιείται από αντιπροσώπους της Sony ή εξουσιοδοτημένους τεχνικούς. Μην επιχειρήσετε να την εγκαταστήσετε μόνοι σας.

Προς τους αντιπροσώπους της Sony και τους τεχνικούς
Δώστε μεγάλη προσοχή στην ασφάλεια κατά την εγκατάσταση, την περιοδική συντήρηση και τον έλεγχο του προϊόντος αυτού.

Απαιτείται επαρκής εμπειρία για την εγκατάσταση του προϊόντος αυτού και ειδικότερα για να προσδιοριστεί η αντοχή του τοίχου που θα συγκρατεί το βάρος της τηλεόρασης. Αναθέστε την τοποθέτηση του προϊόντος αυτού στον τοίχο σε αντιπροσώπους της Sony ή σε εξουσιοδοτημένους τεχνικούς και δείξτε την απαραίτητη προσοχή στα θέματα ασφάλειας κατά την εγκατάσταση. Η Sony δεν αναλαμβάνει καμία ευθύνη για τυχόν ζημιά ή τραυματισμό που ενδέχεται να προκληθεί από λανθασμένους χειρισμούς ή ακατάλληλη εγκατάσταση.

Για ασφάλεια και σωστή εγκατάσταση, ακολουθήστε τις Οδηγίες λειτουργίας της Επιτοίχιας βάσης, τον Οδηγό εγκατάστασης της τηλεόρασης και τις οδηγίες σε αυτό το εγχειρίδιο.

Επιτοίχια Βάση

Σχετικά με την ασφάλεια

Σας ευχαριστούμε που αγοράσατε αυτό το προϊόν.

Προς τους πελάτες

Εγκατάσταση της τηλεόρασης στον τοίχο

⚠ ΠΡΟΕΙΔΟΠΟΙΗΣΗ

ΑΠΑΙΤΕΙΤΑΙ ΕΓΚΑΤΑΣΤΑΣΗ ΑΠΟ ΕΙΔΙΚΟ

Το προϊόν αυτό θα πρέπει να τοποθετείται μόνο από ειδικό εγκατάστασης, ο οποίος θα είναι κατάλληλα καταρτισμένος ώστε να υπολογίσει την αντοχή του τοίχου, προκειμένου να δεχθεί το βάρος της τηλεόρασης. Αν δεν στερεωθεί κατάλληλα κατά την εγκατάσταση, η τηλεόραση μπορεί να πέσει και να προκαλέσει σοβαρό τραυματισμό. Η Sony δεν φέρει καμία ευθύνη για τυχόν υλική ζημιά ή τραυματισμό που θα προκληθεί από λάθος χειρισμό ή ακατάλληλη εγκατάσταση, ή λόγω εγκατάσταση οποιουδήποτε άλλου εκτός από το καθορισμένο προϊόν. Δεν επηρεάζονται τα νόμιμα δικαιώματά σας (εάν υπάρχουν).

Προς τους αντιπροσώπους της Sony

Για την εγκατάσταση αυτού του προϊόντος απαιτείται επαρκής τεχνική κατάρτιση. Διαβάστε προσεκτικά το παρόν εγχειρίδιο οδηγιών, έτσι ώστε να εκτελέσετε τις εργασίες εγκατάστασης με ασφάλεια. Η Sony δεν αναλαμβάνει καμία ευθύνη για τυχόν ζημιά ή τραυματισμό που ενδέχεται να προκληθεί από λανθασμένους χειρισμούς ή ακατάλληλη εγκατάσταση. Μετά την εγκατάσταση, παραδώστε αυτό το εγχειρίδιο στον πελάτη.

Στο παρόν εγχειρίδιο οδηγιών παρουσιάζεται ο σωστός τρόπος χειρισμού του προϊόντος, καθώς και σημαντικές προφυλάξεις, οι οποίες είναι απαραίτητες για την αποφυγή ατυχημάτων. Αποτελεί δική σας ευθύνη να διαβάσετε, να κατανοήσετε πλήρως και να ακολουθήσετε όλες τις οδηγίες που δίνονται σε αυτό το εγχειρίδιο οδηγιών. Σε αντίθετη περίπτωση, μπορεί να προκληθεί σοβαρός τραυματισμός ή υλική ζημιά και η εγγύηση να καταστεί άκυρη. Φυλάξτε το παρόν εγχειρίδιο για μελλοντική χρήση.

Τα προϊόντα της Sony σχεδιάζονται με γνώμονα την ασφάλεια. Σε περίπτωση λανθασμένου χειρισμού ενδέχεται να προκληθεί σοβαρός τραυματισμός λόγω πυρκαγιάς, ηλεκτροπληξίας, ανατροπής ή πτώσης του προϊόντος. Για να αποφύγετε τέτοιου είδους ατυχήματα, βεβαιωθείτε ότι λαμβάνετε τις προφυλάξεις ασφάλειας.

ΠΡΟΣΟΧΗ

Συμβατά προϊόντα

Αυτή η Επιτοίχια βάση έχει σχεδιαστεί για χρήση με τα καθορισμένα μοντέλα τηλεόρασης. Για τις τηλεοράσεις, ανατρέξτε στο Εγχειρίδιο οδηγιών ή στον Οδηγό αναφοράς τους, προκειμένου να επαληθεύσετε εάν μπορείτε να χρησιμοποιήσετε την Επιτοίχια βάση.

Προς τους πελάτες

ΠΡΟΕΙΔΟΠΟΙΗΣΗ

Εάν δεν ληφθούν οι ακόλουθες προφυλάξεις, ενδέχεται να προκληθεί σοβαρός τραυματισμός ή θάνατος λόγω πυρκαγιάς, ηλεκτροπληξίας, ανατροπής ή πτώσης του προϊόντος.

Φροντίστε να αναθέσετε την εγκατάσταση σε εξουσιοδοτημένους τεχνικούς και κρατήστε μακριά τα παιδιά κατά τη διάρκεια της εγκατάστασης.

Εάν η Επιτοίχια βάση ή η τηλεόραση δεν εγκατασταθούν σωστά, ενδέχεται να προκληθούν τα ατυχήματα που αναφέρονται παρακάτω. Βεβαιωθείτε ότι η εγκατάσταση θα εκτελεστεί από εξουσιοδοτημένους τεχνικούς.

- Η τηλεόραση ενδέχεται να πέσει και να προκαλέσει σοβαρούς τραυματισμούς, όπως μώλωπες ή κατάγματα.
- Εάν ο τοίχος στον οποίο θα εγκαταστήσετε την Επιτοίχια βάση είναι ασταθής, ανομοιόμορφος ή δεν είναι κατακόρυφος προς το δάπεδο, ενδέχεται να προκληθεί πτώση της μονάδας με συνέπεια τραυματισμούς ή υλικές ζημιές. Ο τοίχος θα πρέπει να αντέχει σε βάρος τουλάχιστον τέσσερις φορές το βάρος της τηλεόρασης.
  (Ανατρέξτε στο Εγχειρίδιο οδηγιών ή στον Οδηγό αναφοράς της τηλεόρασής σας σχετικά με το βάρος της.)
- Εάν η Επιτοίχια βάση δεν στερεωθεί σταθερά στον τοίχο, ενδέχεται να προκληθεί πτώση της μονάδας με συνέπεια τραυματισμούς ή υλικές ζημιές.

Αναθέστε τη μεταφορά ή την αφαίρεση της τηλεόρασης σε εξουσιοδοτημένους τεχνικούς.

Εάν η μεταφορά ή η αφαίρεση της τηλεόρασης πραγματοποιηθεί από μη εξουσιοδοτημένο προσωπικό, ενδέχεται να προκληθεί πτώση με συνέπεια τραυματισμούς ή υλικές ζημιές. Για τη μεταφορά μιας μεγάλης τηλεόρασης απαιτούνται δύο ή περισσότερα άτομα (τρία ή περισσότερα άτομα για τηλεοράσεις 189,3 cm (75 ίντσες) και άνω) (εκτός από την Αίγυπτο).
Για τη μεταφορά μιας μεγάλης τηλεόρασης απαιτούνται δύο ή περισσότερα άτομα (τρία ή περισσότερα άτομα για τηλεοράσεις 75 ίντσες (189,3 cm) και άνω) (μόνο για την Αίγυπτο).

Μην αφαιρείτε βίδες κλπ. μετά την τοποθέτηση της τηλεόρασης.

Σε διαφορετική περίπτωση, ενδέχεται να προκληθεί πτώση της τηλεόρασης με συνέπεια τραυματισμούς ή υλικές ζημιές.

Μην τροποποιείτε τα εξαρτήματα της Επιτοίχιας Βάσης.

Σε διαφορετική περίπτωση, ενδέχεται να προκληθεί πτώση της Επιτοίχιας Βάσης με συνέπεια τραυματισμούς ή υλικές ζημιές.

Μην τοποθετείτε συσκευές διαφορετικές από τις καθορισμένες.

Αυτή η Επιτοίχια βάση έχει σχεδιαστεί για χρήση μόνο με το καθορισμένο προϊόν. Εάν τοποθετήσετε συσκευή διαφορετική από αυτήν που καθορίζεται, ενδέχεται να προκληθεί πτώση ή θραύση της συσκευής με συνέπεια τραυματισμούς ή υλικές ζημιές.

Μην τοποθετείτε στην Επιτοίχια βάση άλλα φορτία εκτός από την τηλεόραση.
Μην κινείτε την τηλεόραση προς τα αριστερά/δεξιά ή προς τα πάνω/κάτω.

Σε διαφορετική περίπτωση, ενδέχεται να προκληθεί πτώση της τηλεόρασης με συνέπεια τραυματισμούς ή υλικές ζημιές.

Μην στηρίζεστε και μην κρέμεστε από την τηλεόραση.

Μην στηρίζεστε και μην κρέμεστε από την τηλεόραση, καθώς ενδέχεται να προκληθεί πτώση της με συνέπεια σοβαρό τραυματισμό.

ΠΡΟΣΟΧΗ

Εάν δεν ληφθούν οι ακόλουθες προφυλάξεις, ενδέχεται να προκληθούν τραυματισμοί ή υλικές ζημιές.

- Φροντίστε να αποθηκεύσετε τα εξαρτήματα που δεν χρησιμοποιούνται σε ασφαλές μέρος για μελλοντική χρήση. Κρατήστε τα μακριά από παιδιά.

Μην ασκείτε υπερβολική δύναμη στο προϊόν κατά τον καθαρισμό ή τις εργασίες συντήρησης.

Μην ασκείτε υπερβολική δύναμη στην επάνω πλευρά της τηλεόρασης. Σε διαφορετική περίπτωση, ενδέχεται να προκληθεί πτώση της τηλεόρασης με συνέπεια τραυματισμούς ή υλικές ζημιές.

Προφυλάξεις

- Εάν η τηλεόραση παραμείνει συνδεδεμένη στην Επιτοίχια βάση για μεγάλο χρονικό διάστημα, η επιφάνεια του τοίχου πίσω ή επάνω από την τηλεόραση ενδέχεται να ξεθωριάσει ή η ταπετσαρία ενδέχεται να ξεκολλήσει, ανάλογα με το υλικό κατασκευής του τοίχου.
- Εάν η Επιτοίχια βάση αφαιρεθεί αφού εγκατασταθεί στον τοίχο, θα παραμείνουν οι οπές των βιδών.
- Μην χρησιμοποιείτε την Επιτοίχια βάση σε σημεία που υπόκεινται σε μηχανικούς κραδασμούς.

Εγκατάσταση της Επιτοίχιας Βάσης

Προς τους αντιπροσώπους της Sony

ΠΡΟΕΙΔΟΠΟΙΗΣΗ

Οι ακόλουθες οδηγίες αφορούν μόνον τους αντιπροσώπους της Sony. Διαβάστε τις προφυλάξεις ασφάλειας που περιγράφονται παραπάνω και τηρήστε τα μέτρα ασφάλειας κατά τη διάρκεια της εγκατάστασης, της συντήρησης και του ελέγχου αυτού του προϊόντος.

Μην εγκαθιστάτε την Επιτοίχια βάση σε επιφάνειες τοίχου όπου οι γωνίες ή οι πλευρές της τηλεόρασης θα προεξέχουν από την επιφάνεια του τοίχου.

Μην εγκαθιστάτε την Επιτοίχια βάση σε επιφάνειες τοίχου, όπως κολόνες, όπου οι γωνίες ή οι πλευρές της τηλεόρασης θα προεξέχουν από την επιφάνεια του τοίχου. Εάν κάποιο άτομο ή κάποιο αντικείμενο προσκρούσει σε γωνία ή σε πλευρά της τηλεόρασης η οποία προεξέχει από την επιφάνεια του τοίχου, ενδέχεται να προκληθούν τραυματισμοί ή υλικές ζημιές.

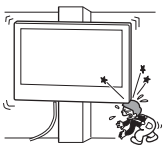

Μην τοποθετείτε την τηλεόραση επάνω ή κάτω από συσκευές κλιματισμού.

Εάν η τηλεόραση παραμείνει εκτεθειμένη σε διαρροή νερού ή ρεύμα αέρα από συσκευή κλιματισμού για μεγάλο χρονικό διάστημα, ενδέχεται να προκληθεί πυρκαγιά, ηλεκτροπληξία ή δυσλειτουργία της τηλεόρασης.

Εγκαταστήστε την Επιτοίχια βάση σταθερά στον τοίχο, ακολουθώντας τις οδηγίες που παρέχονται στο παρόν εγχειρίδιο οδηγιών.

Σε περίπτωση μερικής ή πλήρους χαλάρωσης των βιδών, ενδέχεται να προκληθεί πτώση της Επιτοίχιας Βάσης με συνέπεια τραυματισμούς ή υλικές ζημιές. Χρησιμοποιήστε κατάλληλες βίδες ανάλογα με το υλικό κατασκευής του τοίχου και εγκαταστήστε τη μονάδα με ασφάλεια χρησιμοποιώντας τέσσερις ή περισσότερες βίδες διαμέτρου 8 mm (ή ισοδύναμες).

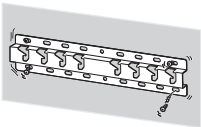

Χρησιμοποιήστε τις βίδες που παρέχονται στη συσκευασία, καθώς και τα συνδετικά εξαρτήματα σύμφωνα με τις οδηγίες που παρέχονται στο παρόν εγχειρίδιο οδηγιών. Εάν χρησιμοποιήσετε υποκατάστατα εξαρτήματα, ενδέχεται να προκληθεί πτώση της τηλεόρασης με συνέπεια τραυματισμούς ή υλικές ζημιές στην τηλεόραση.

Συναρμολογήστε σωστά τα εξαρτήματα του στηρίγματος, ακολουθώντας τη διαδικασία που περιγράφεται στο παρόν εγχειρίδιο οδηγιών.

Σε περίπτωση μερικής ή πλήρους χαλάρωσης της σύσφιξης σε κάποια από τις βίδες, ενδέχεται να προκληθεί πτώση της τηλεόρασης με συνέπεια τραυματισμούς ή ζημιά στην τηλεόραση.

Σφίξτε τις βίδες και βεβαιωθείτε ότι έχουν τοποθετηθεί στη σωστή θέση.

Σε αντίθετη περίπτωση, ενδέχεται να προκληθεί πτώση της τηλεόρασης με συνέπεια τραυματισμούς ή ζημιά στην τηλεόραση.

Μην υποβάλλετε την τηλεόραση σε κραδασμούς κατά την τοποθέτηση της.

Σε διαφορετική περίπτωση, ενδέχεται να προκληθεί πτώση και θραύση της τηλεόρασης. Επίσης, υπάρχει πιθανότητα τραυματισμού.

Τοποθετήστε την τηλεόραση σε τοίχο ο οποίος είναι κατακόρυφος προς το δάπεδο και επίπεδος.

Σε διαφορετική περίπτωση, ενδέχεται να προκληθεί πτώση της τηλεόρασης με συνέπεια τραυματισμούς.

Αφού τοποθετήσετε σωστά την τηλεόραση, ασφαλίστε κατάλληλα τα καλώδια.

Εάν άτομα ή αντικείμενα μπερδευτούν στα καλώδια, ενδέχεται να προκληθούν τραυματισμοί ή ζημιά στην τηλεόραση.

Αποφύγετε την άσκηση πιέσεων στο καλώδιο τροφοδοσίας ή στο καλώδιο σύνδεσης.

Εάν το καλώδιο τροφοδοσίας ή το καλώδιο σύνδεσης συμπιέζεται ανάμεσα στην συσκευή και στον τοίχο ή λυγίσει ή στρεβλωθεί λόγω άσκησης πίεσης, υπάρχει κίνδυνος έκθεσης των εσωτερικών αγωγών των καλωδίων με συνέπεια βραχυκύκλωμα ή διακοπή ηλεκτρικού ρεύματος. Αυτό ενδέχεται να προκαλέσει πυρκαγιά ή ηλεκτροπληξία.

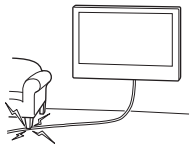

Οι βίδες που απαιτούνται για τη στερέωση της Επιτοίχιας Βάσης στον τοίχο δεν παρέχονται.

Κατά την τοποθέτηση της Επιτοίχιας βάσης, χρησιμοποιήστε βίδες οι οποίες είναι κατάλληλες για το υλικό κατασκευής και τη δομή του τοίχου.

Πριν ξεκινήσετε

- Οι εικόνες της τηλεόρασης που εμφανίζονται σε αυτό το εγχειρίδιο είναι παραδείγματα που χρησιμοποιούνται για την παροχή σαφών επεξηγήσεων για τις λειτουργίες. Για αυτόν τον λόγο, οι εικόνες ενδέχεται να εμφανίζονται διαφορετικές από την πραγματική σας τηλεόραση.

Από τι υλικό είναι κατασκευασμένος ο τοίχος σας;

Αρχικά ελέγξτε τον τύπο του τοίχου για την εγκατάσταση της τηλεόρασης.

Γυψοσανίδα με καρφιά	Συμπαγές τσιμέντο ή τσιμεντόλιθοι
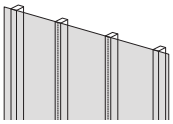	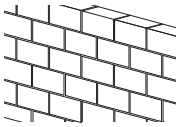
Προφυλάξεις • Μέγιστο πάχος γυψοσανίδας: 16 mm. • Βεβαιωθείτε ότι το μέγεθος του εσωτερικού ξύλινου καρφιού είναι 51 mm × 102 mm τουλάχιστον για τα κοινά ή 38 mm × 89 mm για τα καρφιά ονομαστικών διαστάσεων.	**Προφυλάξεις** • Τοποθετήστε την Επιτοίχια Βάση απευθείας στον τοίχο από συμπαγές μπετόν. • Βεβαιωθείτε ότι το πάχος του τοίχου από συμπαγές μπετόν είναι 203 mm τουλάχιστον. • Βεβαιωθείτε ότι το μέγεθος κάθε τσιμεντόλιθου είναι 203 mm × 203 mm × 406 mm τουλάχιστον.

Έλεγχος των εξαρτημάτων

Παρέχονται με το μοντέλο SU-WL450

- Ελέγξτε ότι περιλαμβάνονται όλα τα εξαρτήματα.
- Ορισμένα εξαρτήματα δεν μπορούν να χρησιμοποιηθούν για το μοντέλο σας.

Ⓐ Βάση (20) (×1)	Ⓑ Τροχαλία (×2)	Ⓒ Βίδα (+PSW 6 × 20) (×4)	Ⓓ Βίδα (+PSW 4 × 20) με δακτύλιο (×2)
Ⓔ Διαχωριστικό (20 mm) (×2)	Ⓕ Ιμάντας (×1)	Ⓖ Δακτύλιος (20) (M4) (×2)	Ⓗ Βίδα (+PSW 4 × 20) (×2)
Ⓘ Προσαρμογέας βάσης (×2)	Ⓙ Βίδα (+PSW 4 × 10) (×8)	Ⓚ Διαχωριστικό (60 mm) (×2)	Ⓛ Βίδα (+PSW 6 × 50) (×2)
Ⓜ Δακτύλιος (M4) (×2)	Ⓝ Βίδα (+PSW 4 × 50) (×2)		

Παρέχονται με την τηλεόραση

Εξάρτημα Επιτοίχιας Βάσης VS (×4)*1

*1 Μόνο για περιορισμένες περιοχές/χώρες/μοντέλα.

GR

Προετοιμασία για τοποθέτηση

- Να έχετε κοντά σας το Εγχειρίδιο οδηγιών ή τον Οδηγό αναφοράς και τον Οδηγό εγκατάστασης της τηλεόρασης πριν από την εγκατάσταση.
- Επαληθεύστε τη θέση τοποθέτησης της τηλεόρασης.
- Ετοιμάστε τέσσερις ή περισσότερες βίδες διαμέτρου 8 mm και μία βίδα διαμέτρου 5 mm ή ισοδύναμη (δεν παρέχονται). Επιλέξτε βίδες που είναι κατάλληλες για το υλικό κατασκευής του τοίχου.
- Προετοιμάστε τα ακόλουθα εργαλεία:

*1	5,5 mm 10 mm		
*2		1,5 N·m {15 kgf·cm}	*3 1,5 N·m {15 kgf·cm}
	*2 (×4)	(×4) 8 mm × 60 mm	5 mm
*4			

*1 Μόνο για γυψοσανίδες με καρφιά

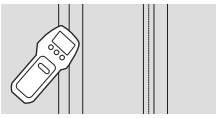

*2 Μόνο για συμπαγές τσιμέντο ή τσιμεντόλιθους
*3 Ανάλογα τα μοντέλα
*4 Μόνο για τηλεόραση 189,3 cm (75 ίντσες) και άνω (εκτός από την Αίγυπτο)
Μόνο για τηλεόραση 75 ίντσες (189,3 cm) και άνω (μόνο για την Αίγυπτο)

Εγκατάσταση της Επιτοίχιας Βάσης στον τοίχο

1 Καθορίστε τη θέση τοποθέτησης.

Βεβαιωθείτε ότι στον τοίχο υπάρχει αρκετός χώρος για την τηλεόραση και ότι ο τοίχος μπορεί να στηρίξει βάρος τουλάχιστον τέσσερις φορές μεγαλύτερο από αυτό της τηλεόρασης.
Ανατρέξτε στο Εγχειρίδιο οδηγιών ή στον Οδηγό αναφοράς της τηλεόρασής σας για πληροφορίες σχετικά με το βάρος της.

Σημείωση

- Όταν η τηλεόραση είναι εγκατεστημένη στον τοίχο, το ανώτερο τμήμα της τηλεόρασης γέρνει ελαφρώς μπροστά.
- Συνιστάται να ελέγξετε τη θέση της τηλεόρασης στο περιβάλλον τηλεθέασης.

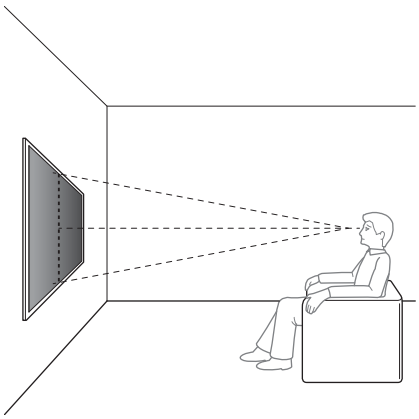

2 Επιλέξτε τη μέθοδο επιτοίχιας τοποθέτησης.

2-a: Τυπική τοποθέτηση
2-b: Λεπτή τοποθέτηση

- Ανατρέξτε στην ενότητα "Τεχνικά χαρακτηριστικά" στο τέλος αυτού του εγχειριδίου οδηγιών για τη μέτρηση για την εγκατάσταση στον τοίχο της Επιτοίχιας βάσης.

ΠΡΟΕΙΔΟΠΟΙΗΣΗ

- Αν επιλέξετε τη μέθοδο 2-b, θα περιοριστεί η πρόσβαση στους πίσω ακροδέκτες.

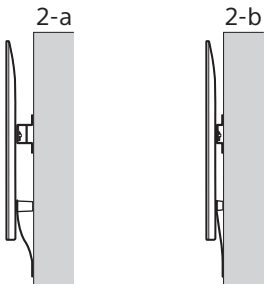

3 Εάν επιλεγεί η τυπική τοποθέτηση (2-a):

Προσαρμόστε τον Προσαρμογέα βάσης Ⓘ χρησιμοποιώντας τη Βίδα (+PSW 4 × 10) Ⓙ στη Βάση (20) Ⓐ.

- Ανατρέξτε στην ενότητα "Τεχνικά χαρακτηριστικά" στο τέλος αυτού του εγχειριδίου οδηγιών για τη θέση τοποθέτησης του Προσαρμογέα βάσης Ⓘ.

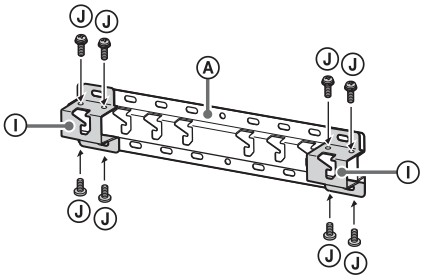

Π.χ., τοποθέτηση Προσαρμογέα βάσης Ⓘ στη θέση "a"

Εάν επιλεγεί η λεπτή τοποθέτηση (2-b):

Παραλείψτε αυτό το βήμα.

4 Καθορίστε τις θέσεις των βιδών για την εγκατάσταση της Βάσης (20) Ⓐ.

- Ανατρέξτε στην ενότητα "Τεχνικά χαρακτηριστικά".

ΠΡΟΕΙΔΟΠΟΙΗΣΗ

- Βεβαιωθείτε για την αντοχή του τοίχου όπου θα τοποθετηθεί η τηλεόραση. Εάν είναι απαραίτητο, ενισχύστε κατάλληλα τον τοίχο.
- Ο τοίχος στον οποίο θα αναρτηθεί η τηλεόραση θα πρέπει να αντέχει σε βάρος τουλάχιστον **τέσσερις φορές** το βάρος της τηλεόρασης. (Ανατρέξτε στο Εγχειρίδιο οδηγιών ή στον Οδηγό αναφοράς της τηλεόρασής σας σχετικά με το βάρος της.)

GR

Εάν επιλεγεί η τυπική τοποθέτηση (2-a):
Χρησιμοποιήστε τις θέσεις οπών του Προσαρμογέα βάσης Ⓘ.

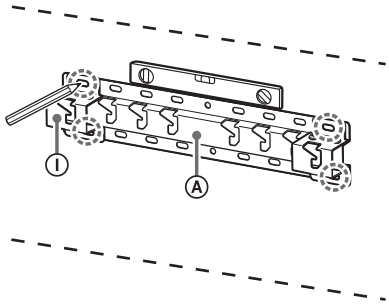

Π.χ., σήμανση στην τοποθεσία "a" για εφαρμογή στη Βάση (20) Ⓐ

Εάν επιλεγεί η λεπτή τοποθέτηση (2-b):

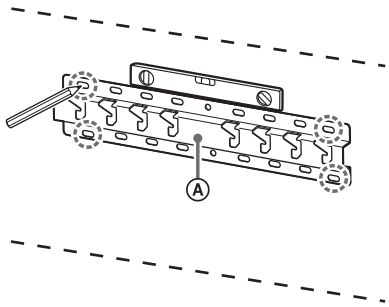

Π.χ., σήμανση στην τοποθεσία "a" για εφαρμογή στη Βάση (20) Ⓐ

5 Ανοίξτε τρύπες οδηγούς επάνω στα σημάδια.

Βεβαιωθείτε ότι η θέση στον τοίχο για τις τρύπες είναι αρκετά δυνατή για να αντέχει τουλάχιστον τέσσερις φορές το βάρος της τηλεόρασης.

Τρύπημα σε γυψοσανίδες με καρφιά:

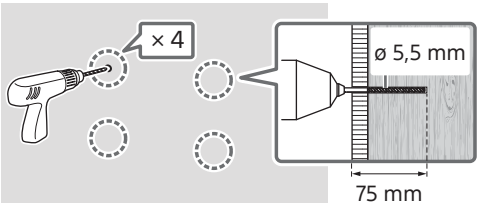

Σημείωση
- Οι οπές οδηγοί θα πρέπει να ανοιχθούν σε βάθος 75 mm, με χρήση τρυπανιού διαμέτρου 5,5 mm.

Τρύπημα σε συμπαγές τσιμέντο ή τσιμεντόλιθους:

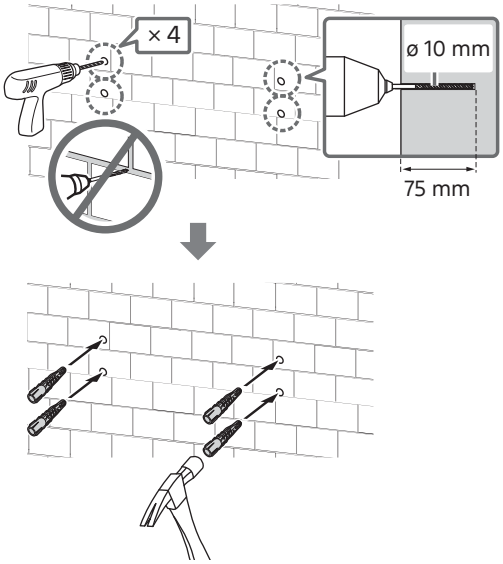

Σημείωση
- Οι οπές οδηγοί θα πρέπει να ανοιχθούν σε βάθος 75 mm, με χρήση τρυπανιού διαμέτρου 10 mm.

6 Τοποθετήστε τη Βάση (20) Ⓐ στον τοίχο χρησιμοποιώντας τις κατάλληλες βίδες (δεν παρέχονται).

Σημείωση
- Χρησιμοποιήστε τέσσερις ή περισσότερες βίδες διαμέτρου 8 mm ή ισοδύναμες (δεν παρέχονται).
- Χρησιμοποιήστε ένα αλφάδι για να ελέγξετε εάν η Βάση (20) Ⓐ έχει κλίση.

Εάν επιλεγεί η τυπική τοποθέτηση (2-a):
Τοποθετήστε τις τέσσερις βίδες στις οπές του Προσαρμογέα βάσης Ⓘ για να τον συνδέσετε με τη Βάση (20) Ⓐ.

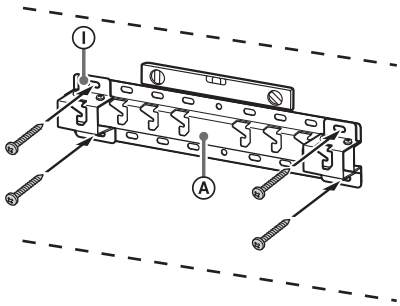

Π.χ., τοποθέτηση Βάσης (20) Ⓐ στη θέση "a"

Εάν επιλεγεί η λεπτή τοποθέτηση (2-b):

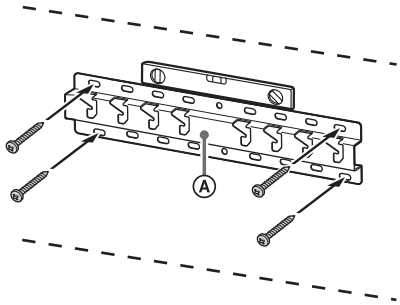

Π.χ., τοποθέτηση Βάσης (20) Ⓐ στη θέση "a"

7 189,3 cm (75 ίντσες) και άνω (εκτός από την Αίγυπτο)
75 ίντσες (189,3 cm) και άνω (μόνο για την Αίγυπτο)
Σημαδέψτε τη θέση εγκατάστασης στον τοίχο.

Χρησιμοποιήστε χαρτοταινία, κ.λπ. (δεν παρέχεται) για να σημαδέψετε τη θέση της τηλεόρασης κοντά στη Βάση (20) Ⓐ ή στον Προσαρμογέα βάσης Ⓘ.

- Ανατρέξτε στην ενότητα "Τεχνικά χαρακτηριστικά" στο τέλος αυτού του εγχειριδίου οδηγιών για τη σήμανση του τοίχου για τη θέση εγκατάστασης της τηλεόρασης.

Εκτός από 189,3 cm (75 ίντσες) και άνω (εκτός από την Αίγυπτο)
Εκτός από 75 ίντσες (189,3 cm) και άνω (μόνο για την Αίγυπτο)
Παραλείψτε αυτό το βήμα.

Προετοιμασία για την τοποθέτηση της τηλεόρασης

Οι μέθοδοι λειτουργίας μπορεί να διαφέρουν ανάλογα με το μοντέλο. Ανατρέξτε στην ενότητα "Προετοιμασία για την τοποθέτηση της τηλεόρασης" στη σελίδα 523.

Τοποθέτηση της τηλεόρασης στον τοίχο

189,3 cm (75 ίντσες) και άνω (εκτός από την Αίγυπτο)
75 ίντσες (189,3 cm) και άνω (μόνο για την Αίγυπτο)

ΠΡΟΕΙΔΟΠΟΙΗΣΗ

- Για τη μεταφορά μιας μεγάλης τηλεόρασης απαιτούνται δύο ή περισσότερα άτομα (τρία ή περισσότερα άτομα για τηλεοράσεις 189,3 cm (75 ίντσες) και άνω) (εκτός από την Αίγυπτο).
  Για τη μεταφορά μιας μεγάλης τηλεόρασης απαιτούνται δύο ή περισσότερα άτομα (τρία ή περισσότερα άτομα για τηλεοράσεις 75 ίντσες (189,3 cm) και άνω) (μόνο για την Αίγυπτο).

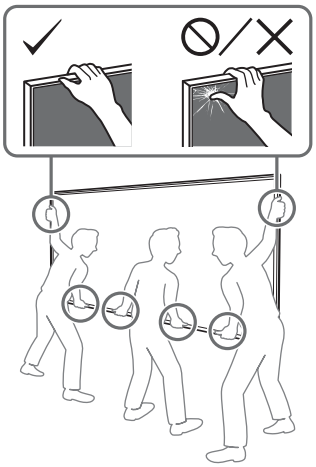

1 Σηκώστε την τηλεόραση.

- Για τη θέση ανάρτησης των Τροχαλιών Ⓑ στη Βάση (20) Ⓐ ή στον Προσαρμογέα βάσης Ⓘ, ανατρέξτε στην ενότητα "Τεχνικά χαρακτηριστικά" στο τέλος αυτού του εγχειριδίου οδηγιών για τη θέση τοποθέτησης του Προσαρμογέα βάσης Ⓘ.
- Βεβαιωθείτε ότι το πίσω μέρος της τηλεόρασης αγγίζει τη Βάση (20) Ⓐ ή τον Προσαρμογέα βάσης Ⓘ όταν κρατάτε την τηλεόραση.

Σημείωση

- Κρατάτε την τηλεόραση γερά και με τα δύο χέρια και βεβαιωθείτε ότι ο Ιμάντας Ⓕ και το κάτω μέρος της τηλεόρασης ευθυγραμμίζονται με τη χαρτοταινία.

GR

- Η τηλεόραση πρέπει να μεταφερθεί από τρία άτομα και το άτομο που βρίσκεται μπροστά από την τηλεόραση καθοδηγεί τους υπόλοιπους για να προσαρμόζει τη θέση.

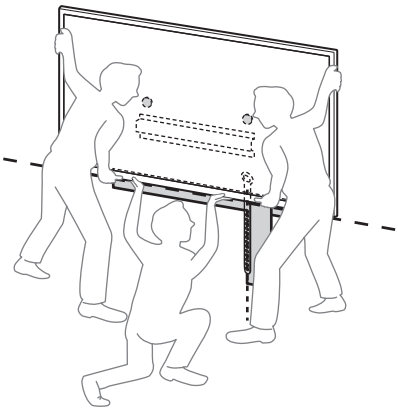

- Δώστε ιδιαίτερη προσοχή όταν εγκαθιστάτε την τηλεόραση στον τοίχο, ειδικά το άτομο που στηρίζει την τηλεόραση από κάτω, καθώς η τηλεόραση ενδέχεται να πέσει προκαλώντας σοβαρό τραυματισμό ή ακόμα και θάνατο.

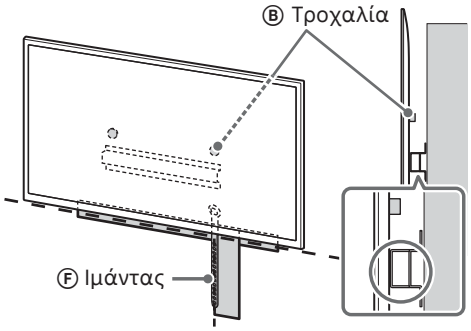

2 Εγκαταστήστε την τηλεόραση στη Βάση (20) Ⓐ ή στον Προσαρμογέα βάσης Ⓘ.

- Ολισθήστε προς τα κάτω απαλά την τηλεόραση και αναρτήστε τις Τροχαλίες Ⓑ που έχετε συνδέσει στο πίσω μέρος της τηλεόρασης στη Βάση (20) Ⓐ ή στον Προσαρμογέα βάσης Ⓘ, φροντίζοντας να επιβεβαιώσετε το σχήμα των οπών.
- Αφού τοποθετήσετε την τηλεόραση στον τοίχο, βεβαιωθείτε ότι οι Τροχαλίες Ⓑ έχουν ασφαλίσει καλά στη Βάση (20) Ⓐ ή στον Προσαρμογέα βάσης Ⓘ.
- Αφήστε αργά και τα δύο χέρια ώστε να βεβαιωθείτε ότι η τηλεόραση δεν πέφτει.

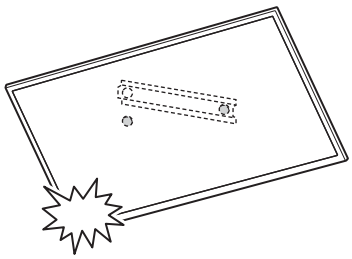

- Αφού εγκαταστήσετε την τηλεόραση στον τοίχο, αφαιρέστε τη χαρτοταινία, κ.λπ. από τον τοίχο.

Εάν επιλεγεί η τυπική τοποθέτηση (2-a):

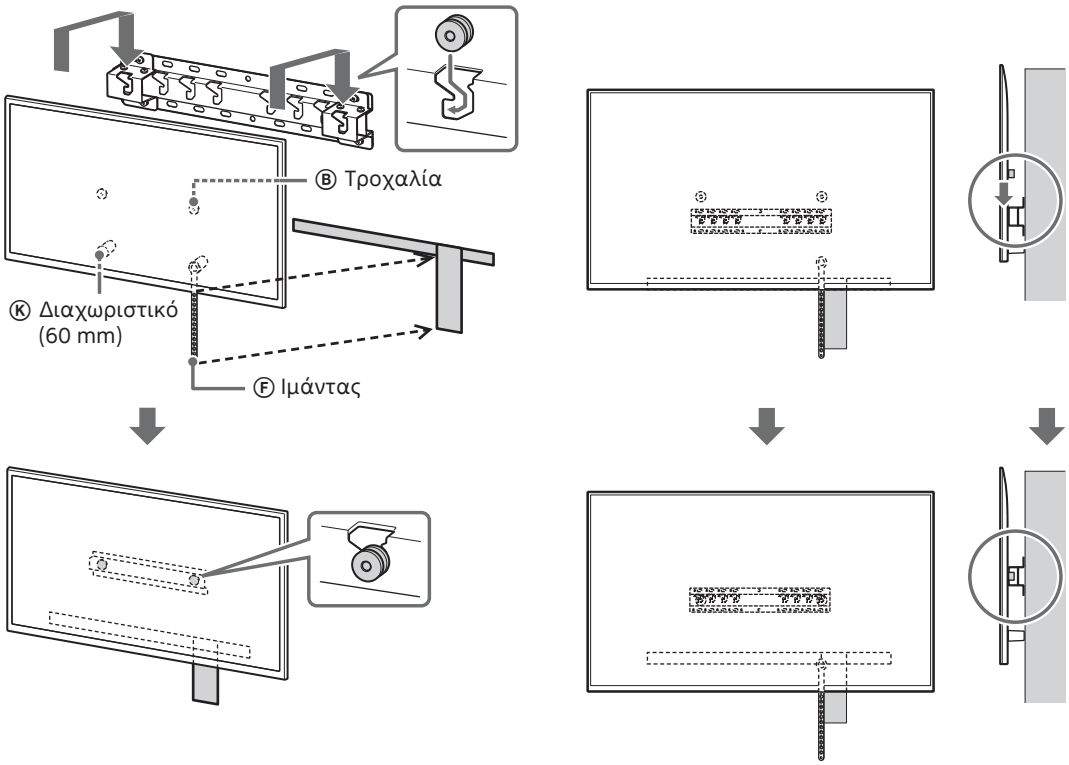

Εάν επιλεγεί η λεπτή τοποθέτηση (2-b):

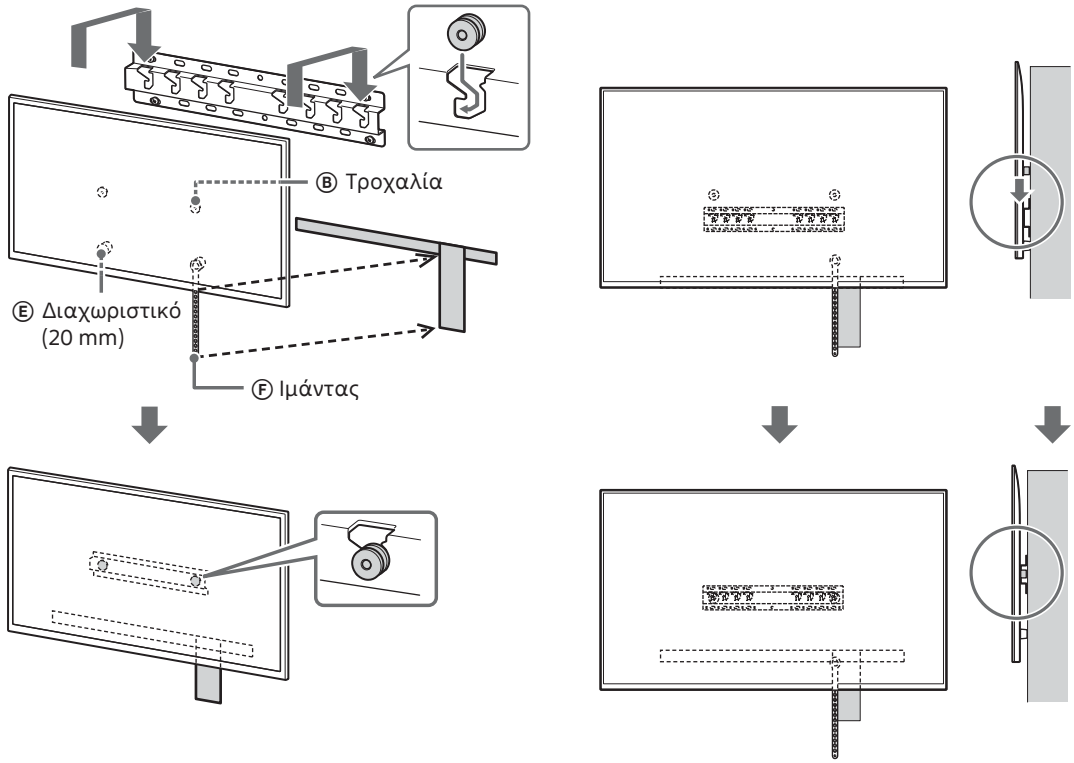

GR

3 Αποτρέψτε την μετατόπιση του κάτω μέρους της τηλεόρασης.

- Τεντώστε τον Ιμάντα Ⓕ και συνδέστε τον στον τοίχο σταθερά.

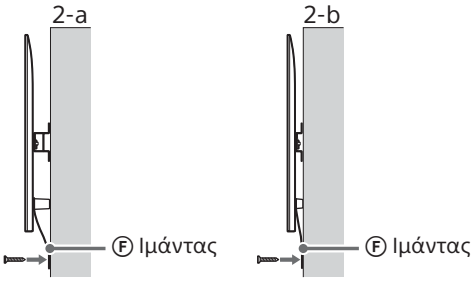

- Χρησιμοποιήστε μια βίδα διαμέτρου 5 mm ή ισοδύναμη (δεν παρέχεται).

Σημείωση

- Δοκιμάστε να τραβήξετε το κάτω μέρος της τηλεόρασης ελαφρά προς το μέρος σας, για να βεβαιωθείτε ότι δεν μετακινείται προς τα εμπρός. Αν παρατηρήσετε ότι κινείται, τότε δεν έχει στερεωθεί σωστά και πρέπει να συνδέσετε ξανά τον Ιμάντα Ⓕ σταθερά.

Εκτός από 189,3 cm (75 ίντσες) και άνω (εκτός από την Αίγυπτο) Εκτός από 75 ίντσες (189,3 cm) και άνω (μόνο για την Αίγυπτο)

ΠΡΟΕΙΔΟΠΟΙΗΣΗ

- Για τη μεταφορά μιας μεγάλης τηλεόρασης απαιτούνται δύο ή περισσότερα άτομα (τρία ή περισσότερα άτομα για τηλεοράσεις 189,3 cm (75 ίντσες) και άνω) (εκτός από την Αίγυπτο). Για τη μεταφορά μιας μεγάλης τηλεόρασης απαιτούνται δύο ή περισσότερα άτομα (τρία ή περισσότερα άτομα για τηλεοράσεις 75 ίντσες (189,3 cm) και άνω) (μόνο για την Αίγυπτο).

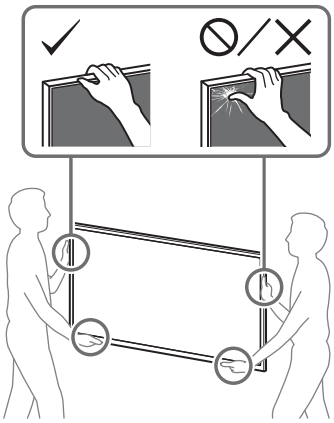

1 Σηκώστε την τηλεόραση.

- Για τη θέση ανάρτησης των Τροχαλιών Ⓑ στη Βάση (20) Ⓐ ή στον Προσαρμογέα βάσης Ⓘ, ανατρέξτε στην ενότητα "Τεχνικά χαρακτηριστικά" στο τέλος αυτού του εγχειριδίου οδηγιών για τη θέση τοποθέτησης του Προσαρμογέα βάσης Ⓘ.
- Βεβαιωθείτε ότι το πίσω μέρος της τηλεόρασης αγγίζει τη Βάση (20) Ⓐ ή τον Προσαρμογέα βάσης Ⓘ όταν κρατάτε την τηλεόραση.

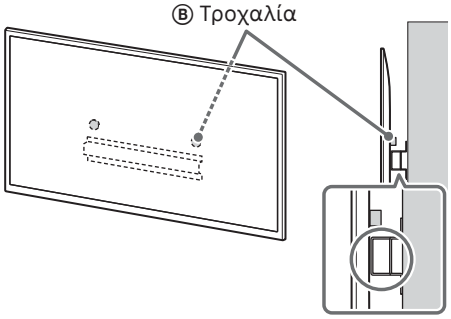

Σημείωση

- Κρατάτε την τηλεόραση γερά και με τα δύο χέρια.

2 Εγκαταστήστε την τηλεόραση στη Βάση (20) Ⓐ ή στον Προσαρμογέα βάσης Ⓘ.

- Ολισθήστε προς τα κάτω απαλά την τηλεόραση και αναρτήστε τις Τροχαλίες Ⓑ που έχετε συνδέσει στο πίσω μέρος της τηλεόρασης στη Βάση (20) Ⓐ ή στον Προσαρμογέα βάσης Ⓘ, φροντίζοντας να επιβεβαιώσετε το σχήμα των οπών.
- Αφού τοποθετήσετε την τηλεόραση στον τοίχο, βεβαιωθείτε ότι οι Τροχαλίες Ⓑ έχουν ασφαλίσει καλά στη Βάση (20) Ⓐ ή στον Προσαρμογέα βάσης Ⓘ.
- Αφήστε αργά και τα δύο χέρια ώστε να βεβαιωθείτε ότι η τηλεόραση δεν πέφτει.

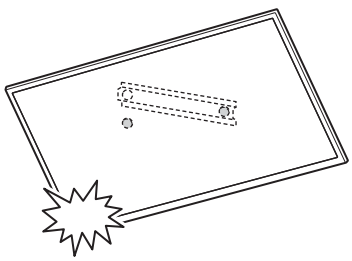

Εάν επιλεγεί η τυπική τοποθέτηση (2-a):

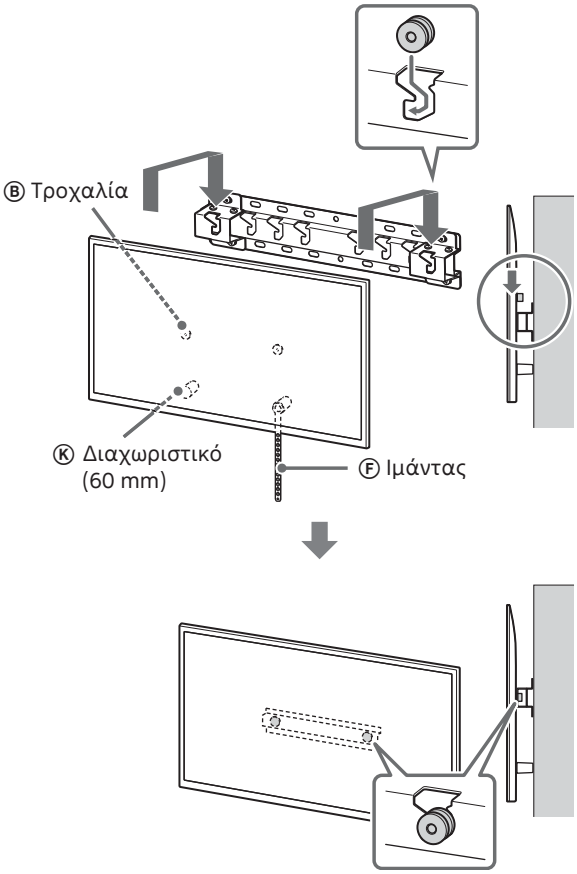

Εάν επιλεγεί η λεπτή τοποθέτηση (2-b):

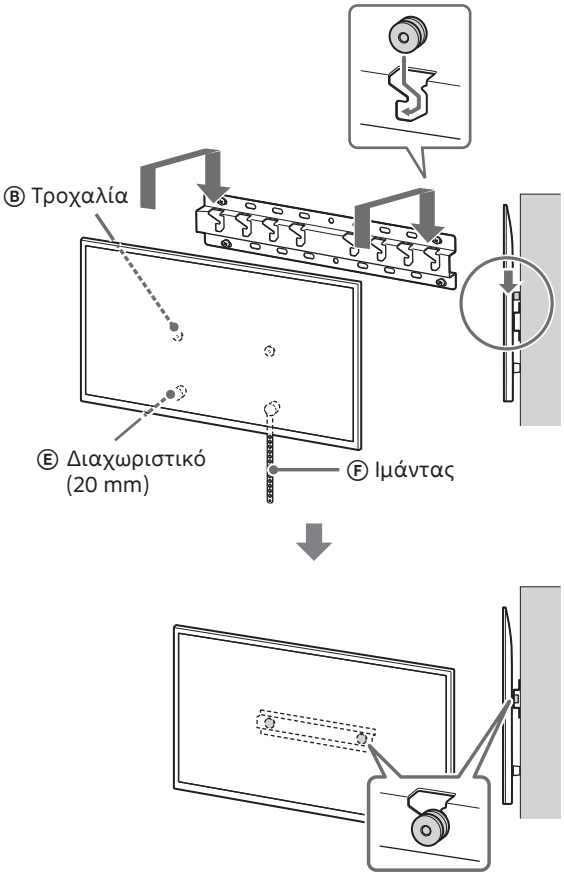

3 Αποτρέψτε την μετατόπιση του κάτω μέρους της τηλεόρασης.

- Τεντώστε τον Ιμάντα Ⓕ και συνδέστε τον στον τοίχο σταθερά.

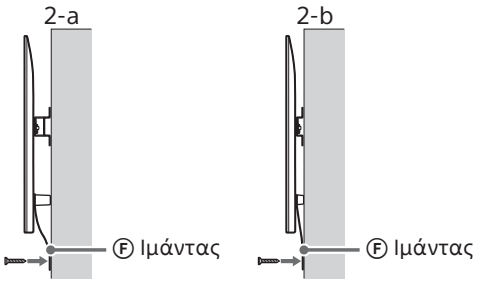

- Χρησιμοποιήστε μια βίδα διαμέτρου 5 mm ή ισοδύναμη (δεν παρέχεται).

Σημείωση

- Δοκιμάστε να τραβήξετε το κάτω μέρος της τηλεόρασης ελαφρά προς το μέρος σας, για να βεβαιωθείτε ότι δεν μετακινείται προς τα εμπρός. Αν παρατηρήσετε ότι κινείται, τότε δεν έχει στερεωθεί σωστά και πρέπει να συνδέσετε ξανά τον Ιμάντα Ⓕ σταθερά.

GR

Επαλήθευση της ολοκλήρωσης των εργασιών τοποθέτησης

Ελέγξτε τα παρακάτω σημεία.

- Οι Τροχαλίες Ⓑ έχουν αναρτηθεί σταθερά στη Βάση (20) Ⓐ ή στον Προσαρμογέα βάσης Ⓘ.
- Το σχοινί και το καλώδιο δεν έχουν στρεβλωθεί ή συμπιεστεί.
- Ο Ιμάντας Ⓕ είναι σφιχτός και δεν έχει λασκάρει.

ΠΡΟΕΙΔΟΠΟΙΗΣΗ

- Η λανθασμένη τοποθέτηση του καλωδίου τροφοδοσίας κλπ. μπορεί να προκαλέσει πυρκαγιά ή ηλεκτροπληξία λόγω βραχυκυκλώματος. Για λόγους ασφάλειας, βεβαιωθείτε ότι έχουν ολοκληρωθεί οι εργασίες τοποθέτησης.

Άλλες πληροφορίες

Κατά την αφαίρεση της τηλεόρασης, ακολουθήστε τα βήματα της διαδικασίας τοποθέτησης με την αντίστροφη σειρά.

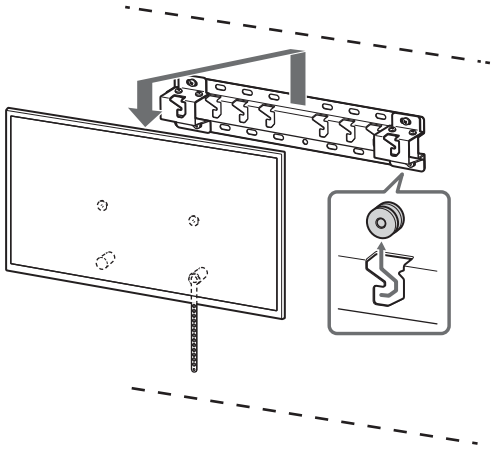

ΠΡΟΕΙΔΟΠΟΙΗΣΗ

- Για τη μεταφορά μιας μεγάλης τηλεόρασης απαιτούνται δύο ή περισσότερα άτομα (τρία ή περισσότερα άτομα για τηλεοράσεις 189,3 cm (75 ίντσες) και άνω) (εκτός από την Αίγυπτο).
  Για τη μεταφορά μιας μεγάλης τηλεόρασης απαιτούνται δύο ή περισσότερα άτομα (τρία ή περισσότερα άτομα για τηλεοράσεις 75 ίντσες (189,3 cm) και άνω) (μόνο για την Αίγυπτο).

Szerelési információk a Sony fali konzol (SU-WL450) használatához

Támogatott modellek*1*2:

*1 Az adott típusnévben szereplő „x”/„xx” a típusra jellemző számokat és/vagy karaktereket jelöli.

*2 Csak egyes régiók/országok esetén.

K-85XR9xM2 / 85XR7xM2 / 75XR9xM2 / 75XR7xM2 / 65XR9xM2 / 65XR7xM2 / 55XR7xM2 / 50XR7xM2

Y-85XR9xM2 / 85XR7xM2 / 75XR9xM2 / 75XR7xM2 / 65XR9xM2 / 65XR7xM2 / 55XR7xM2 / 50XR7xM2

FW-85BZ4xP / 85BZ3xP / 75BZ4xP / 75BZ3xP / 65BZ4xP / 65BZ3xP / 55BZ4xP / 55BZ3xP / 50BZ3xP / 43BZ3xP

A kézikönyvben feltüntetett „tv-készülék” terméknév a modelltől függően eltérő lehet. A tényleges terméknevet lásd a Használati útmutatóban vagy a Felhasználói útmutatóban.

Vásárlóink figyelmébe
Termék- és baleset-biztonsági okokból a Sony azt tanácsolja, hogy a tv-készülék üzembe helyezését Sony viszonteladó vagy alvállalkozó hajtsa végre. Ne kísérelje meg a termék önálló felszerelését.

Sony viszonteladók és alvállalkozók figyelmébe
A termék üzembe helyezésekor, rendszeres karbantartásakor és vizsgálatakor maradéktalanul tartson be minden biztonsági óvintézkedést.

A készülék felszerelése megfelelő szaktudást igényel, különösen a tv-készülék súlyát tartó fal teherbírásának megállapítását illetően. A készülék falra rögzítését mindig bízza Sony viszonteladóra vagy alvállalkozóra, és szereléskor ügyeljen a biztonságra. A Sony nem vállal felelősséget a gondatlan vagy szakszerűtlen szerelésből eredő személyi sérülésekért vagy anyagi károkért.

A biztonság és a megfelelő felszerelés érdekében kövesse a fali konzol kezelési útmutatóját, a TV-beállítási útmutatót és a jelen kézikönyv utasításait.

Fali konzol

Biztonság

Köszönjük, hogy ezt a készüléket vásárolta meg.

Vásárlóink figyelmébe

A tv felszerelése a falra

⚠ FIGYELMEZTETÉS

PROFESSZIONÁLIS SZERELÉS SZÜKSÉGES

A tartót csak professzionális szerelő szerelheti fel, aki képes annak eldöntésére, hogy a fal teherbírása megfelelő-e a TV-készülék súlyának megtartásához. Ha a tartó rögzítése nem megfelelő, akkor a TV leeshet és súlyos sérülést okozhat. A Sony nem tehető felelőssé a helytelen kezelés, nem megfelelő felszerelés, vagy a megadott terméktől eltérő termék felszerelése miatti anyagi károkért vagy személyi sérülésekért. Az Ön törvényes jogait (ha vannak) ez nem érinti.

Sony viszonteladók számára

A termék felszereléséhez megfelelő tapasztalat szükséges. A biztonságos munkavégzés érdekében alaposan olvassa el ezt a használati útmutatót. A Sony nem tehető felelőssé a helytelen kezelés és szerelés miatt bekövetkezett semmilyen kárért vagy sérülésért. Kérjük, a szerelés befejezése után ezt az útmutatót adja át a fogyasztónak.

Ez a használati útmutató a termék helyes kezelését, illetve a fontos balesetvédelmi intézkedéseket mutatja be. Kérjük, hogy olvassa el és értse meg a használati útmutatót, valamint tartsa be az összes benne szereplő utasítást. Ennek elmulasztása súlyos személyi sérülést és anyagi kárt okozhat, és a jótállást is semmissé teheti. A későbbi használat céljára őrizze meg ezt az útmutatót.

A Sony termékeinek tervezése a biztonság szem előtt tartásával történik. A termékek helytelen használata azonban súlyos égési sérülést, áramütést okozhat, a termék feldőlhet vagy leeshet. Az ilyen balesetek elkerülése érdekében tartsa be a biztonsági előírásokat.

VIGYÁZAT

Meghatározott termékek

Ez a fali konzol a megadott tv-készülékekhez használható. A TV Használati útmutatójában vagy Felhasználói útmutatójában ellenőrizze, hogy a fali konzol használható-e a készülékhez.

Vásárlóink figyelmébe

FIGYELMEZTETÉS

A következő biztonsági előírások be nem tartása súlyos égési sérülést, halált, áramütést okozhat, a termék pedig leeshet.

A szerelést erre felhatalmazott vállalkozó végezze, és a gyerekeket tartsa távol a szerelés helyszínétől.

A fali konzol vagy a tv-készülék helytelen felszerelése esetén a következő balesetek következhetnek be. A szerelést felhatalmazott vállalkozónak kell végeznie.

- A tv-készülék leeshet, és súlyos sérülést, zúzódást vagy törést okozhat.
- Ha a fal, amelyre a fali konzolt felszerelik, nem stabil, egyenetlen, vagy nem merőleges a padlózatra, akkor a készülék leeshet, és személyi sérülést vagy anyagi kárt okozhat. A falnak legalább a tv-készülék súlyának négyszeresét kell elbírnia.
  (A tv-készülék súlyát lásd a készülék Használati útmutatójában vagy Felhasználói útmutatójában.)
- Ha a fali konzol felerősítése nem eléggé erős, akkor a készülék leeshet, és személyi sérülést vagy anyagi kárt okozhat.

A tv-készülék szállítását és levételét erre felhatalmazott vállalkozó végezze.

Ha a tv-készülék szállítását vagy levételét nem felhatalmazott vállalkozó végzi, a készülék leeshet, és személyi sérülést vagy anyagi kárt okozhat. Két vagy több személyre (189,3 cm (75 hüvelyk) vagy ennél nagyobb TV esetén három vagy több személyre) van szükség egy nagyméretű TV-készülék szállításához (kivéve Egyiptom).
Két vagy több személyre (75 hüvelyk (189,3 cm) vagy ennél nagyobb TV esetén három vagy több személyre) van szükség egy nagyméretű TV-készülék szállításához (csak Egyiptom).

A tv-készülék felerősítése után ne távolítsa el a csavarokat stb.

Ellenkező esetben a tv-készülék leeshet, és személyi sérülést vagy anyagi kárt okozhat.

A fali konzolt ne szerelje szét, és az alkatrészeit ne változtassa meg.

Ekkor a fali konzol leeshet, és személyi sérülést vagy anyagi kárt okozhat.

A fali konzolra csak a megadott készüléket erősítse fel.

Ez a fali konzol csak a megadott készülékekhez használható. Más készülék felerősítése esetén a készülék leeshet, eltörhet, és személyi sérülést vagy anyagi kárt okozhat.

A fali konzolra csak a tv-készüléket erősítse fel. Ne rázza a tv-t jobbra/balra, felfelé/lefelé.

Ellenkező esetben a tv-készülék leeshet, és személyi sérülést vagy anyagi kárt okozhat.

Ne támaszkodjon a tv-készülékre, és ne kapaszkodjon bele.

Ne támaszkodjon a TV-re, és ne kapaszkodjon bele, mert az Önre eshet, és súlyos sérülést okozhat.

VIGYÁZAT

Az alábbi biztonsági előírások be nem tartása személyi sérülést vagy anyagi kárt okozhat.

- A nem használt alkatrészeket őrizze meg a későbbi felhasználás céljára.
  Tartsa őket gyerekek elől elzárva.

A készülék tisztítása vagy karbantartása során ne alkalmazzon túl nagy erőt.

Ne nyomja meg nagy erővel a tv-készülék felső részét. Ellenkező esetben a tv-készülék leeshet, és személyi sérülést vagy anyagi kárt okozhat.

Biztonsági előírások

- Ha a fali konzolra erősített tv-készüléket hosszú ideig használja, akkor a fal anyagától függően a tv-készülék mögött vagy felett elszíneződhet a falfelület, a tapéta leválhat.
- Ha a fali konzolt leszereli, a csavarfuratok megmaradnak.
- Ne használja a fali konzolt olyan helyen, ahol mechanikai rezgésnek lehet kitéve.

A fali konzol felszerelése

Sony viszonteladók számára

FIGYELMEZTETÉS

A következő útmutatások csak a Sony viszonteladók számára szólnak. Feltétlenül olvassa el a fenti biztonsági előírásokat, és a készülék felszerelése, karbantartása és ellenőrzése során fokozottan ügyeljen a biztonságra.

A fali konzolt ne szerelje fel olyan helyen, ahol a tv-készülék sarkai vagy oldalai kilóghatnak a fal síkjából.

A fali konzolt ne szerelje fel olyan falfelületre, például oszlopra, ahol a tv-készülék sarkai vagy oldalai kilóghatnak a fal síkjából. Ha egy személy vagy tárgy a tv-készülék kiálló sarkába vagy oldalába ütközik, az személyi sérülést vagy anyagi kárt okozhat.

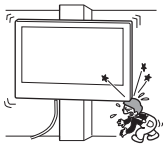

A tv-készüléket ne szerelje légkondicionáló alá vagy fölé.

Ha a TV-t a légkondicionálóból csepegő víz éri vagy hosszú ideig ki van téve a légkondicionáló levegőáramának, az tüzet ill. áramütést okozhat, vagy a TV meghibásodását okozhatja.

Ügyeljen a fali konzol ennek a használati útmutatónak megfelelő, biztonságos falra rögzítésére.

Ha bármelyik csavar laza, vagy kiesik, akkor a fali konzol leeshet, és személyi sérülést vagy anyagi kárt okozhat. A fal anyagának megfelelő csavart használja, és az egységet négy vagy több 8 mm átmérőjű (vagy azzal egyenértékű) csavarral biztonságosan rögzítse a falra.

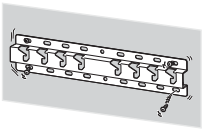

A mellékelt csavarokat és csatlakozóelemeket használja, és tartsa be a használati útmutató utasításait. Ha más alkatrészeket használ, akkor a tv-készülék leeshet, és személyi sérülést okozhat, vagy a tv-készülék megsérülhet.

A fali konzolt a használati útmutató utasításainak szigorú betartásával, helyesen szerelje össze.

Ha valamelyik csavar laza, vagy kiesik, akkor a tv-készülék leeshet, és személyi sérülést okozhat, vagy megsérülhet.

A megfelelő pozíciókban erősen húzza meg a csavarokat.

Ennek elmulasztása esetén a tv-készülék leeshet, és személyi sérülést okozhat, vagy megsérülhet.

Ügyeljen arra, hogy felszerelés közben ne érje ütés a tv-készüléket.

Ha a tv-készüléket ütés éri, akkor leeshet vagy eltörhet. Ez személyi sérülést okozhat.

A tv-készüléket olyan sík falra szerelje fel, amely merőleges a padlózatra.

Ellenkező esetben a tv-készülék leeshet, és személyi sérülést okozhat.

A tv-készülék helyes felerősítése után megfelelően rögzítse a kábeleket.

Ha a kábelek emberbe vagy tárgyakba gabalyodnak, az személyi sérülést okozhat, és a tv-készülék megrongálódhat.

Ügyeljen arra, hogy a hálózati kábel vagy a csatlakozókábelek ne csípődjenek be.

Ha a hálózati kábel vagy az összekötő kábelek a készülék és a fal közé csípődnek, illetve erőszakosan meghajlítják vagy megcsavarják őket, akkor a belső vezetékek szabaddá válhatnak, és rövidzárlat vagy szakadás következhet be. Ez tüzet vagy áramütést okozhat.

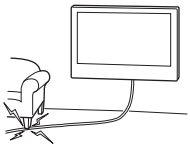

A fali konzol falra erősítéséhez szükséges csavarok nincsenek mellékelve.

A fali konzol falra erősítéséhez használja a fal anyagának és szerkezetének megfelelő csavarokat.

HU

A felszerelés megkezdése előtt

- A jelen útmutatóban foglalt, TV-t ábrázoló ábrák példaként szolgálnak, hogy egyértelmű magyarázatot nyújtsanak a műveletekről. Ezért előfordulhat, hogy az ábrák nem egyeznek az Ön TV-jével.

Mi a fal anyaga?

Először is ellenőrizze a fal típusát, amelyre fel szeretné szerelni a TV-készüléket.

Gipszkarton, oszlopfákkal	Tömör beton, vagy betonelem
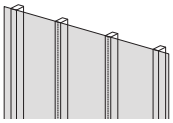	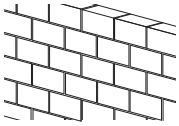
Biztonsági előírások • Gipszkarton fal maximális vastagsága: 16 mm. • Ellenőrizze, hogy a belső oszlopfa mérete legalább általánosan 51 mm × 102 mm, vagy névlegesen 38 mm × 89 mm legyen.	**Biztonsági előírások** • A fali konzolt közvetlenül a tömör betonfalra erősítse. • Ellenőrizze, hogy a tömör betonfal vastagsága legalább 203 mm legyen. • Ellenőrizze, hogy minden egyes betonelem mérete legalább 203 mm × 203 mm × 406 mm legyen.

Az alkatrészek ellenőrzése

A SU-WL450 modellhez mellékelve

- Ellenőrizze, hogy minden alkatrész megtalálható-e.
- Előfordulhat, hogy bizonyos alkatrészek nem használhatók az Ön készülékéhez.

Ⓐ Alap (20) (×1)	Ⓑ Tárcsa (×2)	Ⓒ Csavar (+PSW 6 × 20) (×4)	Ⓓ Csavar (+PSW 4 × 20) hüvellyel (×2)
Ⓔ Távtartó (20 mm) (×2)	Ⓕ Pánt (×1)	Ⓖ Hüvely (20) (M4) (×2)	Ⓗ Csavar (+PSW 4 × 20) (×2)
Ⓘ Alap illesztőkeret (×2)	Ⓙ Csavar (+PSW 4 × 10) (×8)	Ⓚ Távtartó (60 mm) (×2)	Ⓛ Csavar (+PSW 6 × 50) (×2)
Ⓜ Hüvely (M4) (×2)	Ⓝ Csavar (+PSW 4 × 50) (×2)		

A TV-hez mellékelve

Fali konzol toldaléka VS (×4)*1

*1 Csak egyes régiók/országok/típus esetén.

HU

A felszerelés előkészületei

- A felszerelés előtt készítse elő a tv-készülék Használati útmutatóját vagy Felhasználói útmutatóját és Beállítási útmutatóját.
- Döntse el, hol helyezkedjen el a tv-készülék.
- Készítsen elő négy vagy több 8 mm átmérőjű, és egy 5 mm átmérőjű vagy annak megfelelő csavart (nincs mellékelve). A fal anyagának megfelelő csavarokat válasszon.
- Készítse elő az alábbi szerszámokat:

*1	5,5 mm 10 mm		
*2		1,5 N·m {15 kgf·cm}	*3 1,5 N·m {15 kgf·cm}
	*2 (×4)	(×4) 8 mm × 60 mm	5 mm
*4			

*1 Csak gipszkarton fal esetén, oszlopfákkal

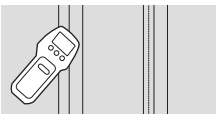

*2 Csak tömör beton, vagy betonelemekből álló fal esetén
*3 Típustól függően
*4 Csak 189,3 cm (75 hüvelyk) méretű és annál nagyobb TV-khez (kivéve Egyiptom)
Csak 75 hüvelyk (189,3 cm) méretű és annál nagyobb TV-khez (csak Egyiptom)

A fali konzol falra szerelése

1 Határozza meg a felszerelés helyét.

Győződjön meg arról, hogy a falon elegendő hely van a tv-készüléknek, illetve hogy a fal legalább a televíziókészülék súlyának négyszeresét képes megtartani. A tv-készülék súlyát lásd a tv-készülék Használati útmutatójában vagy Felhasználói útmutatójában.

Megjegyzés

- Ha a tv-készüléket falra szereli, a tv felső oldala enyhén előre dől.
- Javasoljuk, hogy arról a helyről ellenőrizze a TV helyzetét, ahonnan nézni fogják.

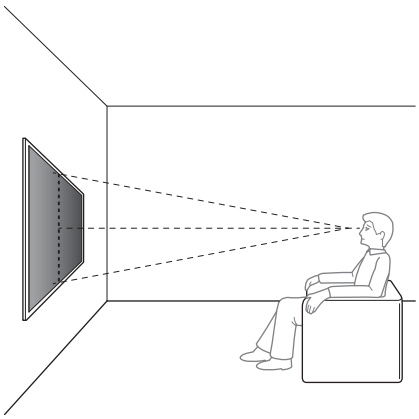

2 Válassza ki a falra való felszerelés stílusát az alábbiak szerint.

2-a: Normál rögzítés
2-b: Falhoz közeli rögzítés

- A fali konzol telepítésének méréséhez lásd a jelen használati útmutató végén található „Műszaki adatok” című részt.

FIGYELMEZTETÉS

- A 2-b lehetőség választása esetén a hátulsó csatlakozókhoz való hozzáférés korlátozott.

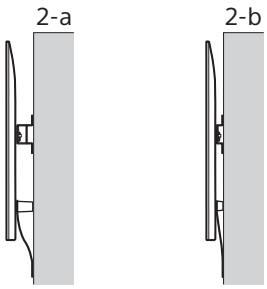

3 Normál rögzítés (2-a) kiválasztása esetén:

Illessze fel az alap illesztőkeretet Ⓘ a csavar (+PSW 4 × 10) Ⓙ használatával az alapra (20) Ⓐ.

- Tekintse meg a „Műszaki adatok” szakaszt ennek a használati útmutatónak a végén az alap illesztőkeret Ⓘ rögzítési helyére vonatkozóan.

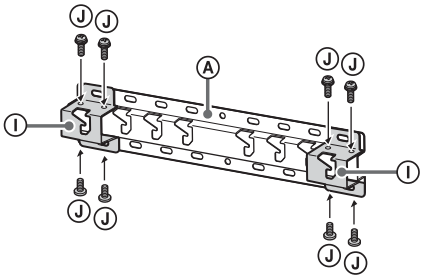

Pl., alap illesztőkeret Ⓘ felhelyezése „a” helyre

Falhoz közeli rögzítés (2-b) kiválasztása esetén:

Ugorja át ezt a lépést.

4 Határozza meg a csavarok helyét az alap (20) Ⓐ felszereléséhez.

- Lásd a „Műszaki adatok” című szakaszt.

FIGYELMEZTETÉS

- Derítse ki, mekkora a teherbírása a falnak, amelyre a televíziókészüléket szerelni kívánja. Szükség esetén megfelelően erősítse meg a falat.
- A tévékészüléket tartó fal teherbírásának akkorának kell lennie, hogy legalább a készülék tömegének **négyszeresét** elbírja. (A tv-készülék súlyát lásd a készülék Használati útmutatójában vagy Felhasználói útmutatójában.)

Normál rögzítés (2-a) kiválasztása esetén:
Használja az alap illesztőkeret Ⓘ furatainak pozícióit.

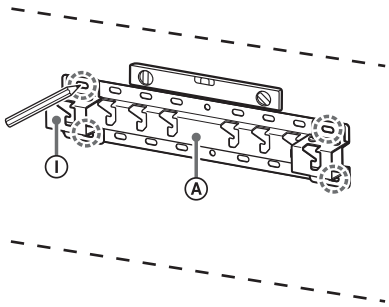

Pl., „a” hely megjelölése az alaphoz (20) Ⓐ illesztéshez

HU

Falhoz közeli rögzítés (2-b) kiválasztása esetén:

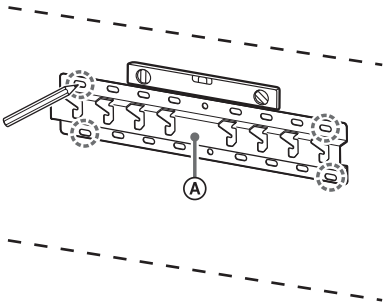

Pl., „a” hely megjelölése az alaphoz (20) Ⓐ illesztéshez

5 A megjelölt pontokon készítsen előfuratokat.

Győződjön meg arról, hogy a furatok helye a falon elég erős ahhoz, hogy megtartsa a tévékészülék súlyának legalább négyszeresét.

Felfúrás gipszkartonra oszlopfákkal:

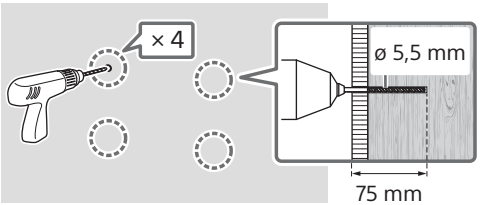

Megjegyzés

- A vezetőfuratok mélysége 75 mm, a fúrószár átmérője 5,5 mm legyen.

Felfúrás tömör betonra, vagy betonelemekből álló falra:

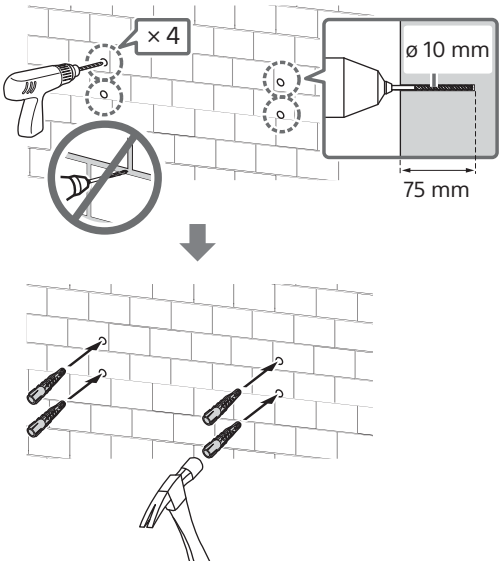

Megjegyzés

- A vezetőfuratok mélysége 75 mm, a fúrószár átmérője 10 mm legyen.

6 A megfelelő méretű csavarokkal (nincs mellékelve) rögzítse a falra az alapot (20) Ⓐ.

Megjegyzés

- Használjon négy vagy több 8 mm átmérőjű vagy annak megfelelő csavart (nincs mellékelve).
- Vízmértékkel ellenőrizze az alap (20) Ⓐ vízszintes helyzetét.

Normál rögzítés (2-a) kiválasztása esetén:
Illesszen négy csavart az alap illesztőkeret Ⓘ furataihoz és az alaphoz (20) Ⓐ.

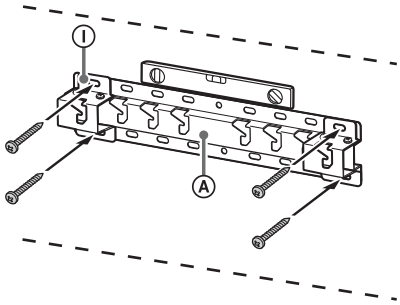

Pl., alap (20) Ⓐ illesztése „a” helyre

Falhoz közeli rögzítés (2-b) kiválasztása esetén:

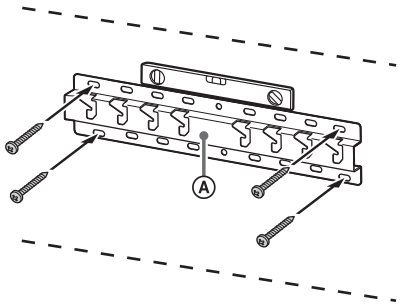

Pl., alap (20) Ⓐ illesztése „a” helyre

7 189,3 cm (75 hüvelyk) és ennél nagyobb (kivéve Egyiptom)
75 hüvelyk (189,3 cm) és ennél nagyobb (csak Egyiptom)
A felszerelés tervezett helyét jelölje meg a falon.

Használjon maszkolószalagot, vagy egyéb eszközt (nincs mellékelve) ahhoz, hogy a televízió helyét bejelölje az alap (20) Ⓐ vagy az alap illesztőkeret Ⓘ közelében.

- Tekintse meg a „Műszaki adatok” szakaszt ennek a használati útmutatónak a végén a TV telepítési helyének faljelölésére vonatkozóan.

Kivéve 189,3 cm (75 hüvelyk) és ennél nagyobb (kivéve Egyiptom)
Kivéve 75 hüvelyk (189,3 cm) és ennél nagyobb (csak Egyiptom)
Ugorja át ezt a lépést.

A televíziókészülék felszerelésének előkészítése

A működési módszerek a modelltől függően eltérőek lehetnek. Tekintse meg a „A tv-készülék felszerelésének előkészítése” c. részt a 523. oldalon.

A tv-készülék felszerelése a falra

189,3 cm (75 hüvelyk) és ennél nagyobb (kivéve Egyiptom)
75 hüvelyk (189,3 cm) és ennél nagyobb (csak Egyiptom)

FIGYELMEZTETÉS

- Két vagy több személyre (189,3 cm (75 hüvelyk) vagy ennél nagyobb TV esetén három vagy több személyre) van szükség egy nagyméretű TV-készülék szállításához (kivéve Egyiptom).
  Két vagy több személyre (75 hüvelyk (189,3 cm) vagy ennél nagyobb TV esetén három vagy több személyre) van szükség egy nagyméretű TV-készülék szállításához (csak Egyiptom).

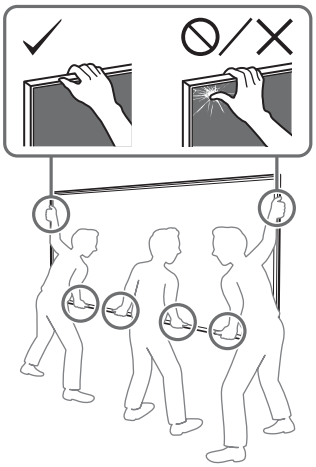

1 Emelje meg a televíziót.

- Az alaphoz (20) Ⓐ vagy az alap illesztőkerethez Ⓘ rögzíthető tárcsák Ⓑ helyével kapcsolatosan olvassa el a „Műszaki adatok” szakaszt ennek a használati útmutatónak a végén az alap illesztőkeret Ⓘ rögzítési helyére vonatkozóan.
- Győződjön meg róla, hogy a televízió hátsó része hozzáért az alaphoz (20) Ⓐ vagy az alap illesztőkerethez Ⓘ, amikor a TV-t tartja.

Megjegyzés

- Tartsa mindkét kézzel biztosan a televíziót és győződjön meg róla, hogy a pánt Ⓕ és a televízió alsó része egy vonalban vannak a maszkolószalaggal.

HU

- A televíziót három ember szállítsa és a televízióval szemben álló személy irányítsa a többieket a pozíció beállítása közben.

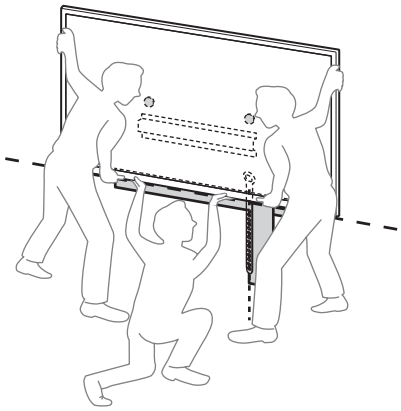

- Kiemelt óvatosságra van szükség a televízió felszerelése közben, különösen annak a személynek a részéről, aki alulról támasztja meg a televíziót, mert a készülék leborulhat, és ez súlyos testi sérülést, akár halált is okozhat.

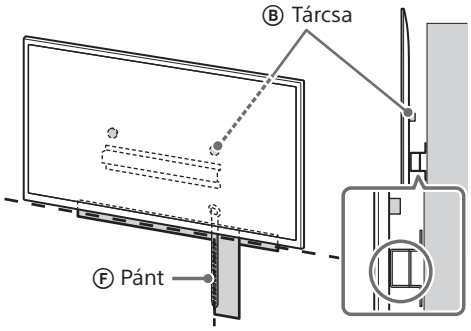

2 Szerelje fel a televíziót az alapra (20) Ⓐ vagy alap illesztőkeretre Ⓘ.

- Finoman csúsztassa le a TV-t, és a TV hátulján lévő tárcsákat Ⓑ akassza az alapba (20) Ⓐ vagy az alap illesztőkeretbe Ⓘ, miután megbizonyosodott a furatok megfelelő alakjáról.
- A TV falra való felszerelése után ellenőrizze, hogy a tárcsák Ⓑ szorosan illeszkednek-e az alapba (20) Ⓐ vagy az alap illesztőkeretbe Ⓘ.
- Óvatosan engedje el mindkét kézzel, ügyelve arra, hogy a televízió nem esik le.

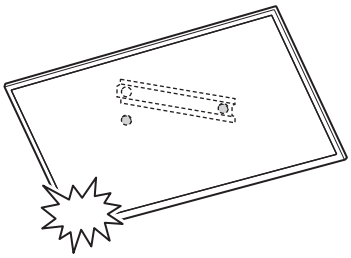

- Miután a televíziót felszerelte a falra, távolítsa el a maszkolószalagot, vagy egyéb eszközöket a falról.

Normál rögzítés (2-a) kiválasztása esetén:

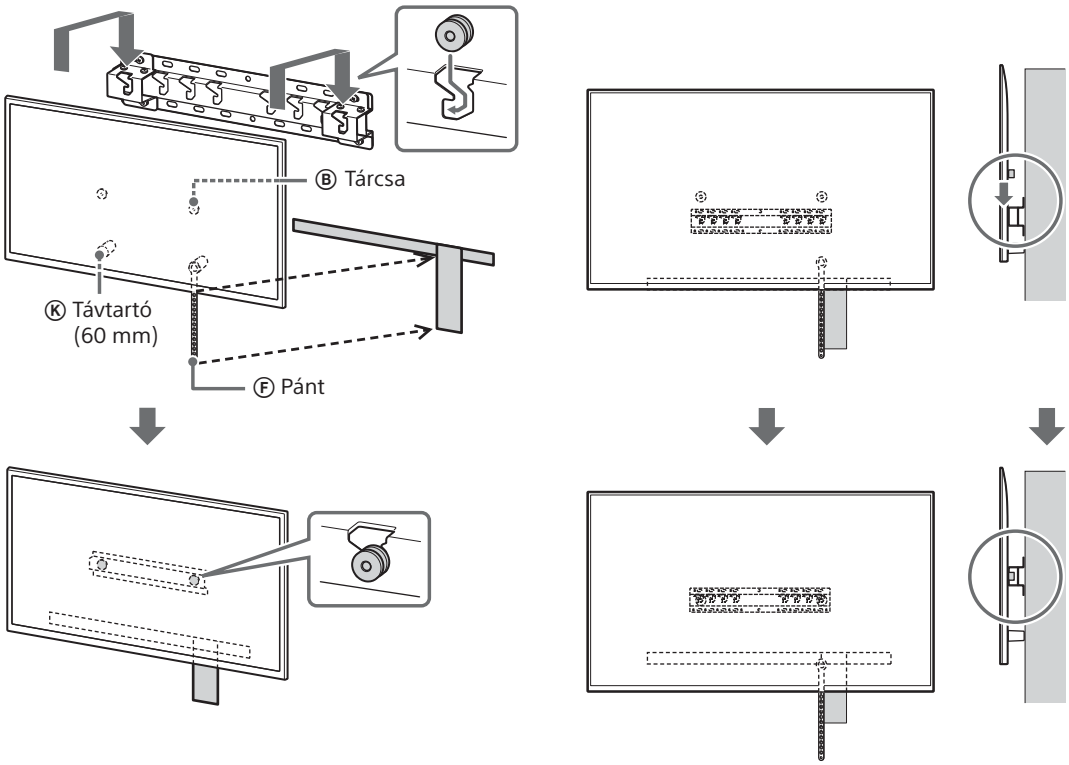

Falhoz közeli rögzítés (2-b) kiválasztása esetén:

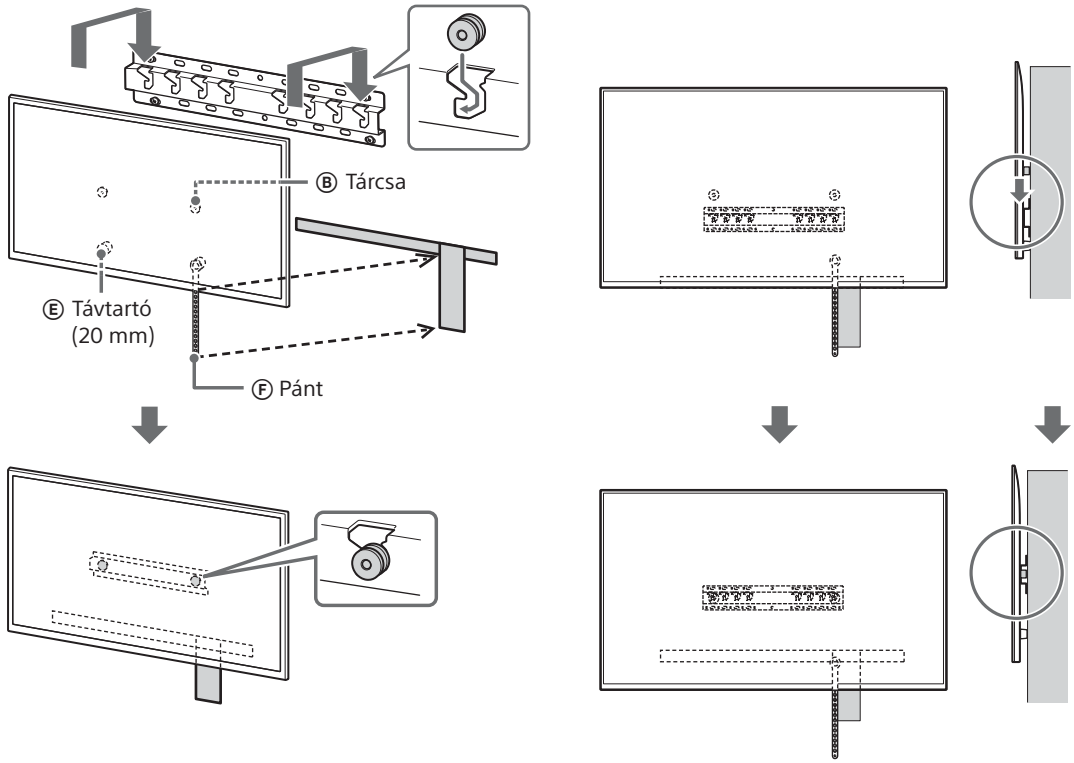

HU

3 Teendők a tv-készülék aljának elmozdulása ellen.

- A laza pántot Ⓕ rögzítse feszesen a falhoz.

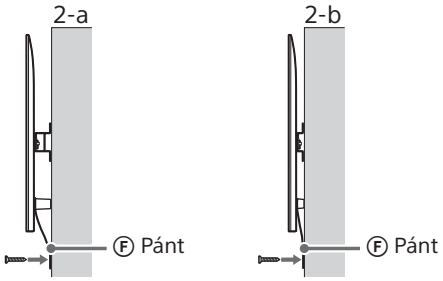

- Használjon egy 5 mm átmérőjű vagy annak megfelelő csavart (nincs mellékelve).

Megjegyzés

- Próbálja a tv-készülék alját enyhén maga felé húzni annak ellenőrzéséhez, hogy az biztosan nem mozog-e előre. Ha mozgást tapasztal, akkor a rögzítés nem megfelelő, és a pántot Ⓕ újra szorosan fel kell erősíteni.

Kivéve 189,3 cm (75 hüvelyk) és ennél nagyobb (kivéve Egyiptom) Kivéve 75 hüvelyk (189,3 cm) és ennél nagyobb (csak Egyiptom)

FIGYELMEZTETÉS

- Két vagy több személyre (189,3 cm (75 hüvelyk) vagy ennél nagyobb TV esetén három vagy több személyre) van szükség egy nagyméretű TV-készülék szállításához (kivéve Egyiptom).
  Két vagy több személyre (75 hüvelyk (189,3 cm) vagy ennél nagyobb TV esetén három vagy több személyre) van szükség egy nagyméretű TV-készülék szállításához (csak Egyiptom).

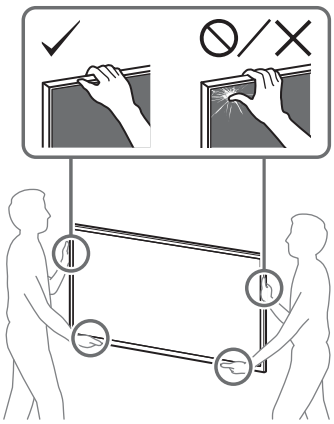

1 Emelje meg a televíziót.

- Az alaphoz (20) Ⓐ vagy az alap illesztőkerethez Ⓘ rögzíthető tárcsák Ⓑ helyével kapcsolatosan olvassa el a „Műszaki adatok” szakaszt ennek a használati útmutatónak a végén az alap illesztőkeret Ⓘ rögzítési helyére vonatkozóan.
- Győződjön meg róla, hogy a televízió hátsó része hozzáért az alaphoz (20) Ⓐ vagy az alap illesztőkerethez Ⓘ, amikor a TV-t tartja.

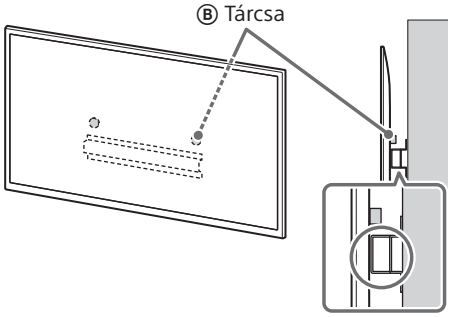

Megjegyzés

- Tartsa meg két kézzel biztonságosan a televíziót.

2 Szerelje fel a televíziót az alapra (20) Ⓐ vagy alap illesztőkeretre Ⓘ.

- Finoman csúsztassa le a TV-t, és a TV hátulján lévő tárcsákat Ⓑ akassza az alapba (20) Ⓐ vagy az alap illesztőkeretbe Ⓘ, miután megbizonyosodott a furatok megfelelő alakjáról.
- A TV falra való felszerelése után ellenőrizze, hogy a tárcsák Ⓑ szorosan illeszkednek-e az alapba (20) Ⓐ vagy az alap illesztőkeretbe Ⓘ.
- Óvatosan engedje el mindkét kézzel, ügyelve arra, hogy a televízió nem esik le.

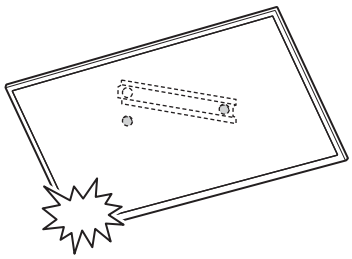

Normál rögzítés (2-a) kiválasztása esetén:

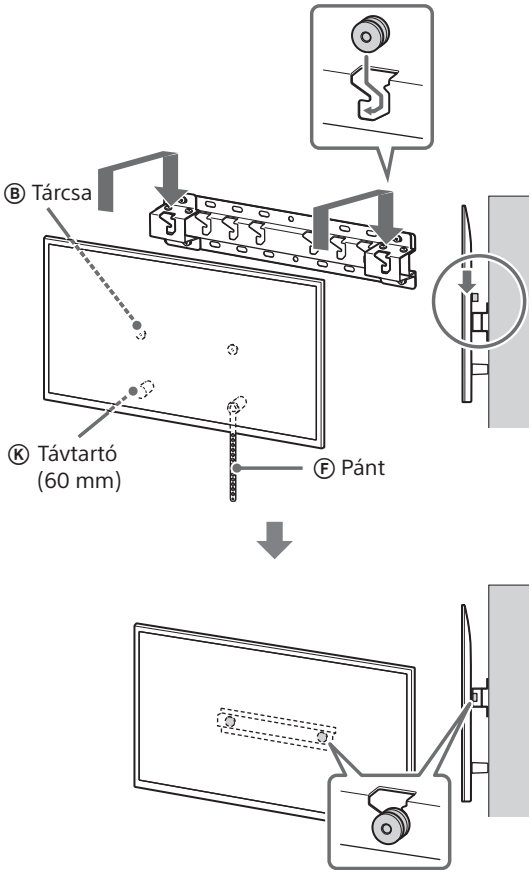

Falhoz közeli rögzítés (2-b) kiválasztása esetén:

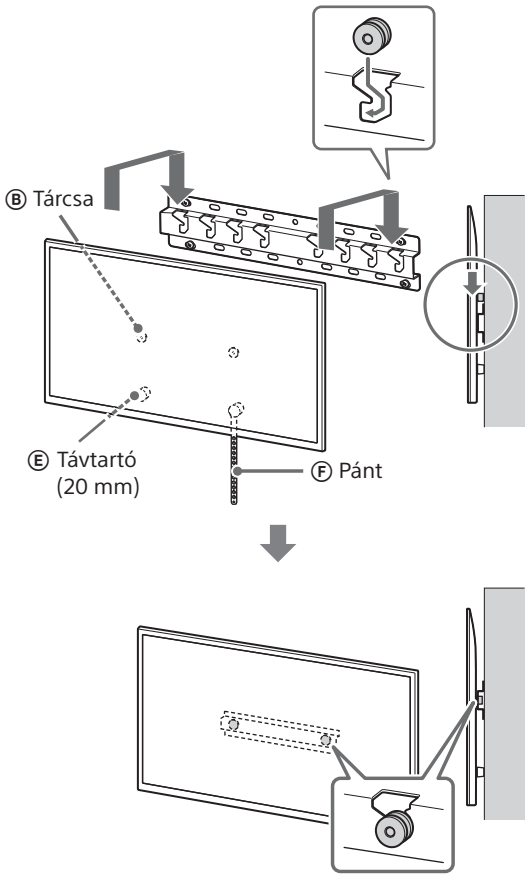

3 Teendők a tv-készülék aljának elmozdulása ellen.

- A laza pántot Ⓕ rögzítse feszesen a falhoz.

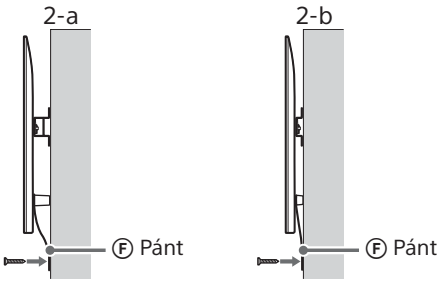

- Használjon egy 5 mm átmérőjű vagy annak megfelelő csavart (nincs mellékelve).

Megjegyzés

- Próbálja a tv-készülék alját enyhén maga felé húzni annak ellenőrzéséhez, hogy az biztosan nem mozog-e előre. Ha mozgást tapasztal, akkor a rögzítés nem megfelelő, és a pántot Ⓕ újra szorosan fel kell erősíteni.

HU

A felszerelés megfelelőségének ellenőrzése

Ellenőrizze a következőket.

- A tárcsák Ⓑ szorosan illeszkednek az alapba (20) Ⓐ vagy az alap illesztőkeretbe Ⓘ.
- A hálózati kábel és az összekötő kábelek nem csavarodtak meg vagy csípődtek be.
- A pánt Ⓕ feszes és nem laza.

FIGYELMEZTETÉS

- A hálózati kábel stb. nem megfelelő elhelyezése rövidzárlat miatt tüzet vagy áramütést okozhat. Ellenőrizze a felszerelés megfelelőségét.

Egyéb információk

A televíziókészülék eltávolításakor visszafelé hajtsa végre az eljárást.

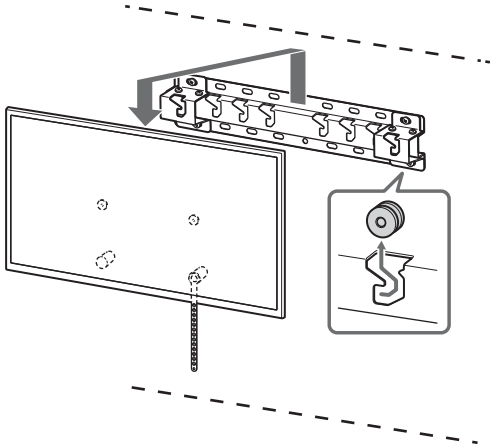

FIGYELMEZTETÉS

- Két vagy több személyre (189,3 cm (75 hüvelyk) vagy ennél nagyobb TV esetén három vagy több személyre) van szükség egy nagyméretű TV-készülék szállításához (kivéve Egyiptom).
  Két vagy több személyre (75 hüvelyk (189,3 cm) vagy ennél nagyobb TV esetén három vagy több személyre) van szükség egy nagyméretű TV-készülék szállításához (csak Egyiptom).

Instalační informace k používání nástěnného držáku Sony (SU-WL450)

Podporované modely*1*2:

*1 U jednotlivých názvů modelů označuje „x“/„xx“ čísla a/nebo znaky popisující jednotlivé konkrétní modely.

*2 Pouze pro některé oblasti/země.

K-85XR9xM2 / 85XR7xM2 / 75XR9xM2 / 75XR7xM2 / 65XR9xM2 / 65XR7xM2 / 55XR7xM2 / 50XR7xM2

Y-85XR9xM2 / 85XR7xM2 / 75XR9xM2 / 75XR7xM2 / 65XR9xM2 / 65XR7xM2 / 55XR7xM2 / 50XR7xM2

FW-85BZ4xP / 85BZ3xP / 75BZ4xP / 75BZ3xP / 65BZ4xP / 65BZ3xP / 55BZ4xP / 55BZ3xP / 50BZ3xP / 43BZ3xP

Název výrobku „televizor“ uvedený v tomto návodu k použití se může měnit v závislosti na vašem modelu. Ohledně názvu aktuálního výrobku vycházejte z návodu k použití nebo referenční příručky.

Pro zákazníky
Společnost Sony za účelem ochrany produktu a z důvodů bezpečnosti důrazně doporučuje, aby instalaci televizoru provedl prodejce Sony nebo autorizovaný dodavatel. Nepokoušejte se o jeho instalaci sami.

Pro prodejce a dodavatele Sony
Během instalace, pravidelné údržby a prohlídek výrobku důsledně dbejte na bezpečnost.

Instalace tohoto produktu vyžaduje dostatečné zkušenosti, zejména pak pro posouzení, zda zeď unese váhu televizoru. Připevnění tohoto produktu na zeď byste měli svěřit prodejcům Sony nebo autorizovaným dodavatelům a během instalace věnovat patřičnou pozornost bezpečnosti. Společnost Sony nenese žádnou odpovědnost za poškození nebo zranění způsobené nesprávnou manipulací nebo instalací.

V zájmu bezpečné a správné instalace postupujte podle provozních pokynů k montáži nástěnného držáku, průvodce nastavením televizoru a pokynů v této příručce.

Nástěnný držák

Bezpečnostní opatření

Děkujeme, že jste si zakoupili tento produkt.

Pro zákazníky

Montáž televizoru na zeď

⚠ VAROVÁNÍ

VYŽADUJE ODBORNOU INSTALACI

Instalaci tohoto produktu smí provést pouze odborník, který dokáže fundovaně posoudit nosnost stěny vzhledem ke hmotnosti TV. V případě nedostatečného upevnění během instalace může dojít k pádu TV a k vážnému zranění.
Společnost Sony není odpovědná za jakékoliv škody nebo zranění způsobená nesprávným zacházením, nesprávnou instalací nebo instalací jiného, než určeného produktu. Vaše zákonná práva (pokud existují) nejsou omezena.

Informace pro prodejce společnosti Sony

Montáž tohoto produktu vyžaduje odborné znalosti a zkušenosti. Důkladně si pročtěte tento návod k použití, abyste montáž mohli provést v souladu s bezpečnostními pokyny. Společnost Sony nenese žádnou odpovědnost za jakékoli škody nebo zranění způsobená nesprávným zacházením nebo nesprávnou montáží. Po provedení montáže tento návod vraťte zákazníkovi.

Tento návod k použití popisuje správnou manipulaci s výrobkem a obsahuje důležitá upozornění, jejichž dodržování brání vzniku nehod. Jste povinni si přečíst veškeré pokyny v tomto návodu k použití, důkladně jim porozumět a dodržovat je. Zanedbání této povinnosti může mít za následek zranění nebo škody na majetku a propadnutí záruky. Tento návod uschovejte pro budoucí použití.

Produkty od společnosti Sony jsou navrženy s ohledem na bezpečnost. Pokud nebudete produkt správně používat, může v důsledku jeho převrácení nebo pádu dojít k vážnému poranění ohněm nebo zásahu elektrickým proudem. Aby k takovým nehodám nedošlo, vždy dodržujte uvedená bezpečnostní opatření.

UPOZORNĚNÍ

Určené produkty

Tento nástěnný držák je určen k použití s určenými televizory. Pro ověření možnosti použití nástěnného držáku v případě televizorů vycházejte z jejich návodů k použití nebo referenčních příruček.

Pro zákazníky

VAROVÁNÍ

Pokud nebudete dodržovat následující bezpečnostní opatření, může v důsledku pádu produktu dojít k požáru nebo úrazu elektrickým proudem a vážnému zranění nebo úmrtí.

Instalaci tohoto výrobku svěřte licencovaným dodavatelům a během instalace udržujte děti mimo dosah.

Pokud nástěnný držák nebo televizor nenamontujete správně, může dojít k následujícím nehodám. Montáž svěřte licencovaným dodavatelům.

- Televizor může spadnout a způsobit vážné zranění, například zhmoždění nebo zlomeninu.
- Pokud zeď, na kterou chcete nástěnný držák namontovat, není stabilní, rovná či kolmá k podlaze, zařízení může spadnout a způsobit zranění nebo poškození majetku. Stěna by měla unést hmotnost alespoň čtyřnásobku hmotnosti televizoru. (Informace o hmotnosti televizoru naleznete v jeho návodu k použití nebo referenční příručce.)
- Pokud není montáž nástěnného držáku dostatečně pevná, zařízení může spadnout a způsobit zranění nebo poškození majetku.

Přenos nebo demontáž televizoru svěřte licencovaným dodavatelům.

Pokud jeho přepravu nebo demontáž provádí jiné osoby než licencovaní dodavatelé, může televizor spadnout a způsobit zranění nebo poškození majetku.
Pro přepravu velkých televizorů je zapotřebí dvou nebo více osob (tři nebo více osob pro televizor s rozměrem 189,3 cm (75 palců) a více) (kromě Egypta).
Pro přepravu velkých televizorů je zapotřebí dvou nebo více osob (tři nebo více osob pro televizor s rozměrem 75 palců (189,3 cm) a více) (pouze Egypt).

Po montáži televizoru nevytahujte šrouby atd.

V opačném případě by mohl televizor spadnout a způsobit zranění nebo poškození majetku.

Součásti nástěnného držáku nijak neupravujte.

V opačném případě by mohl nástěnný držák spadnout a způsobit zranění nebo poškození majetku.

Na konzolu nemontujte žádná jiná než určená zařízení.

Tento nástěnný držák je určen k použití pouze s určenými zařízeními. Pokud na ni namontujete jiné než určené zařízení, mohlo by spadnout nebo se rozlomit a způsobit zranění nebo poškození majetku.

Zabraňte tomu, aby na nástěnný držák působila jiná zátěž než televizor. Netřeste televizorem doleva/doprava, nahoru/dolů.

V opačném případě by mohl televizor spadnout a způsobit zranění nebo poškození majetku.

O televizor se neopírejte ani se na něj nezavěšujte.

O televizor se neopírejte ani se na něj nezavěšujte, protože by na vás mohl spadnout a způsobit vážné zranění.

UPOZORNĚNÍ

Pokud nebudete dodržovat následující opatření, může dojít ke zranění nebo poškození majetku.

- Nepoužité části uložte na bezpečném místě pro budoucí použití. Uchovávejte je mimo dosah dětí.

Během čištění nebo provádění údržby na produkt nevyvíjejte nadměrnou sílu.

Na horní část televizoru nevyvíjejte sílu. V opačném případě by mohl televizor spadnout a způsobit zranění nebo poškození majetku.

Bezpečnostní opatření

- Pokud používáte televizor namontovaný na nástěnný držák dlouhou dobu, barva stěny za nebo nad televizorem se může v závislosti na materiálu stěny změnit nebo může dojít k odlepení tapety.
- Pokud po montáži na zeď nástěnný držák odstraníte, zůstanou po něm díry na šrouby.
- Nástěnný držák nepoužívejte v místech, na která působí mechanické otřesy.

Montáž nástěnného držáku

Informace pro prodejce společnosti Sony

VAROVÁNÍ

Následující pokyny jsou určeny pouze pro prodejce společnosti Sony. Pročtěte si výše uvedené pokyny a během montáže, údržby a kontroly tohoto produktu věnujte zvýšenou pozornost bezpečnosti.

Nástěnný držák nemontujte na takové plochy stěn, u kterých rohy nebo boky televizoru přečnívají ze stěny.

Nástěnný držák nemontujte na takové plochy stěn, například sloupy, u kterých rohy nebo boky televizoru přečnívají ze stěny. Pokud do vyčnívajícího rohu nebo boku televizoru narazí osoba nebo předmět, může dojít ke zranění nebo poškození majetku.

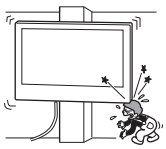

Televizor nemontujte nad ani pod klimatizaci.

Pokud je televizor dlouhodobě vystaven prosakování vody nebo proudu vzduchu z klimatizace, může dojít k požáru, úrazu elektrickým proudem nebo poruše televizoru.

Nástěnný držák bezpečně namontujte podle následujících pokynů v tomto návodu k použití.

Pokud jsou kterékoli šrouby uvolněné nebo pokud vypadnou, může nástěnný držák spadnout a způsobit zranění nebo poškození majetku. Používejte šrouby vhodné pro materiál stěny a zařízení bezpečně upevněte pomocí nejméně čtyř šroubů o průměru 8 mm (nebo ekvivalentní).

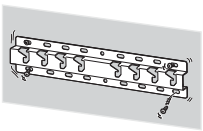

Používejte pouze dodané šrouby a další součásti podle pokynů uvedených v tomto návodu k použití. Pokud použijete náhradní součásti, televizor může spadnout a způsobit zranění osob nebo poškození televizoru.

Nástěnný držák sestavte správně dle pokynů vysvětlených v tomto návodu k použití.

Pokud jsou kterékoli šrouby uvolněné nebo pokud vypadnou, televizor může spadnout a způsobit zranění osob nebo poškození televizoru.

Šrouby pevně utáhněte v určené poloze.

V opačném případě může televizor spadnout a způsobit zranění osob nebo poškození televizoru.

Během montáže dávejte pozor, aby nedošlo k nárazu televizoru.

Pokud je televizor vystaven nárazům, může dojít k jeho pádu nebo rozlomení. V důsledku toho by pak mohlo dojít ke zranění.

Televizor namontujte na stěnu, která je kolmá a rovná.

V opačném případě by mohl televizor spadnout a způsobit zranění.

Po řádné montáži televizoru řádně zajistěte kabely.

Pokud se do kabelů zamotají osoby nebo jiné předměty, může dojít ke zranění nebo poškození televizoru.

Dávejte pozor, aby nedošlo ke skřípnutí napájecí šňůry nebo propojovacího kabelu.

Pokud dojde ke skřípnutí napájecí šňůry nebo propojovacího kabelu mezi zařízením a stěnou nebo pokud dojde k jejich násilnému ohnutí nebo zkroucení, vnitřní vodiče mohou být obnaženy a mohou způsobit zkrat nebo přerušení elektrického obvodu. V důsledku toho může dojít k požáru nebo úrazu elektrickým proudem.

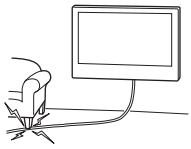

Šrouby nutné k montáži nástěnného držáku nejsou součástí balení.

Při montáži nástěnného držáku používejte vhodné šrouby pro materiál stěny.

Než začnete

- Obrázky televizoru uvedené v tomto návodu jsou příklady, které mají za úkol jasně vysvětlit ovládání přístroje. Z tohoto důvodu se mohou obrázky od vašeho skutečného televizoru lišit.

Z čeho je vaše stěna vyrobena?

Nejdříve zjistěte typ stěny, na kterou chcete TV instalovat.

Sádrokartonová stěna s rámy z dřevěných hranolů	Betonové tvárnice nebo tvárnice ztraceného bednění
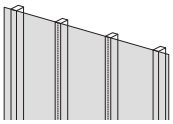	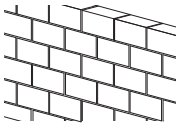
Bezpečnostní opatření • Maximální tloušťka sádrokartonové stěny: 16 mm. • Zkontrolujte, zda je velikost hranolu vnitřního dřevěného rámu alespoň 51 mm × 102 mm pro běžné nebo 38 mm × 89 mm pro jmenovité.	**Bezpečnostní opatření** • Nástěnný držák namontujte přímo na stěnu z betonových tvárnic. • Zkontrolujte, zda je tloušťka stěny z betonových tvárnic alespoň 203 mm. • Zkontrolujte, zda je velikost jednotlivých tvárnic ztraceného bednění alespoň 203 mm × 203 mm × 406 mm.

Kontrola součástí

Dodáno s modelem SU-WL450

- Zkontrolujte, že žádná součást nechybí.
- Některé díly nemusí být u vašeho modelu použity.

Ⓐ Základna (20) (×1)	Ⓑ Kladka (×2)	Ⓒ Šroub (+PSW 6 × 20) (×4)	Ⓓ Šroub (+PSW 4 × 20) s průchodkou (×2)
Ⓔ Rozpěrka (20 mm) (×2)	Ⓕ Pás (×1)	Ⓖ Průchodka (20) (M4) (×2)	Ⓗ Šroub (+PSW 4 × 20) (×2)
Ⓘ Adaptér základny (×2)	Ⓙ Šroub (+PSW 4 × 10) (×8)	Ⓚ Rozpěrka (60 mm) (×2)	Ⓛ Šroub (+PSW 6 × 50) (×2)
Ⓜ Průchodka (M4) (×2)	Ⓝ Šroub (+PSW 4 × 50) (×2)		

Dodáno s televizorem

Upevňovací díl pro montáž na zeď VS (×4)*1

*1 Pouze pro některé oblasti/země/modely.

CZ

Příprava na montáž

- Před instalací mějte po ruce návod k použití nebo referenční příručku a průvodce nastavením k televizoru.
- Zkontrolujte montážní polohu televizoru.
- Připravte si nejméně čtyři šrouby o průměru 8 mm a jeden šroub o průměru 5 mm nebo ekvivalentní (nejsou součástí balení). Vyberte šrouby vhodné pro materiál stěny.
- Připravte si následující nářadí:

*1	5,5 mm 10 mm		
*2		1,5 N·m {15 kgf·cm}	*3 1,5 N·m {15 kgf·cm}
	*2 (×4)	(×4) 8 mm × 60 mm	5 mm
*4			

*1 Pouze pro sádrokartonovou stěnu s rámy z dřevěných hranolů

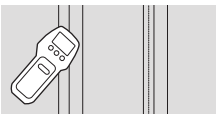

*2 Pouze pro stěnu z betonových tvárnic nebo z tvárnic ztraceného bednění
*3 V závislosti na modelu
*4 Pouze pro televizor s velikostí nad 189,3 cm (75 palců) (kromě Egypta)
Pouze pro televizor s velikostí nad 75 palců (189,3 cm) (pouze Egypt)

Instalace nástěnného držáku na stěnu

1 Rozhodněte se, kam chcete konzolu upevnit.

Ujistěte se, že na zdi je dostatek prostoru na televizor a že zeď unese alespoň čtyřnásobek hmotnosti televizoru. Informace o hmotnosti televizoru naleznete v návodu k použití nebo v referenční příručce k televizoru.

Poznámka

- Když televizor namontujete na zeď, bude se horní strana televizoru mírně naklánět vpřed.
- Doporučujeme vyzkoušet polohu TV při sledování.

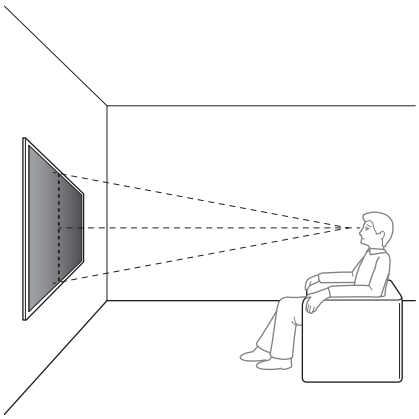

2 Vyberte způsob montáže na zeď podle ilustrací níže.

2-a: Běžná montáž
2-b: Montáž u stěny

- Ohledně rozměrů pro instalaci nástěnného držáku na stěnu vycházejte z části „Technické údaje“ uvedené na konci návodu k použití.

VAROVÁNÍ

- Když zvolíte možnost 2-b, bude přístup k zadním konektorům omezený.

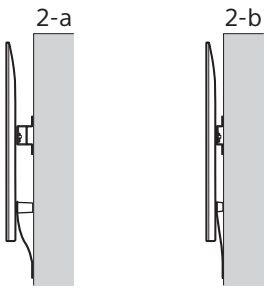

3 Pokud se rozhodnete pro běžnou montáž (2-a):

Připevněte Adaptér základny Ⓘ pomocí Šroubu (+PSW 4 × 10) Ⓙ k Základně (20) Ⓐ.

- Ohledně umístění Adaptéru základny Ⓘ vycházejte z části „Technické údaje“ na konci tohoto návodu k použití.

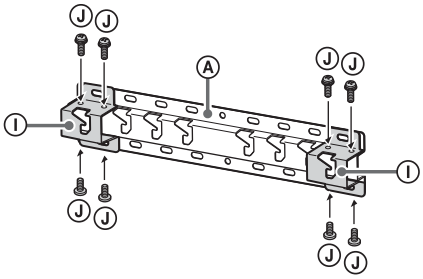

Příklad: osazení Adaptéru základny Ⓘ na místě „a“

Pokud se rozhodnete pro montáž u stěny (2-b):

Tento krok přeskočte.

4 Určete umístění šroubů pro montáž Základny (20) Ⓐ.

- Vycházejte z části „Technické údaje“.

VAROVÁNÍ

- Určete sílu stěny, na kterou bude televizor upevněn. V případě potřeby stěnu dostatečně zpevněte.
- Stěna, na které bude televizor namontován, by měla unést hmotnost alespoň **čtyřnásobku** hmotnosti televizoru. (Informace o hmotnosti televizoru naleznete v jeho návodu k použití nebo referenční příručce.)

Pokud se rozhodnete pro běžnou montáž (2-a):

Použijte polohy otvorů Adaptéru základny Ⓘ.

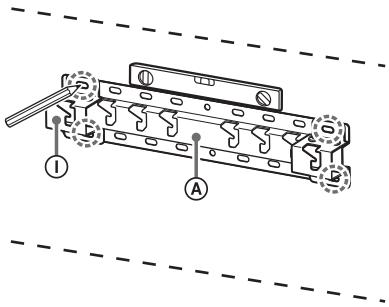

Příklad: označení na místě „a“ pro osazení Základny (20) Ⓐ

CZ

Pokud se rozhodnete pro montáž u stěny (2-b):

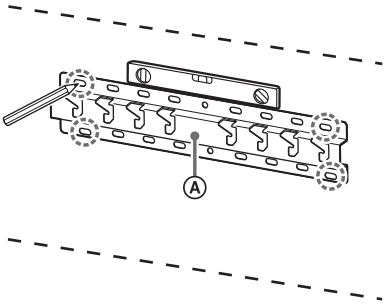

Příklad: označení na místě „a“ pro osazení Základny (20) Ⓐ

5 Vyvrtejte otvory na značkách.

Ujistěte se, že místo na zdi pro vyvrtání otvorů je dostatečně silné na to, aby uneslo alespoň čtyřnásobek hmotnosti televizoru.

Vrtání do sádrokartonové stěny s rámy z dřevěných hranolů:

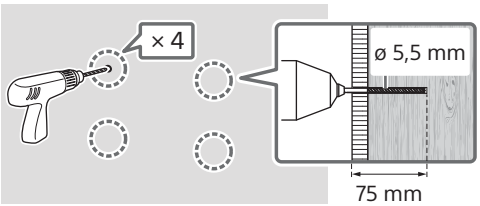

Poznámka

- Otvory je nutno předvrtat do hloubky 75 mm vrtákem o průměru 5,5 mm.

Vrtání do stěny z betonových tvárnic nebo z tvárnic ztraceného bednění:

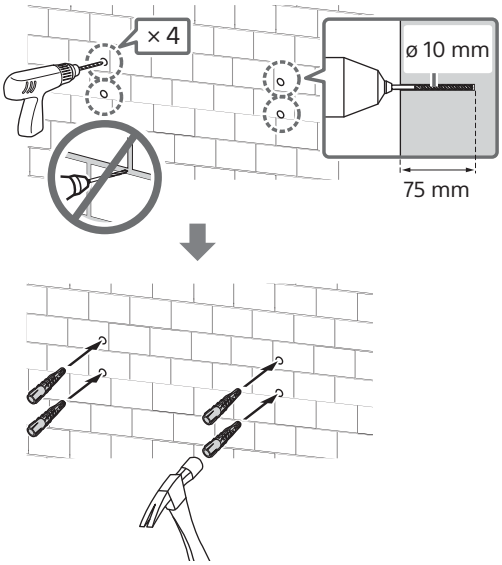

Poznámka

- Otvory je nutno předvrtat do hloubky 75 mm vrtákem o průměru 10 mm.

6 Namontujte Základnu (20) Ⓐ na zeď pomocí vhodných šroubů (není součástí dodávky).

Poznámka

- Připravte si nejméně čtyři šrouby o průměru 8 mm nebo ekvivalentní (nejsou součástí balení).
- Pomocí vodováhy zkontrolujte, zda je Základna (20) Ⓐ ve vodorovné poloze.

Pokud se rozhodnete pro běžnou montáž (2-a):

Umístěte čtyři šrouby do otvorů Adaptéru základny Ⓘ a do Základny (20) Ⓐ.

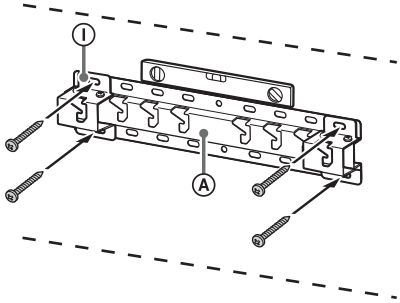

Příklad: osazení Základny (20) Ⓐ na místě „a“

Pokud se rozhodnete pro montáž u stěny (2-b):

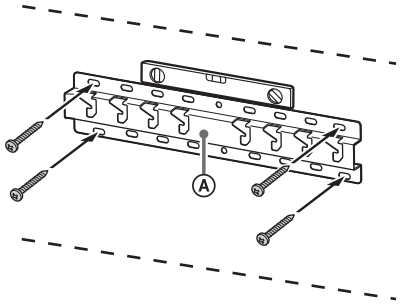

Příklad: osazení Základny (20) Ⓐ na místě „a“

7 **189,3 cm (75 palců) a více (kromě Egypta)**
75 palců (189,3 cm) a více (pouze pro Egypt)
Vyznačte místo instalace na stěně.

Použijte maskovací pásku atd. (není součástí dodávky) pro vyznačení umístění televizoru v blízkosti Základny (20) Ⓐ nebo Adaptéru základny Ⓘ.

- Ohledně označení místa instalace televizoru na stěně vycházejte z části „Technické údaje“ na konci tohoto návodu k použití.

Kromě 189,3 cm (75 palců) a více (kromě Egypta)
Kromě 75 palců (189,3 cm) a více (pouze pro Egypt)
Tento krok přeskočte.

Příprava na montáž televizoru

Provozní postupy se mohou lišit v závislosti na konkrétním modelu. Viz „Příprava na instalaci televizoru“ na straně 523.

Montáž televizoru na zeď

189,3 cm (75 palců) a více (kromě Egypta)
75 palců (189,3 cm) a více (pouze pro Egypt)

VAROVÁNÍ

- Pro přepravu velkých televizorů je zapotřebí dvou nebo více osob (tři nebo více osob pro televizor s rozměrem 189,3 cm (75 palců) a více) (kromě Egypta).
  Pro přepravu velkých televizorů je zapotřebí dvou nebo více osob (tři nebo více osob pro televizor s rozměrem 75 palců (189,3 cm) a více) (pouze Egypt).

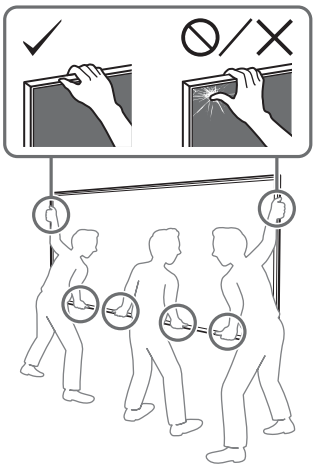

1 Zvedněte televizor.

- Ohledně umístění Kladek Ⓑ pro zavěšení na Základnu (20) Ⓐ, nebo na Adaptér základny Ⓘ vycházejte z části „Technické údaje“ na konci tohoto návodu k použití pro umístění Adaptéru základny Ⓘ.
- Ujistěte se, že při zavěšování televizoru se zadní část dotýká Základny (20) Ⓐ nebo Adaptéru základny Ⓘ.

Poznámka

- Držte televizor bezpečně oběma rukama a ujistěte se, že Pás Ⓕ a spodní část televizoru jsou zarovnány s maskovací páskou.

CZ

- Televizor by měli držet tři lidé a osoba, která stojí před televizorem, by měla ostatní navádět do správné pozice.

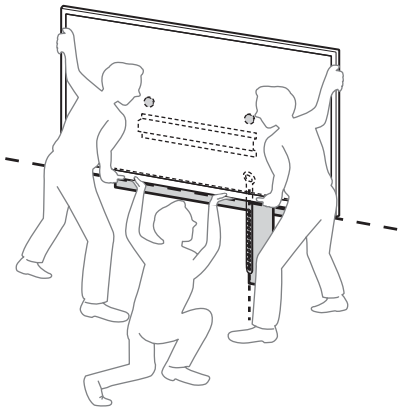

- Při instalaci televizoru na stěnu věnujte velkou pozornost zejména osobě, která televizor drží zespodu, protože může dojít k pádu televizoru a vážnému zranění nebo dokonce úmrtí.

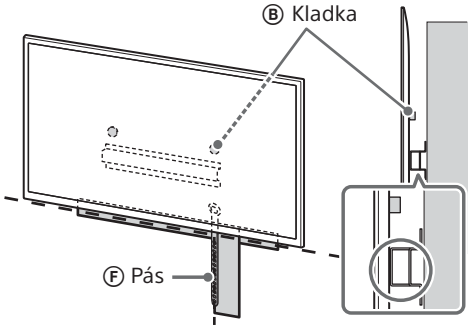

2 Instalujte televizor na Základnu (20) Ⓐ nebo Adaptér základny Ⓘ.

- Opatrně posuňte televizor dolů a zavěste Kladky Ⓑ připevněné k zadní části televizoru do Základny (20) Ⓐ nebo Adaptéru základny Ⓘ a zkontrolujte tvar otvorů.
- Po montáži televizoru na zeď zkontrolujte, zda jsou Kladky Ⓑ pevně zajištěny v Základně (20) Ⓐ nebo v Adaptéru základny Ⓘ.
- Pomalu uvolněte obě ruce a ujistěte se, že nedojde k pádu televizoru.

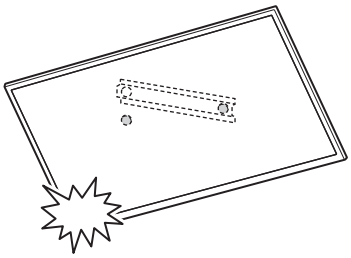

- Po instalaci televizoru na stěnu odstraňte maskovací pásku atd. ze zdi.

Pokud se rozhodnete pro běžnou montáž (2-a):

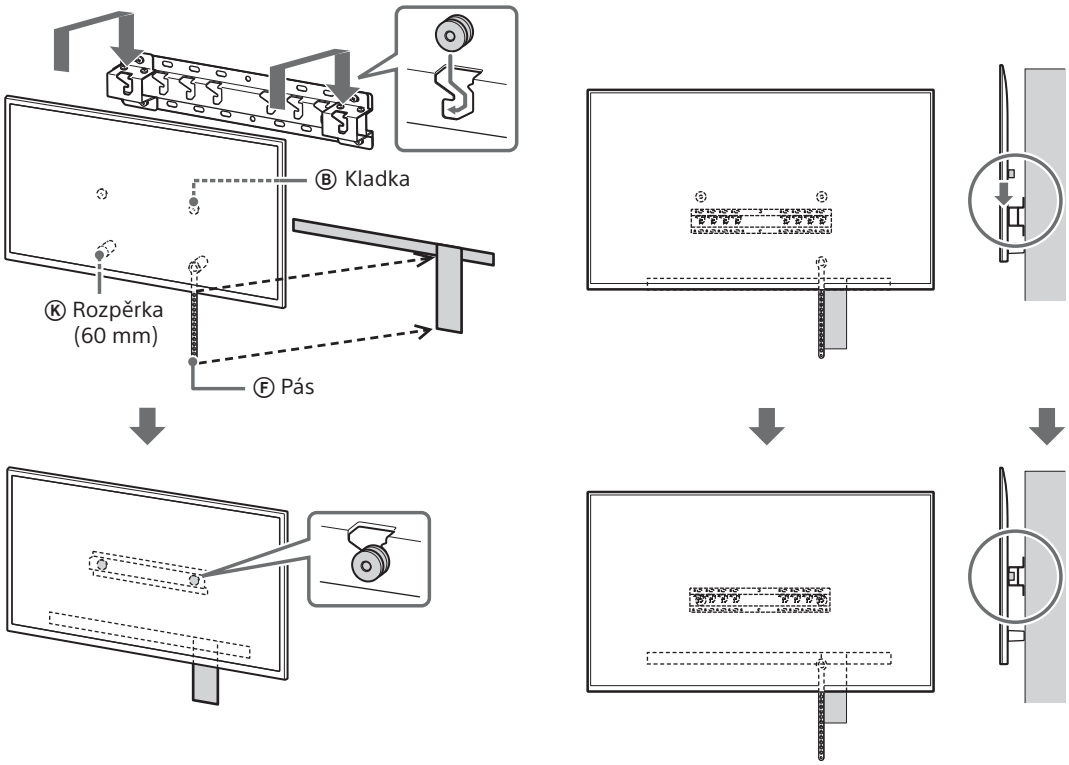

Pokud se rozhodnete pro montáž u stěny (2-b):

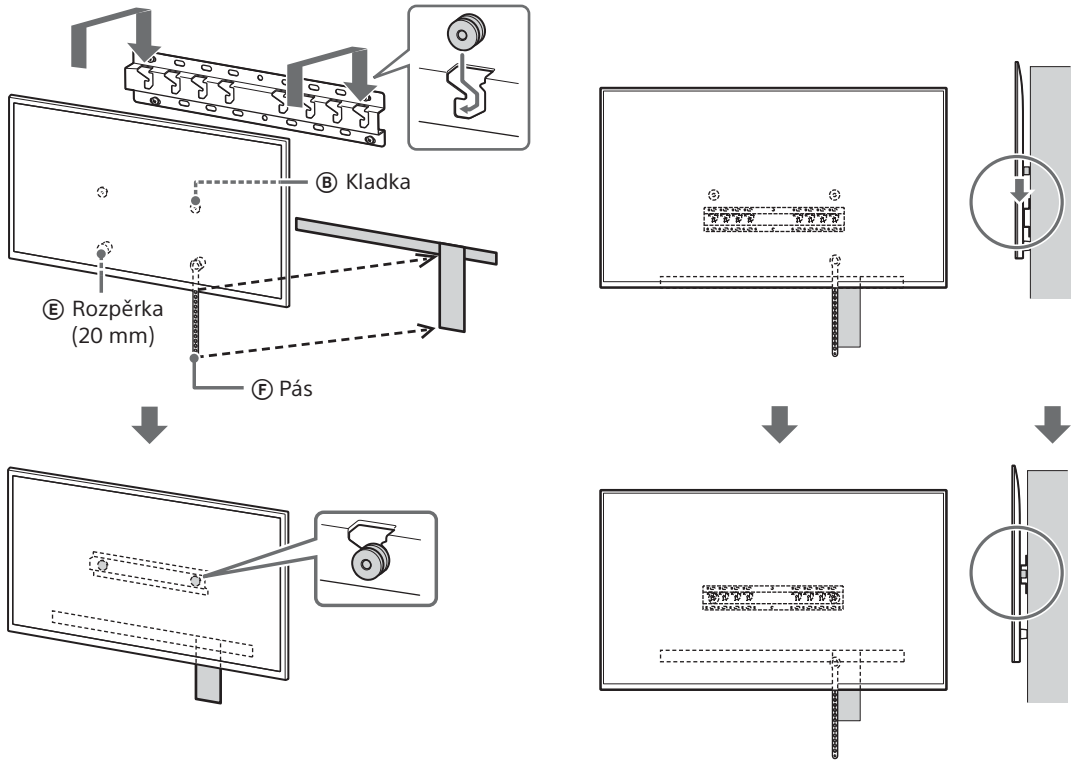

CZ

3 Zajistěte, aby se dolní část televizoru neposunovala.

- Uchopte kus Pásu Ⓕ a pevně ho upevněte ke zdi.

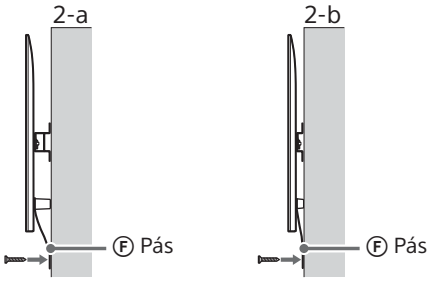

- Použijte šroub o průměru 5 mm nebo ekvivalentní (není součástí balení).

Poznámka

- Zkuste opatrně zatáhnout za spodní stranu televizoru směrem k sobě a ujistěte se, že se nepohne kupředu. Pokud zjistíte jakýkoli posun výrobku, znamená to, že není řádně upevněn, a Pás Ⓕ je třeba znovu pevně utáhnout.

Kromě 189,3 cm (75 palců) a více (kromě Egypta)
Kromě 75 palců (189,3 cm) a více (pouze pro Egypt)

VAROVÁNÍ

- Pro přepravu velkých televizorů je zapotřebí dvou nebo více osob (tři nebo více osob pro televizor s rozměrem 189,3 cm (75 palců) a více) (kromě Egypta).
  Pro přepravu velkých televizorů je zapotřebí dvou nebo více osob (tři nebo více osob pro televizor s rozměrem 75 palců (189,3 cm) a více) (pouze Egypt).

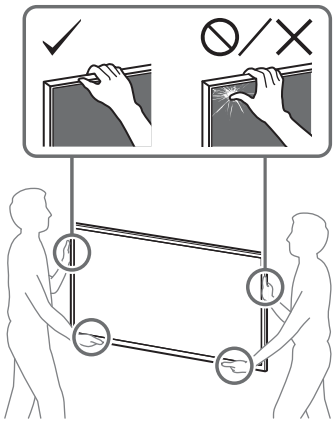

1 Zvedněte televizor.

- Ohledně umístění Kladek Ⓑ pro zavěšení na Základnu (20) Ⓐ, nebo na Adaptér základny Ⓘ vycházejte z části „Technické údaje“ na konci tohoto návodu k použití pro umístění Adaptéru základny Ⓘ.
- Ujistěte se, že při zavěšování televizoru se zadní část dotýká Základny (20) Ⓐ nebo Adaptéru základny Ⓘ.

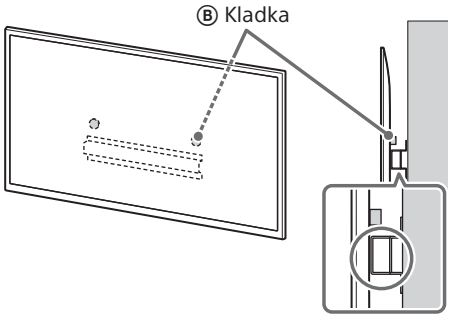

Poznámka

- Držte televizor bezpečně oběma rukama.

2 Instalujte televizor na Základnu (20) Ⓐ nebo Adaptér základny Ⓘ.

- Opatrně posuňte televizor dolů a zavěste Kladky Ⓑ připevněné k zadní části televizoru do Základny (20) Ⓐ nebo Adaptéru základny Ⓘ a zkontrolujte tvar otvorů.
- Po montáži televizoru na zeď zkontrolujte, zda jsou Kladky Ⓑ pevně zajištěny v Základně (20) Ⓐ nebo v Adaptéru základny Ⓘ.
- Pomalu uvolněte obě ruce a ujistěte se, že nedojde k pádu televizoru.

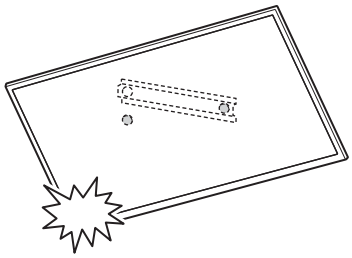

Pokud se rozhodnete pro běžnou montáž (2-a):

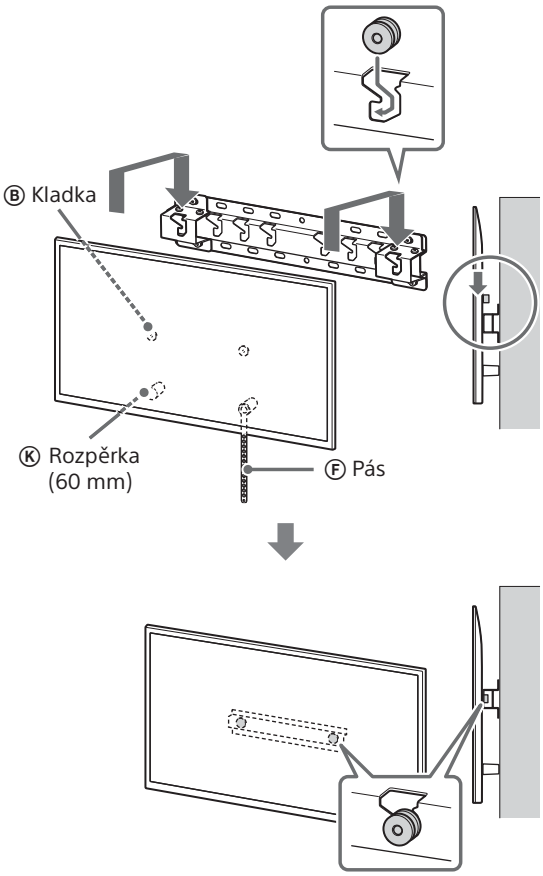

Pokud se rozhodnete pro montáž u stěny (2-b):

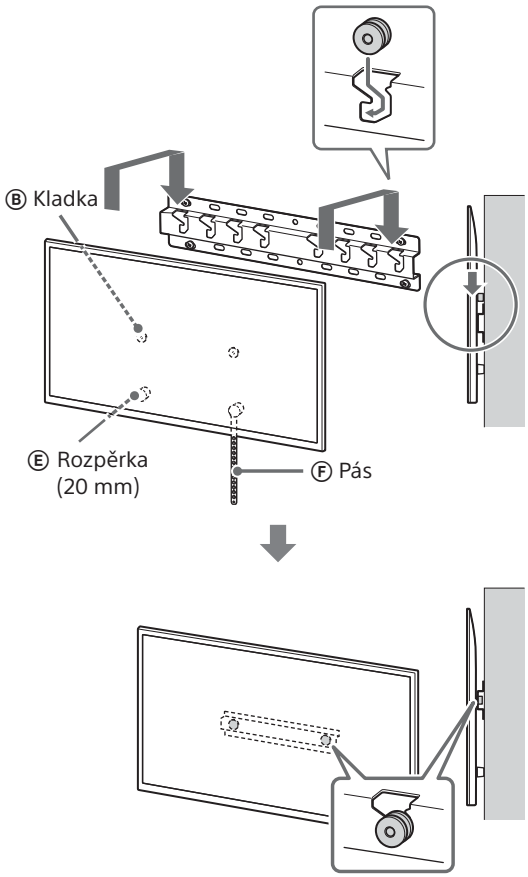

3 Zajistěte, aby se dolní část televizoru neposunovala.

- Uchopte kus Pásu Ⓕ a pevně ho upevněte ke zdi.

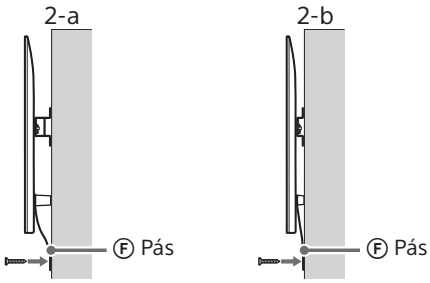

- Použijte šroub o průměru 5 mm nebo ekvivalentní (není součástí balení).

Poznámka

- Zkuste opatrně zatáhnout za spodní stranu televizoru směrem k sobě a ujistěte se, že se nepohne kupředu. Pokud zjistíte jakýkoli posun výrobku, znamená to, že není řádně upevněn, a Pás Ⓕ je třeba znovu pevně utáhnout.

CZ

Potvrzení dokončení montáže

Zkontrolujte následující body.

- Kladky Ⓑ jsou pevně zavěšeny na Základně (20) Ⓐ nebo na Adaptéru základny Ⓘ.
- Šňůry ani kabely nejsou zkrouceny ani skřípnuty.
- Pás Ⓕ je pevný, nikoli uvolněný.

VAROVÁNÍ

- Nesprávné umístění napájecí šňůry atd. může způsobit požár nebo úraz elektrickým proudem v důsledku zkratu. Z bezpečnostních důvodu je třeba dokončení montáže potvrdit.

Další informace

Při demontáži televizoru proveďte uvedený postup v obráceném sledu.

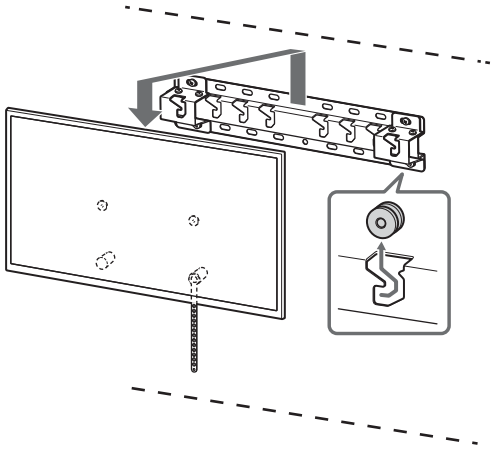

VAROVÁNÍ

- Pro přepravu velkých televizorů je zapotřebí dvou nebo více osob (tři nebo více osob pro televizor s rozměrem 189,3 cm (75 palců) a více) (kromě Egypta).
  Pro přepravu velkých televizorů je zapotřebí dvou nebo více osob (tři nebo více osob pro televizor s rozměrem 75 palců (189,3 cm) a více) (pouze Egypt).

Informácie týkajúce sa používania montážnej konzoly na stenu Sony (SU-WL450)

Podporované modely*1*2:

*1 V názvoch modelov označujú znaky „x“/„xx“ čísla alebo znaky špecifické pre jednotlivé modely.

*2 Len pre obmedzenú oblasť/krajinu.

K-85XR9xM2 / 85XR7xM2 / 75XR9xM2 / 75XR7xM2 / 65XR9xM2 / 65XR7xM2 / 55XR7xM2 / 50XR7xM2

Y-85XR9xM2 / 85XR7xM2 / 75XR9xM2 / 75XR7xM2 / 65XR9xM2 / 65XR7xM2 / 55XR7xM2 / 50XR7xM2

FW-85BZ4xP / 85BZ3xP / 75BZ4xP / 75BZ3xP / 65BZ4xP / 65BZ3xP / 55BZ4xP / 55BZ3xP / 50BZ3xP / 43BZ3xP

Názov výrobku „TV prijímača“ uvedený v tomto návode sa môže líšiť v závislosti od modelu. Skutočný názov výrobku nájdete v návode na použitie alebo v referenčnej príručke.

Pre zákazníkov
Z dôvodov ochrany produktu a bezpečnosti spoločnosť Sony odporúča, aby inštaláciu televízneho prijímača vykonali predajcovia spoločnosti Sony alebo licencovaní dodávatelia. Nepokúšajte sa ju nainštalovať sami.

Pre predajcov a dodávateľov spoločnosti Sony
Počas inštalácie, pravidelnej údržby a kontroly tohto produktu venujte plnú pozornosť bezpečnosti.

Inštalácia tohto produktu vyžaduje adekvátne odborné znalosti. Obzvlášť je potrebné určiť, či je stena dostatočne pevná na to, aby udržala hmotnosť televízneho prijímača. Pripevnenie tohto produktu na stenu zverte predajcom alebo licencovaným dodávateľom spoločnosti Sony a počas inštalácie venujte náležitú pozornosť bezpečnosti. Spoločnosť Sony nezodpovedá za žiadne škody ani zranenia spôsobené nevhodnou manipuláciou alebo nesprávnou inštaláciou.

Pre bezpečnosť a správnu inštaláciu postupujte podľa návodu na obsluhu montážnej konzoly na stenu, sprievodcu nastavením televízneho prijímača a podľa pokynov v tomto návode.

Montážna konzola na stenu

Informácie o bezpečnosti

Ďakujeme vám za zakúpenie tohto produktu.

Pre zákazníkov

Montáž TV prijímača na stenu

⚠ VÝSTRAHA

INŠTALÁCIU MUSÍ VYKONAŤ ODBORNÍK

Inštaláciu tohto výrobku musí vykonať odborný montér, ktorý je vyškolený, aby dokázal stanoviť únosnosť steny, či unesie hmotnosť televízneho prijímača. Ak počas inštalácie nebude správne zaistený, televízny prijímač môže spadnúť a spôsobiť vážne poranenie. Spoločnosť Sony nie je zodpovedná za žiadnu škodu ani poranenie spôsobené nesprávnou manipuláciou alebo nesprávnou inštaláciu či nainštalovaním iného než uvedeného výrobku. Vaše zákonné práva (ak nejaké máte) nie sú dotknuté.

Pre predajcov produktov spoločnosti Sony

Montáž tohto produktu vyžaduje adekvátne odborné znalosti. V záujme zaistenia bezpečnosti pri montáži si dôkladne prečítajte tento návod na použitie. Spoločnosť Sony nezodpovedá za žiadne škody ani zranenia spôsobené nevhodnou manipuláciou alebo nesprávnou montážou. Po montáži odovzdajte tento návod zákazníkovi.

V tomto návode na použitie je znázornená správna manipulácia s produktom a dôležité bezpečnostné pokyny, účelom ktorých je predísť nehodám. Je vašou zodpovednosťou prečítať si, dôkladne pochopiť a dodržiavať všetky pokyny uvedené v návode na použitie. Opomenutie môže mať za následok vážne poranenie osôb, alebo poškodenie majetku a dôjde k skončeniu platnosti záruky. Návod uschovajte pre budúce použitie.

Produkty od spoločnosti Sony boli navrhnuté s dôrazom na bezpečnosť. Ak sa však produkt používa nesprávne, môže to mať za následok vážne zranenie následkom požiaru, zásahu elektrickým prúdom, prevrhnutia výrobku alebo jeho pádu. Dodržiavajte bezpečnostné pokyny, aby sa podobným nehodám predišlo.

UPOZORNENIE

Špecifikované produkty

Táto montážna konzola na stenu je určená na použitie so špecifikovanými TV prijímačmi. Informácie o tom, či je možné montážnu konzolu na stenu použiť s TV prijímačom, nájdete v návode na použitie alebo v referenčnej príručke.

Pre zákazníkov

VÝSTRAHA

V prípade nedodržania bezpečnostných pokynov môže dôjsť k vážnemu zraneniu alebo smrti následkom požiaru, zásahu elektrickým prúdom alebo prevrhnutia výrobku.

Montáž zverte licencovanému dodávateľovi a dbajte na to, aby sa v blízkosti inštalácie nezdržiavali deti.

Ak sa montážna konzola na stenu alebo TV prijímač nenamontuje správne, môže dôjsť k nasledujúcim nehodám. Montáž zverte licencovanému dodávateľovi.

- TV prijímač by mohol spadnúť a spôsobiť vážne zranenia, napríklad modriny alebo zlomeniny.
- Ak je stena, na ktorú sa inštaluje montážna konzola na stenu, nestabilná, nerovná alebo nie je v pravom uhle s podlahou, jednotka môže spadnúť a spôsobiť zranenie alebo škody na majetku. Stena by mala udržať minimálne štvornásobok hmotnosti TV prijímača.
  (Informácie o hmotnosti TV prijímača nájdete v návode na použitie alebo v referenčnej príručke.)
- Ak nie je montážna konzola na stenu namontovaná dostatočne pevne, jednotka môže spadnúť a spôsobiť zranenie alebo škody na majetku.

Premiestňovanie alebo odmontovanie TV prijímača zverte licencovanému dodávateľovi.

Ak TV prijímač prenášajú alebo demontujú iné osoby ako licencovaní dodávatelia, môže spadnúť a spôsobiť zranenie alebo škody na majetku. Na prepravu veľkého TV prijímača sú potrebné dve alebo viac osôb (tri alebo viac osôb pre 189,3 cm (75-palcový) a väčší TV prijímač) (s výnimkou Egypta).
Na prepravu veľkého TV prijímača sú potrebné dve alebo viac osôb (tri alebo viac osôb pre 75-palcový (189,3 cm) a väčší TV prijímač) (len Egypt).

Po namontovaní TV prijímača neodstraňujte skrutky.

V opačnom prípade môže TV prijímač spadnúť a spôsobiť zranenie alebo škody na majetku.

Časti montážnej konzoly na stenu neupravujte.

V opačnom prípade môže montážna konzola na stenu spadnúť a spôsobiť zranenie alebo škody na majetku.

Okrem špecifikovaných produktov nemontujte žiadne iné zariadenia.

Táto montážna konzola na stenu je určená na použitie iba so špecifikovanými produktmi. Ak na ňu namontujete iné zariadenie než je špecifikované, môže spadnúť alebo sa rozbiť a spôsobiť zranenie alebo škody na majetku.

Montážnu konzolu na stenu nezaťažujte ničím okrem TV prijímača. TV prijímačom netraste doľava, doprava, nahor ani nadol.

V opačnom prípade môže TV prijímač spadnúť a spôsobiť zranenie alebo škody na majetku.

O TV prijímač sa neopierajte a nevešajte sa naň.

O TV prijímač sa neopierajte a nevešajte sa naň, pretože by mohol na vás spadnúť a spôsobiť vážne zranenie.

UPOZORNENIE

Ak nebudete dodržiavať nasledujúce bezpečnostné pokyny, môže dôjsť k zraneniu alebo škodám na majetku.

- Nepoužité diely uschovajte na bezpečnom mieste, pre budúce použitie.
  Uschovajte ich mimo dosahu detí.

Počas čistenia alebo údržby netlačte na produkt nadmernou silou.

Netlačte nadmernou silou na hornú časť TV prijímača. V opačnom prípade môže TV prijímač spadnúť a spôsobiť zranenie alebo škody na majetku.

Upozornenie

- Ak používate TV prijímač namontovaný na montážnu konzolu na stenu dlhodobo, v závislosti od materiálu steny sa môže zmeniť farba steny za alebo nad TV prijímačom alebo sa môže odlepiť tapeta.
- Po demontáži montážnej konzoly na stenu ostanú v stene otvory na skrutky.
- Montážnu konzolu na stenu nemontujte na miesta, kde bude vystavená mechanickým vibráciám.

Montáž montážnej konzoly na stenu

Pre predajcov produktov spoločnosti Sony

VÝSTRAHA

Nasledujúce pokyny sú určené len pre predajcov produktov spoločnosti Sony. Dôkladne si prečítajte bezpečnostné pokyny uvedené vyššie a počas montáže, údržby a kontroly tohto produktu venujte mimoriadnu pozornosť bezpečnosti.

Montážnu konzolu na stenu neinštalujte na povrch steny, kde budú rohy alebo strany TV prijímača vyčnievať mimo povrchu steny.

Montážnu konzolu na stenu neinštalujte na povrch steny, napríklad na pilier, kde budú rohy alebo strany TV prijímača vyčnievať mimo povrchu steny. Ak osoba alebo predmet narazí do vyčnievajúceho rohu alebo strany TV prijímača, môže dôjsť k zraneniu alebo škodám na majetku.

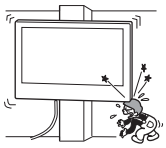

TV prijímač nemontujte nad ani pod klimatizáciu.

Ak je TV prijímač dlhodobo vystavený unikajúcej vode alebo prúdu vzduchu z klimatizácie, môže to mať za následok požiar, zásah elektrickým prúdom alebo poruchu TV prijímača.

Montážnu konzolu na stenu namontujte bezpečne na stenu podľa nasledujúcich pokynov v tomto návode na použitie.

Ak sa ktorákoľvek zo skrutiek uvoľní alebo vypadne, montážna konzola na stenu môže spadnúť a spôsobiť zranenie alebo škody na majetku. Používajte skrutky vhodné pre materiál steny a jednotku namontujte pevne použitím štyroch alebo viacerých skrutiek s priemerom 8 mm (alebo ekvivalentných).

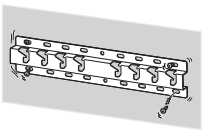

Používajte len dodané skrutky a upevňovacie diely riadne podľa pokynov uvedených v tomto návode na použitie. Ak použijete náhradné diely, TV prijímač môže spadnúť a spôsobiť niekomu zranenie alebo sa môže TV prijímač poškodiť.

Konzolu správne zostavte podľa postupu uvedeného v tomto návode na použitie.

Ak sa ktorákoľvek zo skrutiek uvoľní alebo vypadne, TV prijímač môže spadnúť a spôsobiť niekomu zranenie alebo sa môže TV prijímač poškodiť.

Skrutky pevne utiahnite na vyznačenom mieste.

Ak tak neurobíte, TV prijímač môže spadnúť a spôsobiť niekomu zranenie alebo sa môže TV prijímač poškodiť.

Počas montáže nevystavujte TV prijímač nárazom.

TV prijímač vystavený nárazu môže spadnúť alebo prasknúť. To môže spôsobiť zranenie.

TV prijímač montujte na kolmú a rovnú stenu.

Ak tak neurobíte, TV prijímač môže spadnúť a spôsobiť zranenie.

Po správnej montáži TV prijímača pevne zaistite káble.

Ak sa do káblov zamotajú ľudia alebo predmety, môže dôjsť k zraneniu alebo poškodeniu TV prijímača.

Zabráňte priškripnutiu napájacieho alebo prepojovacieho kábla.

Keď je napájací alebo prepojovací kábel priškripnutý medzi jednotkou a stenou alebo nasilu ohnutý alebo skrútený, môžu sa odhaliť vnútorné vodiče, čo môže spôsobiť skrat alebo prerušenie napájania. Mohlo by dôjsť k požiaru alebo zásahu elektrickým prúdom.

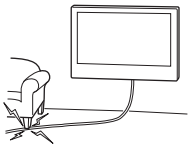

Skrutky potrebné na upevnenie montážnej konzoly k stene sa nedodávajú.

Na montáž montážnej konzoly na stenu použite skrutky vhodné pre materiál a konštrukciu steny.

Skôr než začnete

- Obrázky TV prijímača uvedené v tejto príručke sú príklady použité kvôli poskytnutiu jasných vysvetlení pre činnosti. Z tohto dôvodu sa obrázky môžu líšiť od skutočného TV prijímača.

Z čoho je vaša stena skonštruovaná?

Najprv skontrolujte typ steny, na ktorú chcete nainštalovať televízny prijímač.

Sadrokartónová stena so stĺpikmi	Betónový panel a stena z betónových kvádrov
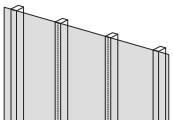 **Upozornenie** • Maximálna hrúbka sadrokartónovej steny: 16 mm. • Rozmer vnútorných drevených stĺpikov musí byť aspoň 51 mm × 102 mm v prípade bežných alebo 38 mm × 89 mm v prípade úzkych.	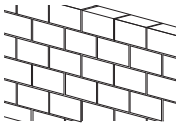 **Upozornenie** • Montážnu konzolu na stenu nainštalujte priamo na stenu z betónového panela. • Hrúbka steny z betónového panela musí byť aspoň 203 mm. • Hrúbka každého betónového kvádra musí byť aspoň 203 mm × 203 mm × 406 mm.

Kontrola dielov

Položky dodávané s montážnou konzolou na stenu SU-WL450

- Skontrolujte, či boli dodané všetky diely.
- Je možné, že sa niektoré časti pre váš model nepoužijú.

Ⓐ Podstavec (20) (×1)	Ⓑ Kladka (×2)	Ⓒ Skrutka (+PSW 6 × 20) (×4)	Ⓓ Skrutka (+PSW 4 × 20) s vložkou (×2)
Ⓔ Dištančná vložka (20 mm) (×2)	Ⓕ Remeň (×1)	Ⓖ Vložka (20) (M4) (×2)	Ⓗ Skrutka (+PSW 4 × 20) (×2)
Ⓘ Adaptér podstavca (×2)	Ⓙ Skrutka (+PSW 4 × 10) (×8)	Ⓚ Dištančná vložka (60 mm) (×2)	Ⓛ Skrutka (+PSW 6 × 50) (×2)
Ⓜ Vložka (M4) (×2)	Ⓝ Skrutka (+PSW 4 × 50) (×2)		

Položky dodávané s TV prijímačom

Nadstavec pre montáž na stenu VS (×4)*1

*1 Len pre obmedzenú oblasť/krajinu/obmedzený model.

SK

Príprava na montáž

- Pred inštaláciou si pripravte návod na použitie alebo referenčnú príručku a sprievodcu nastavením televízneho prijímača.
- Stanovte montážnu polohu TV prijímača.
- Pripravte si štyri alebo viac skrutiek s priemerom 8 mm a jednu skrutku s priemerom 5 mm alebo ekvivalentné skrutky (nedodávajú sa). Vyberte skrutky vhodné pre materiál steny.
- Pripravte si nasledujúce náradie:

*1	5,5 mm 10 mm		
*2		1,5 N·m {15 kgf·cm}	*3 1,5 N·m {15 kgf·cm}
	*2 (×4)	(×4) 8 mm × 60 mm	5 mm
*4			

*1 Len v prípade sadrokartónovej steny so stĺpikmi

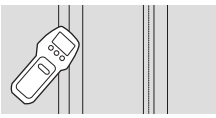

*2 Len v prípade betónového panela a steny z betónových kvádrov
*3 V závislosti od modelu
*4 Len pre TV prijímač nad 189,3 cm (75 palcov) (s výnimkou Egypta)
Len pre TV prijímač nad 75 palcov (189,3 cm) (len Egypt)

Inštalácia montážnej konzoly na stenu na stenu

1 Určte miesto montáže.

Uistite sa, že je stena pre televízny prijímač dostatočne priestranná a má nosnosť minimálne štvornásobku hmotnosti televízneho prijímača.
Informácie o hmotnosti TV prijímača nájdete v návode na použitie alebo v referenčnej príručke TV prijímača.

Poznámka

- Keď je televízny prijímač nainštalovaný na stene, horný okraj televízneho prijímača je mierne naklonený dopredu.
- Odporúčame vám skontrolovať polohu televízneho prijímača v prostredí, kde ho budete pozerať.

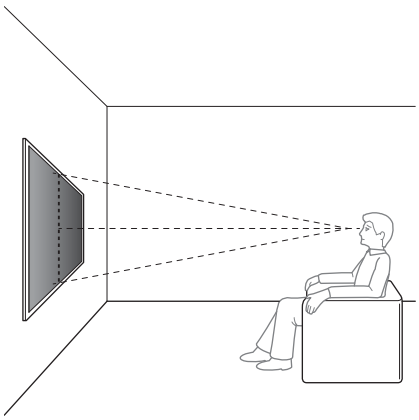

2 Typ montáže na stenu vyberte tak, ako je to znázornené nižšie.

2-a: Štandardná montáž
2-b: Montáž s krátkou vzdialenosťou

- Rozmery pre inštaláciu montážnej konzoly na stenu na stenu nájdete v časti „Technické údaje“ na konci tohto návodu na použitie.

VÝSTRAHA

- Ak vyberiete spôsob 2-b, prístup k zadným koncovkám bude obmedzený.

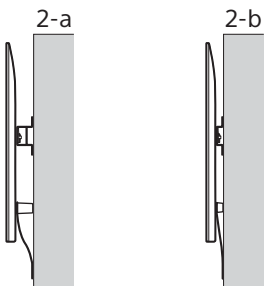

3 Pri voľbe štandardnej montáže (2-a):

Pripevnite adaptér podstavca Ⓘ pomocou skrutky (+PSW 4 × 10) Ⓙ k podstavcu (20) Ⓐ.

- Vhodné umiestnenie adaptéra podstavca Ⓘ nájdete v časti „Technické údaje“ na konci tohto návodu na použitie.

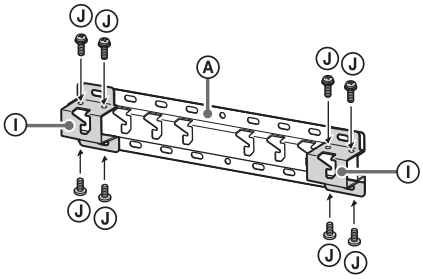

Pr., montáž adaptéra podstavca Ⓘ na mieste „a“

Pri voľbe montáže s krátkou vzdialenosťou (2-b):

Preskočte tento krok.

4 Určte pozíciu skrutiek na montáž podstavca (20) Ⓐ.

- Pozrite si „Technické údaje“.

VÝSTRAHA

- Určte pevnosť steny, na ktorej bude TV prijímač namontovaný. V prípade potreby stenu dostatočne spevnite.
- Stena, na ktorej bude TV prijímač namontovaný, by mala udržať minimálne **štvornásobok** hmotnosti TV prijímača. (Informácie o hmotnosti TV prijímača nájdete v návode na použitie alebo v referenčnej príručke.)

Pri voľbe štandardnej montáže (2-a):
Použite pozície otvorov na adaptéri podstavca Ⓘ.

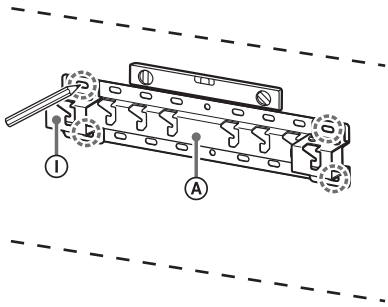

Pr., označenie na mieste „a“ tak, aby vyhovovalo podstavcu (20) Ⓐ

SK

Pri voľbe montáže s krátkou vzdialenosťou (2-b):

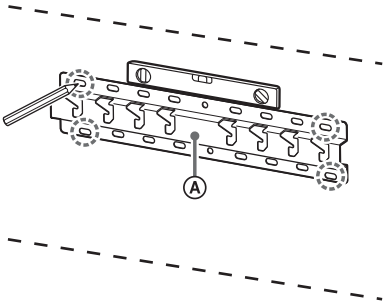

Pr., označenie na mieste „a“ tak, aby vyhovovalo podstavcu (20) Ⓐ

5 Do značiek vyvŕtajte otvory.

Uistite sa, že miesto na stene na vyvŕtanie dier je dostatočne pevné na to, aby unieslo hmotnosť najmenej štyrikrát väčšiu ako hmotnosť televízora.

Vŕtanie do sadrokartónovej steny so stĺpikmi:

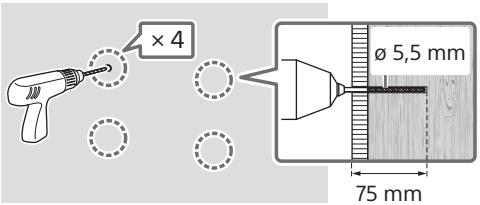

Poznámka

- Vodiace otvory treba vyvŕtať do hĺbky 75 mm; použite na to vrták s priemerom 5,5 mm.

Vŕtanie do betónového panela a steny z betónových kvádrov:

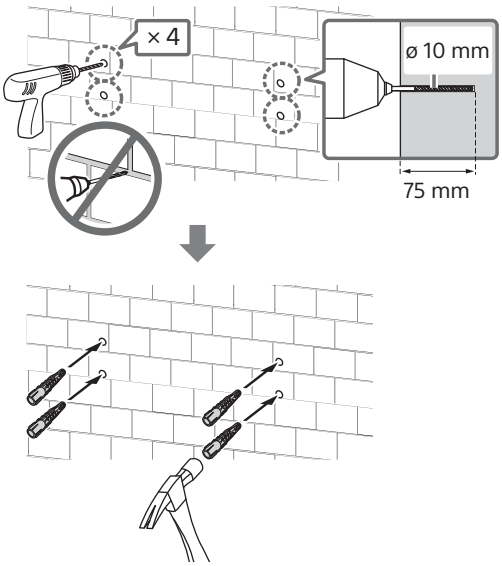

Poznámka

- Vodiace otvory treba vyvŕtať do hĺbky 75 mm; použite na to vrták s priemerom 10 mm.

6 Namontujte podstavec (20) Ⓐ na stenu pomocou vhodných skrutiek (nedodávajú sa).

Poznámka

- Použite minimálne štyri skrutky s priemerom 8 mm alebo ekvivalentné skrutky (nedodávajú sa).
- Pomocou vodováhy skontrolujte, či je podstavec (20) Ⓐ vo vodorovnej polohe.

Pri voľbe štandardnej montáže (2-a):
Vložte štyri skrutky do otvorov na adaptéri podstavca Ⓘ s podstavcom (20) Ⓐ.

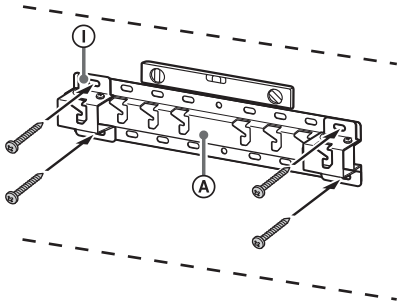

Pr., montáž podstavca (20) Ⓐ na mieste „a“

Pri voľbe montáže s krátkou vzdialenosťou (2-b):

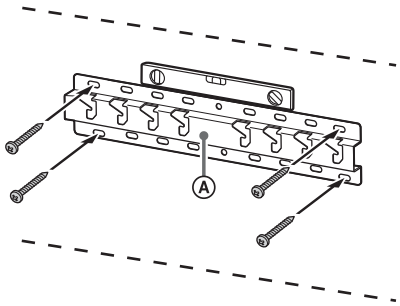

Pr., montáž podstavca (20) Ⓐ na mieste „a“

7 **189,3 cm (75-palcový) a viac (s výnimkou Egypta)**
75-palcový (189,3 cm) a viac (len Egypt)
Označte miesto inštalácie na stenu.

Použite kryciu pásku a pod. (nedodáva sa) na označenie umiestnenia televízneho prijímača v blízkosti podstavca (20) Ⓐ alebo adaptéra podstavca Ⓘ.

- Označenie na stene pre miesto inštalácie TV prijímača nájdete v časti „Technické údaje“ na konci tohto návodu na použitie.

Okrem 189,3 cm (75-palcového) a viac (s výnimkou Egypta)
Okrem 75-palcového (189,3 cm) a viac (len Egypt)
Preskočte tento krok.

Príprava na montáž TV prijímača

Spôsoby ovládania sa môžu líšiť v závislosti od modelu. Pozrite si „Príprava na montáž TV prijímača“ na strane 523.

Montáž TV prijímača na stenu

189,3 cm (75-palcový) a viac (s výnimkou Egypta)
75-palcový (189,3 cm) a viac (len Egypt)

VÝSTRAHA

- Na prepravu veľkého TV prijímača sú potrebné dve alebo viac osôb (tri alebo viac osôb pre 189,3 cm (75-palcový) a väčší TV prijímač) (s výnimkou Egypta). Na prepravu veľkého TV prijímača sú potrebné dve alebo viac osôb (tri alebo viac osôb pre 75-palcový (189,3 cm) a väčší TV prijímač) (len Egypt).

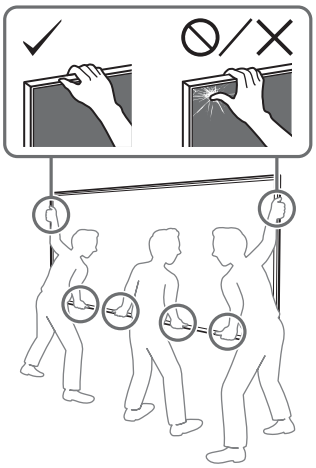

1 Zodvihnite televízny prijímač.

- Umiestnenie kladiek Ⓑ na zavesenie na podstavec (20) Ⓐ alebo adaptér podstavca Ⓘ nájdete v časti „Technické údaje“ na konci tohto návodu na použitie, kde je uvedené umiestnenie adaptéra podstavca Ⓘ.
- Uistite sa, že zadná strana televízneho prijímača sa dotýka podstavca (20) Ⓐ alebo adaptéra podstavca Ⓘ, keď držíte televízny prijímač.

Poznámka

- Pevne držte televízny prijímač oboma rukami a uistite sa, že remeň Ⓕ a spodná časť televízneho prijímača sú zarovno s krycou páskou.

SK

- Televízny prijímač nech držia traja ľudia a osoba, ktorá je pred televíznym prijímačom, nech riadi ostatných pri nastavovaní polohy.

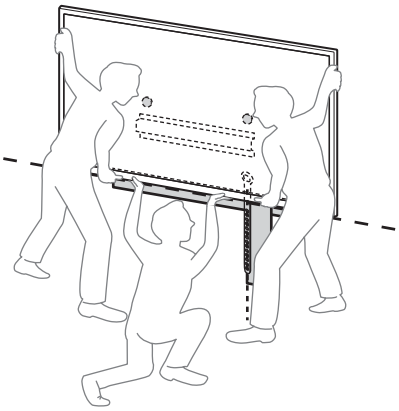

- Pri inštalácii televízneho prijímača na stenu buďte veľmi opatrní, hlavne pokiaľ ide o osobu, ktorá pridržiava televízny prijímač odspodu, lebo televízny prijímač môže spadnúť a spôsobiť vážne zranenie alebo dokonca smrť.

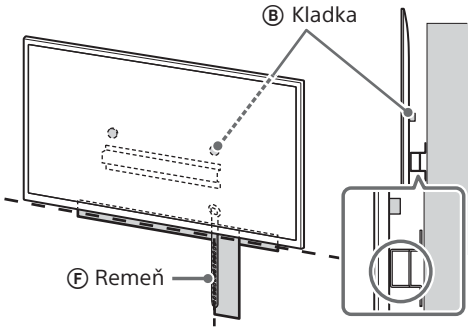

2 Namontujte televízny prijímač na podstavec (20) Ⓐ alebo adaptér podstavca Ⓘ.

- Jemne spusťte televízny prijímač a zaveste kladky Ⓑ pripojené k zadnej časti televízneho prijímača na podstavec (20) Ⓐ alebo adaptér podstavca Ⓘ, pričom sa presvedčte o tvare otvorov.
- Po inštalácii TV prijímača na stenu overte, či sú kladky Ⓑ pevne pripevnené k podstavcu (20) Ⓐ alebo adaptéru podstavca Ⓘ.
- Pomaly uvoľnite obe ruky a uistite sa, že televízny prijímač nespadne.

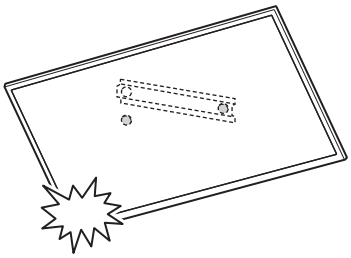

- Po inštalácii televízneho prijímača na stenu odstráňte zo steny kryciu pásku a pod.

Pri voľbe štandardnej montáže (2-a):

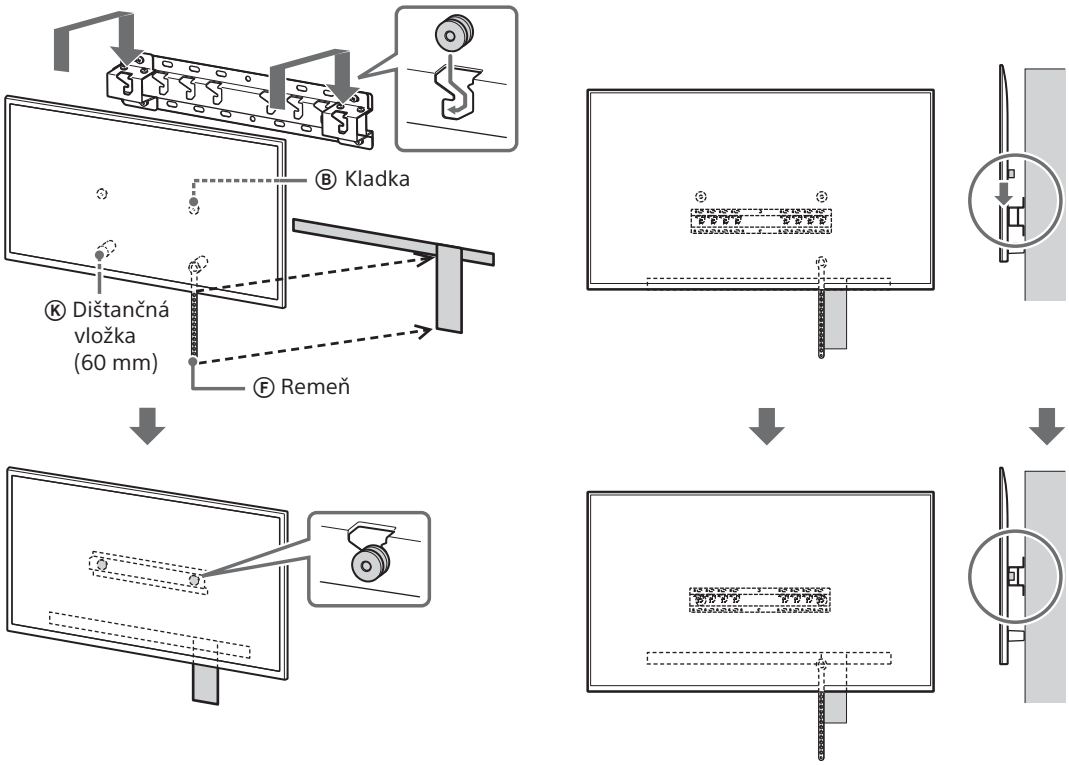

Pri voľbe montáže s krátkou vzdialenosťou (2-b):

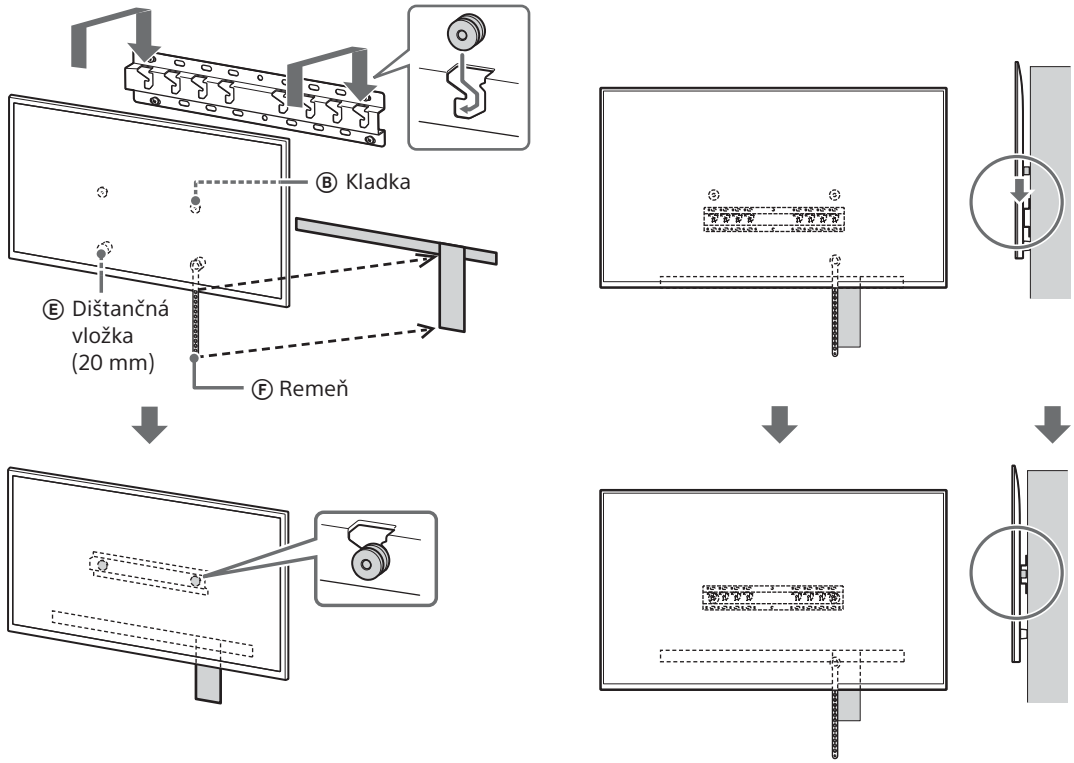

SK

3 Zabráňte zdvihnutiu spodnej časti TV prijímača.

- Napnite remeň Ⓕ a pevne ho pripevnite k stene.

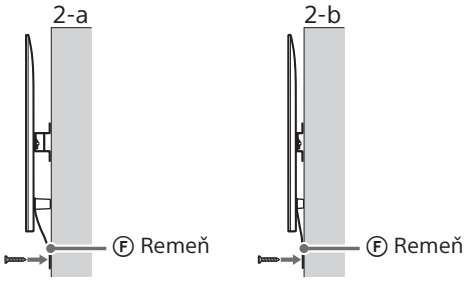

- Použite skrutku s priemerom 5 mm alebo ekvivalentnú skrutku (nedodáva sa).

Poznámka

- Pokúste sa mierne pritiahnuť spodnú časť TV prijímača k sebe, aby ste sa uistili, že sa nepohne dopredu. Ak sa pohne, nie je upevnený správne a remeň Ⓕ je potrebné znova pevne zaistiť.

Okrem 189,3 cm (75-palcového) a viac (s výnimkou Egypta) Okrem 75-palcového (189,3 cm) a viac (len Egypt)

VÝSTRAHA

- Na prepravu veľkého TV prijímača sú potrebné dve alebo viac osôb (tri alebo viac osôb pre 189,3 cm (75-palcový) a väčší TV prijímač) (s výnimkou Egypta). Na prepravu veľkého TV prijímača sú potrebné dve alebo viac osôb (tri alebo viac osôb pre 75-palcový (189,3 cm) a väčší TV prijímač) (len Egypt).

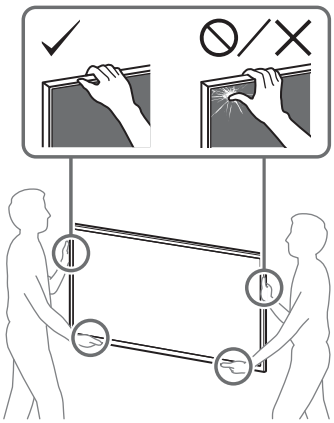

1 Zodvihnite televízny prijímač.

- Umiestnenie kladiek Ⓑ na zavesenie na podstavec (20) Ⓐ alebo adaptér podstavca Ⓘ nájdete v časti „Technické údaje“ na konci tohto návodu na použitie, kde je uvedené umiestnenie adaptéra podstavca Ⓘ.
- Uistite sa, že zadná strana televízneho prijímača sa dotýka podstavca (20) Ⓐ alebo adaptéra podstavca Ⓘ, keď držíte televízny prijímač.

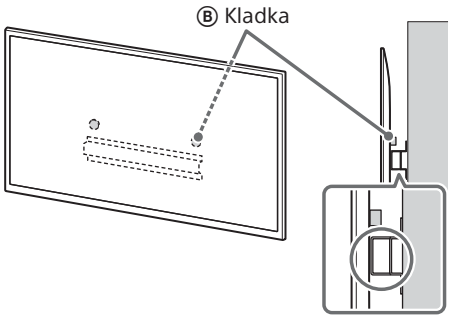

Poznámka

- Pevne držte televízny prijímač oboma rukami.

2 Namontujte televízny prijímač na podstavec (20) Ⓐ alebo adaptér podstavca Ⓘ.

- Jemne spusťte televízny prijímač a zaveste kladky Ⓑ pripojené k zadnej časti televízneho prijímača na podstavec (20) Ⓐ alebo adaptér podstavca Ⓘ, pričom sa presvedčte o tvare otvorov.
- Po inštalácii TV prijímača na stenu overte, či sú kladky Ⓑ pevne pripevnené k podstavcu (20) Ⓐ alebo adaptéru podstavca Ⓘ.
- Pomaly uvoľnite obe ruky a uistite sa, že televízny prijímač nespadne.

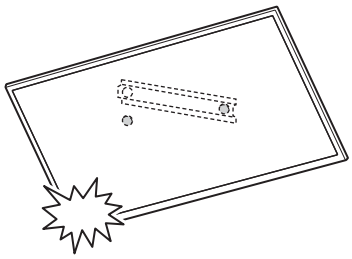

Pri voľbe štandardnej montáže (2-a):

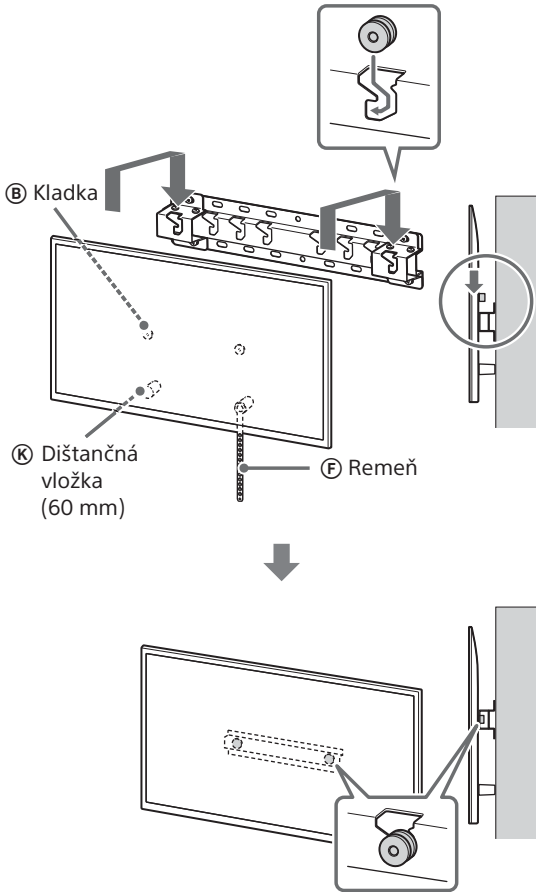

Pri voľbe montáže s krátkou vzdialenosťou (2-b):

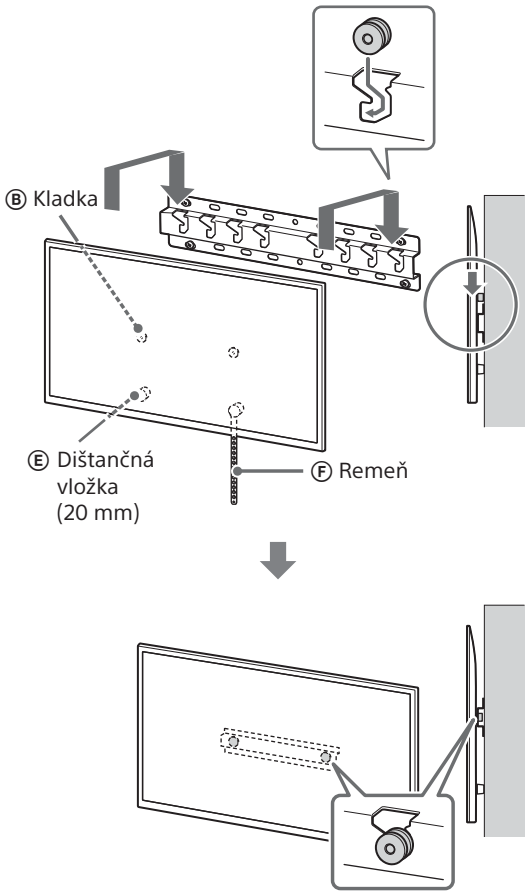

3 Zabráňte zdvihnutiu spodnej časti TV prijímača.

- Napnite remeň Ⓕ a pevne ho pripevnite k stene.

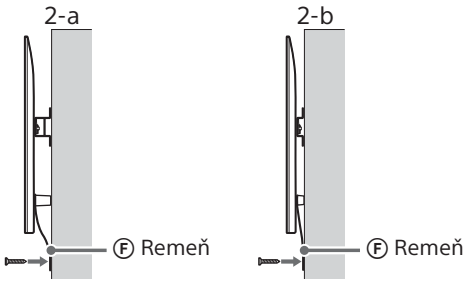

- Použite skrutku s priemerom 5 mm alebo ekvivalentnú skrutku (nedodáva sa).

Poznámka

- Pokúste sa mierne pritiahnuť spodnú časť TV prijímača k sebe, aby ste sa uistili, že sa nepohne dopredu. Ak sa pohne, nie je upevnený správne a remeň Ⓕ je potrebné znova pevne zaistiť.

SK

Kontrola dokončenej montáže

Skontrolujte nasledujúce:

- Kladky Ⓑ pevne visia na podstavci (20) Ⓐ alebo adaptéri podstavca Ⓘ.
- Káble nie sú skrútené a priškripnuté.
- Remeň Ⓕ je pevne napnutý.

VÝSTRAHA

- Nesprávne umiestnenie napájacieho kábla môže zapríčiniť požiar alebo zásah elektrickým prúdom spôsobený skratom. Z dôvodu bezpečnosti nezabudnite skontrolovať kompletnosť montáže.

Ďalšie informácie

Pri demontáži TV prijímača zopakujte postup montáže v opačnom poradí.

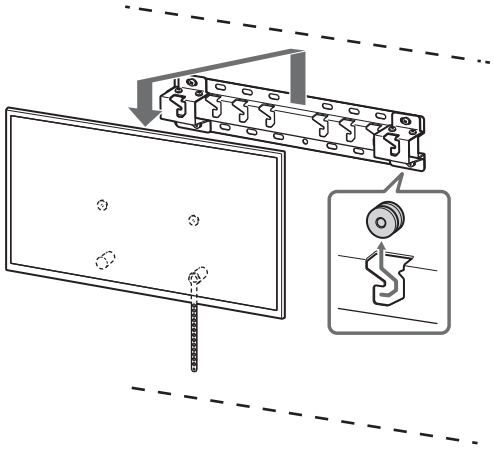

VÝSTRAHA

- Na prepravu veľkého TV prijímača sú potrebné dve alebo viac osôb (tri alebo viac osôb pre 189,3 cm (75-palcový) a väčší TV prijímač) (s výnimkou Egypta). Na prepravu veľkého TV prijímača sú potrebné dve alebo viac osôb (tri alebo viac osôb pre 75-palcový (189,3 cm) a väčší TV prijímač) (len Egypt).

Informații de instalare pentru utilizarea dispozitivului de montare pe perete Sony (SU-WL450)

Modele acceptate*1*2:

*1 Pentru numele modelului actual, „x”/„xx” indică numărul și/sau caracterele specifice pentru fiecare model.

*2 Numai pentru anumite regiuni/țări.

K-85XR9xM2 / 85XR7xM2 / 75XR9xM2 / 75XR7xM2 / 65XR9xM2 / 65XR7xM2 / 55XR7xM2 / 50XR7xM2

Y-85XR9xM2 / 85XR7xM2 / 75XR9xM2 / 75XR7xM2 / 65XR9xM2 / 65XR7xM2 / 55XR7xM2 / 50XR7xM2

FW-85BZ4xP / 85BZ3xP / 75BZ4xP / 75BZ3xP / 65BZ4xP / 65BZ3xP / 55BZ4xP / 55BZ3xP / 50BZ3xP / 43BZ3xP

Denumirea produsului „televizor” menționată în acest manual poate diferi în funcție de model. Consultați manualul de instrucțiuni sau ghidul de referință pentru denumirea corespunzătoare a produsului.

Pentru clienți
Pentru protecția produsului și din motive de siguranță, Sony recomandă insistent ca instalarea televizorului dumneavoastră să fie efectuată de distribuitori sau contractori licențiați Sony. Nu încercați să îl instalați personal.

Pentru distribuitorii și contractorii Sony
Acordați atenție totală siguranței în timpul instalării, întreținerii periodice și examinării acestui produs.

Este necesară o experiență suficientă pentru instalarea acestui produs, mai ales pentru a determina rezistența peretelui pentru susținerea greutății televizorului. Încredințați fixarea pe perete a acestui produs distribuitorilor sau contractorilor licențiați Sony și acordați o atenție adecvată siguranței în timpul instalării. Compania Sony nu este răspunzătoare pentru daune materiale sau vătămări corporale cauzate de manipularea inadecvată sau de instalarea necorespunzătoare.

Pentru instalarea corectă și în siguranță, respectați instrucțiunile de utilizare a dispozitivului de montare pe perete, ghidul de configurare a televizorului și instrucțiunile din prezentul manual.

Dispozitiv de montare pe perete

Despre siguranță

Vă mulțumim pentru achiziționarea acestui produs.

Pentru clienți

Montarea televizorului pe perete

⚠ AVERTISMENT

INSTALARE PROFESIONALĂ NECESARĂ

Acest produs trebuie instalat exclusiv de către un instalator profesionist, instruit să identifice rezistența peretelui care va trebui să susțină greutatea TV. Dacă nu este fixat corespunzător la instalare, TV-ul ar putea cădea și ar putea provoca vătămări grave. Sony nu își asumă răspunderea pentru daunele sau vătămările cauzate de manipularea necorespunzătoare sau instalarea greșită, sau instalarea altor produse decât cel specificat. Drepturile dvs. prevăzute de lege (dacă există) nu sunt afectate.

Pentru distribuitorii Sony

Pentru instalarea acestui produs este necesar un nivel suficient de experiență. Citiți cu atenție acest manual de instrucțiuni, pentru a efectua operațiile de instalare în siguranță. Sony nu este responsabilă pentru niciun fel de daune materiale sau vătămări corporale determinate de manipularea eronată sau de instalarea inadecvată. Înmânați acest manual clientului după instalare.

Acest manual de instrucțiuni prezintă modul de manipulare corectă a produsului și măsurile importante de precauție necesare pentru prevenirea accidentelor. Aveți responsabilitatea să citiți, să înțelegeți clar și să respectați toate instrucțiunile din acest manual de instrucțiuni. În caz contrar, pot rezulta vătămări corporale sau daune materiale grave ce ar putea conduce la anularea garanției. Păstrați acest manual disponibil pentru consultări ulterioare.

Produsele Sony sunt proiectate ținând cont de siguranță. Totuși, dacă produsele sunt utilizate incorect, pot avea ca rezultat producerea de grave vătămări corporale prin incendiu, electrocutare, răsturnarea sau căderea produsului. Respectați măsurile de precauție pentru siguranță, în vederea evitării unor asemenea accidente.

ATENȚIE

Produse specificate

Acest dispozitiv de montare pe perete este proiectat în vederea utilizării cu televizoarele specificate. Pentru televizoare, citiți manualul de instrucțiuni sau ghidul de referință pentru a verifica dacă dispozitivul de montare pe perete poate fi utilizat.

Pentru clienți

AVERTISMENT

Dacă următoarele măsuri de precauție nu sunt respectate, pot rezultate grave vătămări corporale sau deces prin incendiu, electrocutare sau căderea produsului.

Subcontractați instalarea produsului unor contractori licențiați și țineți copiii la distanță în timpul instalării.

Dacă dispozitivul de montare pe perete sau televizorul nu este corect instalat, se pot produce următoarele accidente. Aveți grijă ca instalarea să fie efectuată de către contractori licențiați.

- Televizorul poate cădea și poate cauza grave vătămări corporale, precum contuzii sau o fractură.
- Dacă peretele pe care este instalat dispozitivul de montare pe perete este instabil, nu este plan sau nu este perpendicular pe podea, aparatul poate cădea și poate cauza vătămări corporale sau daune materiale. Peretele trebuie să poată să susțină o greutate de cel puțin patru ori mai mare decât cea a televizorului.
  (Consultați manualul de instrucțiuni sau ghidul de referință al televizorului pentru a-i determina greutatea.)
- Dacă instalarea dispozitivului de montare pe perete nu este suficient de rezistentă, aparatul poate cădea și poate cauza vătămări corporale sau daune materiale.

Contractați operațiile de montare sau demontare a televizorului unor contractori licențiați.

Dacă persoane în afara unor contractori licențiați transportă sau demontează televizorul, acesta poate cădea și poate cauza vătămări corporale sau daune materiale. Pentru transportul unui televizor de mari dimensiuni, este nevoie de două sau mai multe persoane (trei sau mai multe persoane pentru televizoarele cu diagonala mai mare sau egală cu 189,3 cm (75 inci)) (cu excepția Egipt).
Pentru transportul unui televizor de mari dimensiuni, este nevoie de două sau mai multe persoane (trei sau mai multe persoane pentru televizoarele cu diagonala mai mare sau egală cu 75 inci (189,3 cm)) (numai Egipt).

Nu demontați șuruburile, etc., după montarea televizorului.

În caz contrar, televizorul poate cădea și poate cauza vătămări corporale sau daune materiale.

Nu aduceți modificări componentelor dispozitivului de montare pe perete.

În caz contrar, dispozitivul de montare pe perete poate cădea și poate cauza vătămări corporale sau daune materiale.

Nu montați alte echipamente în afara produsului specificat.

Acest dispozitiv de montare pe perete este proiectat numai în vederea utilizării cu produsul specificat. Dacă montați alt echipament decât cel specificat, acesta poate cădea sau se poate sparge și poate cauza vătămări corporale sau daune materiale.

Nu aplicați altă sarcină în afara televizorului pe dispozitivul de montare pe perete.
Nu zdruncinați televizorul stânga/dreapta, sus/jos.

În caz contrar, televizorul poate cădea și poate cauza vătămări corporale sau daune materiale.

Nu vă rezemați pe și nu vă agățați de televizor.

Nu vă rezemați pe și nu vă agățați de televizor, deoarece acesta poate cădea și poate cauza grave vătămări corporale.

ATENȚIE

Dacă următoarele măsuri de precauție nu sunt respectate, se pot produce vătămări corporale sau daune materiale.

- Asigurați-vă că depozitați componentele neutilizate în siguranță, pentru utilizări viitoare.
  Nu le lăsați la îndemâna copiilor.

Nu manipulați produsul cu forță excesivă în timpul curățării sau al întreținerii.

Nu aplicați o forță excesivă în partea de sus a televizorului. În caz contrar, televizorul poate cădea și poate cauza vătămări corporale sau daune materiale.

Măsuri de precauție

- Dacă utilizați timp îndelungat televizorul instalat pe dispozitivul de montare pe perete, peretele din spatele sau de deasupra televizorului se poate decolora, iar tapetul se poate desprinde, în funcție de materialul peretelui.
- Dacă dispozitivul de montare pe perete este demontat după instalarea sa pe perete, în perete vor rămâne orificiile pentru șuruburi.
- Nu utilizați dispozitivul de montare pe perete într-o locație unde este supus la vibrații mecanice.

Instalarea dispozitivului de montare pe perete

Pentru distribuitorii Sony

AVERTISMENT

Următoarele instrucțiuni sunt destinate numai distribuitorilor Sony. Citiți măsurile de precauție descrise mai sus și acordați o atenție specială siguranței în timpul instalării, al întreținerii și verificării acestui produs.

Nu instalați dispozitivul de montare pe perete pe suprafețe ale peretelui unde colțurile sau părțile laterale ale televizorului ies în afară față de suprafața peretelui.

Nu instalați dispozitivul de montare pe perete pe suprafețe ale peretelui precum un stâlp, unde colțurile sau părțile laterale ale televizorului ies în afară față de suprafața peretelui. Dacă se întâmplă ca o persoană sau un obiect să lovească partea sau colțul ieșit în afară al televizorului, acest lucru poate cauza vătămări corporale sau daune materiale.

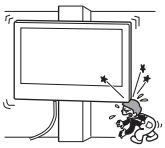

Nu instalați televizorul deasupra unei instalații de aer condiționat sau dedesubtul acesteia.

Dacă televizorul este expus timp îndelungat la scurgeri de apă sau la curenți de aer proveniți de la o instalație de aer condiționat, se pot produce incendii, șocuri electrice sau defecțiuni ale televizorului.

Instalați dispozitivul de montare pe perete în condiții de siguranță, urmând indicațiile din acest manual de instrucțiuni.

Dacă oricare dintre șuruburi sunt slăbite sau cad, dispozitivul de montare pe perete poate cădea și poate cauza vătămări corporale sau daune materiale. Utilizați șuruburile corespunzătoare pentru materialul peretelui și instalați aparatul în condiții de siguranță, utilizând patru sau mai multe șuruburi cu diametrul de 8 mm (sau echivalent).

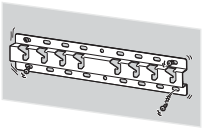

Utilizați corespunzător șuruburile și piesele de montaj furnizate, urmând instrucțiunile din acest manual de instrucțiuni. Dacă utilizați elemente înlocuitoare, televizorul poate cădea și poate cauza vătămări corporale sau deteriorarea televizorului.

Asamblați dispozitivul de montare pe perete în mod corespunzător, urmând procedura explicată în acest manual de instrucțiuni.

Dacă oricare dintre șuruburi sunt slăbite sau cad, televizorul poate cădea și poate cauza vătămări corporale sau deteriorarea televizorului.

Strângeți adecvat șuruburile în poziția indicată.

În caz contrar, televizorul poate cădea și poate cauza vătămări corporale sau deteriorarea televizorului.

Nu supuneți televizorul la șocuri pe durata instalării.

Dacă televizorul este expus la șocuri, poate cădea sau se poate sparge. Aceasta poate cauza vătămări corporale.

Instalați televizorul pe un perete plan și perpendicular pe podea.

În caz contrar, televizorul poate cădea și poate cauza vătămări corporale.

După instalarea corectă a televizorului, fixați cablurile în mod corespunzător.

Dacă oameni sau obiecte se încurcă în cabluri, aceasta poate duce la vătămări corporale sau la deteriorarea televizorului.

Nu permiteți ciupirea/perforarea cablului de alimentare în curent alternativ și nici a cablului de conexiune.

În cazul în care cablul de alimentare în curent alternativ sau cablul de conexiune sunt ciupite/perforate între aparat și perete sau sunt îndoite sau răsucite forțat, conductorii interni pot deveni expuși și pot cauza un scurtcircuit sau o întrerupere a alimentării cu energie electrică. Aceasta poate determina incendii sau un șoc electric.

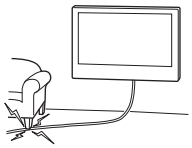

Șuruburile necesare pentru fixarea dispozitivului de montare pe perete nu sunt furnizate.

Utilizați șuruburile corespunzătoare pentru materialul și structura peretelui la fixarea dispozitivului de montare pe perete.

Înainte de a începe

- Ilustrațiile televizoarelor prezentate în acest manual sunt exemple utilizate pentru a oferi explicații clare ale operațiilor. Din acest motiv, ilustrațiile pot apărea diferite față de cele ale televizorului real.

Din ce este realizat peretele?

Mai întâi, verificați tipul peretelui pe care veți instala televizorul.

Gips-carton cu știfturi	O singură bucată de beton sau mai multe blocuri de beton
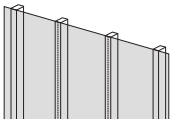 **Măsuri de precauție** • Grosimea maximă a peretelui de gips-carton: 16 mm. • Asigurați-vă că dimensiunea știfturilor de lemn interioare este cel puțin 51 mm × 102 mm (normal) sau de cel puțin 38 mm × 89 mm (nominal).	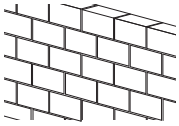 **Măsuri de precauție** • Montați dispozitivul de montare pe perete direct pe peretele dintr-o singură bucată de beton. • Asigurați-vă că grosimea peretelui dintr-o singură bucată de beton este de cel puțin 203 mm. • Asigurați-vă că dimensiunea fiecărui bloc de beton este cel puțin 203 mm × 203 mm × 406 mm.

Verificarea pieselor

Furnizat cu SU-WL450

- Verificați dacă sunt incluse toate piesele.
- Unele componente nu pot fi utilizate pentru modelul dumneavoastră.

Ⓐ Bază (20) (×1)	Ⓑ Scripete (×2)	Ⓒ Șurub (+PSW 6 × 20) (×4)	Ⓓ Șurub (+PSW 4 × 20) cu bucșă (×2)
Ⓔ Distanțier (20 mm) (×2)	Ⓕ Curea (×1)	Ⓖ Bucșă (20) (M4) (×2)	Ⓗ Șurub (+PSW 4 × 20) (×2)
Ⓘ Adaptor bază (×2)	Ⓙ Șurub (+PSW 4 × 10) (×8)	Ⓚ Distanțier (60 mm) (×2)	Ⓛ Șurub (+PSW 6 × 50) (×2)
Ⓜ Bucșă (M4) (×2)	Ⓝ Șurub (+PSW 4 × 50) (×2)		

Furnizat cu televizorul

Element de fixare a dispozitivului de montare pe perete VS (×4)*1

*1 Numai pentru anumite regiuni/țări/modele.

RO

Pregătirea pentru instalare

- Țineți la îndemână manualul de instrucțiuni sau ghidul de referință și ghidul de configurare a televizorului înainte de a începe instalarea.
- Confirmați poziția de instalare a televizorului.
- Pregătiți patru sau mai multe șuruburi cu diametrul de 8 mm și un șurub cu diametrul de 5 mm sau echivalent (nu sunt furnizate). Selectați șuruburi corespunzătoare pentru materialul peretelui.
- Pregătiți următoarele scule:

*1	5,5 mm 10 mm		
*2		1,5 N·m {15 kgf·cm}	*3 1,5 N·m {15 kgf·cm}
	*2 (×4)	(×4) 8 mm × 60 mm	5 mm
*4			

*1 Doar pentru pereți din gips-carton cu știfturi

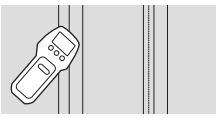

*2 Doar pentru pereți dintr-o singură bucată de beton sau din mai multe blocuri de beton
*3 În funcție de modele
*4 Numai pentru televizoare cu diagonala de 189,3 cm (75 țoli) sau mai mare (cu excepția Egipt)
Numai pentru televizoare cu diagonala de 75 țoli (189,3 cm) sau mai mare (numai Egipt)

Instalarea pe perete a dispozitivului de montare pe perete

1 Stabiliți locația de instalare.

Asigurați-vă că peretele dispune de spațiu suficient pentru televizor și că poate susține o greutate de cel puțin patru ori mai mare decât cea a televizorului.
Consultați manualul de instrucțiuni sau ghidul de referință al televizorului pentru a-i determina greutatea.

Notă

- Când televizorul este instalat pe perete, partea superioară a televizorului se înclină ușor înainte.
- Vă recomandăm să verificați poziția TV-ului în mediul de vizualizare.

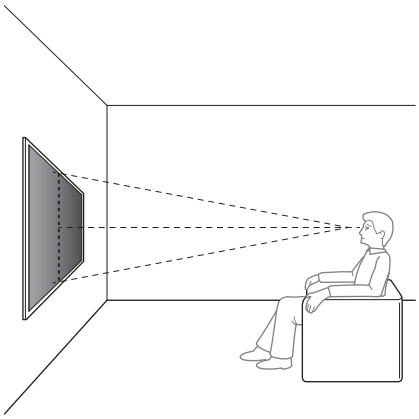

2 Selectați stilul de montare pe perete așa cum se arată mai jos.

2-a: Montaj standard
2-b: Montaj pe suport subțire

- Consultați capitolul „Specificații” de la sfârșitul acestui manual de instrucțiuni pentru măsurătorile pentru instalarea pe perete a dispozitivului de montare pe perete.

AVERTISMENT

- Când se selectează 2-b, accesul la terminalul din spate este limitat.

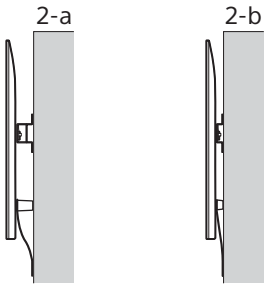

3 **Dacă se selectează montajul standard (2-a):**
Montați adaptorul de bază Ⓘ cu ajutorul șurubului (+PSW 4 × 10) Ⓙ pe baza (20) Ⓐ.

- Consultați capitolul „Specificații” de la sfârșitul manualului de instrucțiuni pentru poziția de montare a adaptorului de bază Ⓘ.

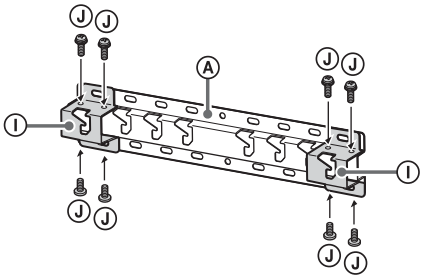

Exemplu: Montarea adaptorului de bază Ⓘ în poziția „a”

Dacă se selectează montajul pe suport subțire (2-b):
Omiteți acest pas.

4 Stabiliți pozițiile șuruburilor pentru instalarea bazei (20) Ⓐ.

- Consultați capitolul „Specificații”.

AVERTISMENT

- Determinați rezistența peretelui pe care urmează a fi montat televizorul. Consolidați în măsură suficientă peretele, dacă este necesar.
- Peretele pe care va fi montat televizorul trebuie să poată susține o greutate de cel puțin **patru ori** mai mare decât cea a televizorului. (Consultați manualul de instrucțiuni sau ghidul de referință al televizorului pentru a-i determina greutatea.)

Dacă se selectează montajul standard (2-a):
Utilizați pozițiile găurilor adaptorului de bază Ⓘ.

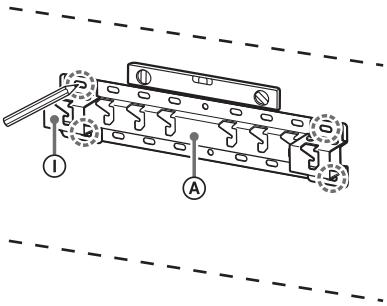

Exemplu: Marcarea poziției „a” pentru montarea bazei (20) Ⓐ

RO

Dacă se selectează montajul pe suport subțire (2-b):

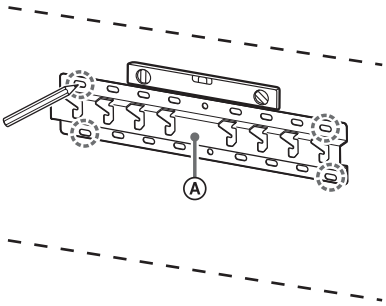

Exemplu: Marcarea poziției „a” pentru montarea bazei (20) Ⓐ

5 Dați găuri pilot pe semne.

Asigurați-vă că locul de amplasare pe perete în care veți face găurile este suficient de rezistent pentru a susține o greutate de cel puțin patru ori mai mare decât cea a televizorului.

Găurirea pereților din gips-carton cu știfturi:

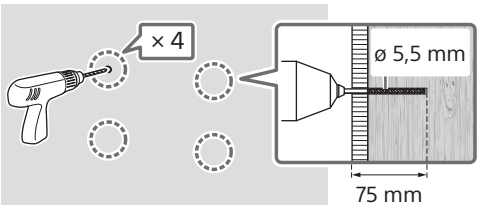

Notă

- Găurile pilot trebuie date la o adâncime de 75 mm, prin utilizarea unui bit de găurire cu diametrul de 5,5 mm.

Găurirea pereților dintr-o singură bucată de beton sau din mai multe blocuri de beton:

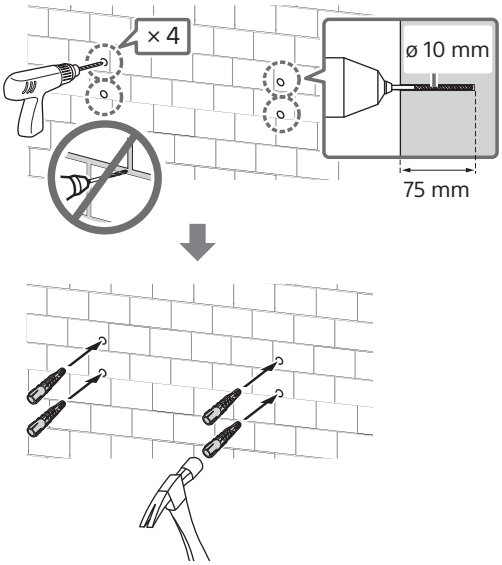

Notă

- Găurile pilot trebuie date la o adâncime de 75 mm, prin utilizarea unui bit de găurire cu diametrul de 10 mm.

6 Instalați baza (20) Ⓐ pe perete folosind șuruburi adecvate (nu sunt furnizate).

Notă

- Utilizați patru sau mai multe șuruburi cu diametrul de 8 mm sau echivalent (nu sunt furnizate).
- Folosiți o nivelă pentru a verifica dacă baza (20) Ⓐ este orizontală.

Dacă se selectează montajul standard (2-a):

Montați patru șuruburi la orificiile adaptorului de bază Ⓘ cu baza (20) Ⓐ.

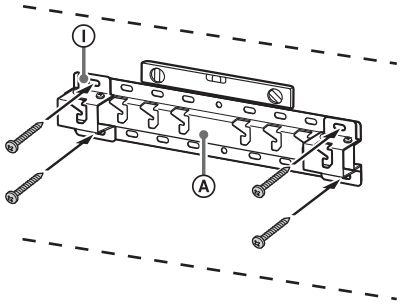

Exemplu: Montarea bazei (20) Ⓐ în poziția „a”

Dacă se selectează montajul pe suport subțire (2-b):

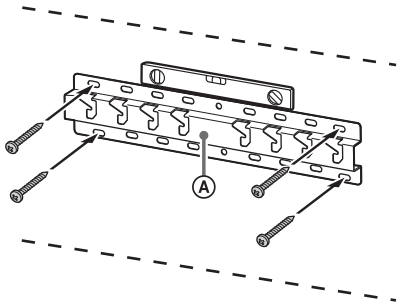

Exemplu: Montarea bazei (20) Ⓐ în poziția „a”

7 Modelul de 189,3 cm (75 inchi) și mai mare (cu excepția Egiptului)
Modelul de 75 inchi (189,3 cm) și mai mare (numai pentru Egipt)
Marcați pe perete locul de instalare.

Folosiți bandă de marcare (neinclusă) sau produse similare pentru a marca locul televizorului în apropierea bazei (20) Ⓐ sau a adaptorului de bază Ⓘ.

- Consultați capitolul „Specificații” de la sfârșitul acestui manual de instrucțiuni pentru reperele pentru locul de instalare a televizorului pe perete.

Cu excepția modelului de 189,3 cm (75 inchi) și mai mare (cu excepția Egiptului)
Cu excepția modelului de 75 inchi (189,3 cm) și mai mare (numai pentru Egipt)
Omiteți acest pas.

Pregătirea instalării televizorului

Metodele de utilizare pot varia în funcție de model. Consultați „Pregătirea pentru instalarea televizorului” de la pagina 523.

Instalarea televizorului pe perete

Modelul de 189,3 cm (75 inchi) și mai mare (cu excepția Egiptului)
Modelul de 75 inchi (189,3 cm) și mai mare (numai pentru Egipt)

AVERTISMENT

- Pentru transportul unui televizor de mari dimensiuni, este nevoie de două sau mai multe persoane (trei sau mai multe persoane pentru televizoarele cu diagonala mai mare sau egală cu 189,3 cm (75 inci)) (cu excepția Egipt).
  Pentru transportul unui televizor de mari dimensiuni, este nevoie de două sau mai multe persoane (trei sau mai multe persoane pentru televizoarele cu diagonala mai mare sau egală cu 75 inci (189,3 cm)) (numai Egipt).

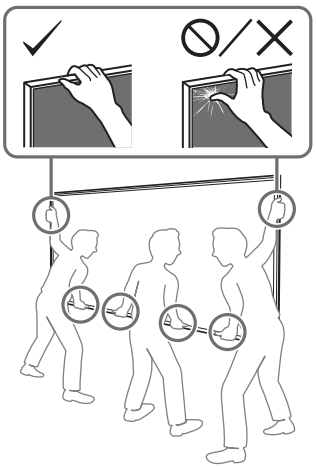

1 Ridicați televizorul.

- Pentru amplasarea scripeților Ⓑ care vor fi prinși pe bază (20) Ⓐ sau pe adaptorul de bază Ⓘ, consultați capitolul „Specificații” de la sfârșitul acestui manual de instrucțiuni pentru poziția de montare a adaptorului de bază Ⓘ.
- Atunci când țineți televizorul, asigurați-vă că partea din spate a televizorului atinge baza (20) Ⓐ sau adaptorul de bază Ⓘ.

Notă

- Țineți bine televizorul cu ambele mâini şi asigurați-vă că partea de jos a televizorului şi cureaua Ⓕ sunt aliniate cu banda de mascare.

RO

- Televizorul trebuie ținut de trei persoane, iar persoana din fața televizorului trebuie să le indice celorlalți cum să regleze poziția.

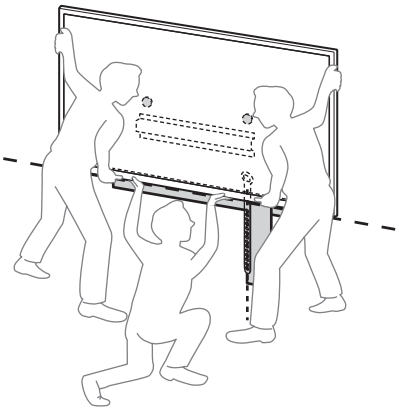

- Persoanele care montează televizorul trebuie să procedeze cu mare grijă, mai ales persoana care susține televizorul de jos, deoarece televizorul poate cădea şi poate cauza vătămări corporale grave sau chiar deces.

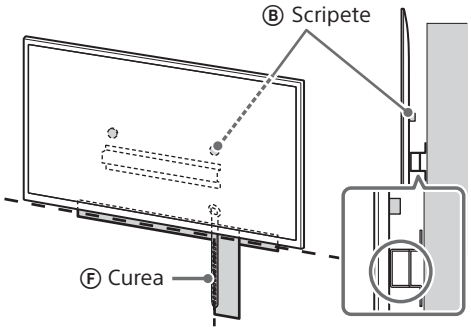

2 Montați televizorul pe bază (20) Ⓐ sau pe adaptorul de bază Ⓘ.

- Împingeți ușor televizorul în jos și fixați scripetele Ⓑ montat pe spatele televizorului pe bază (20) Ⓐ sau pe adaptorul de bază Ⓘ, având grijă să-l potriviți în găuri.
- După instalarea televizorului pe perete, verificați că scripetele Ⓑ este ferm fixat pe bază (20) Ⓐ sau pe adaptorul de bază Ⓘ.
- Luați încet mâinile de pe televizor, pentru a vă asigura că acesta nu cade.

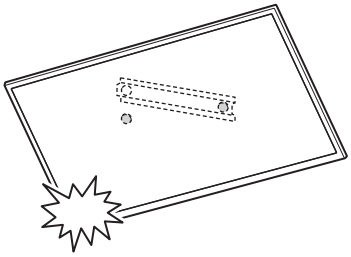

- După montarea televizorului pe perete, îndepărtați banda de mascare sau produsele similare.

Dacă se selectează montajul standard (2-a):

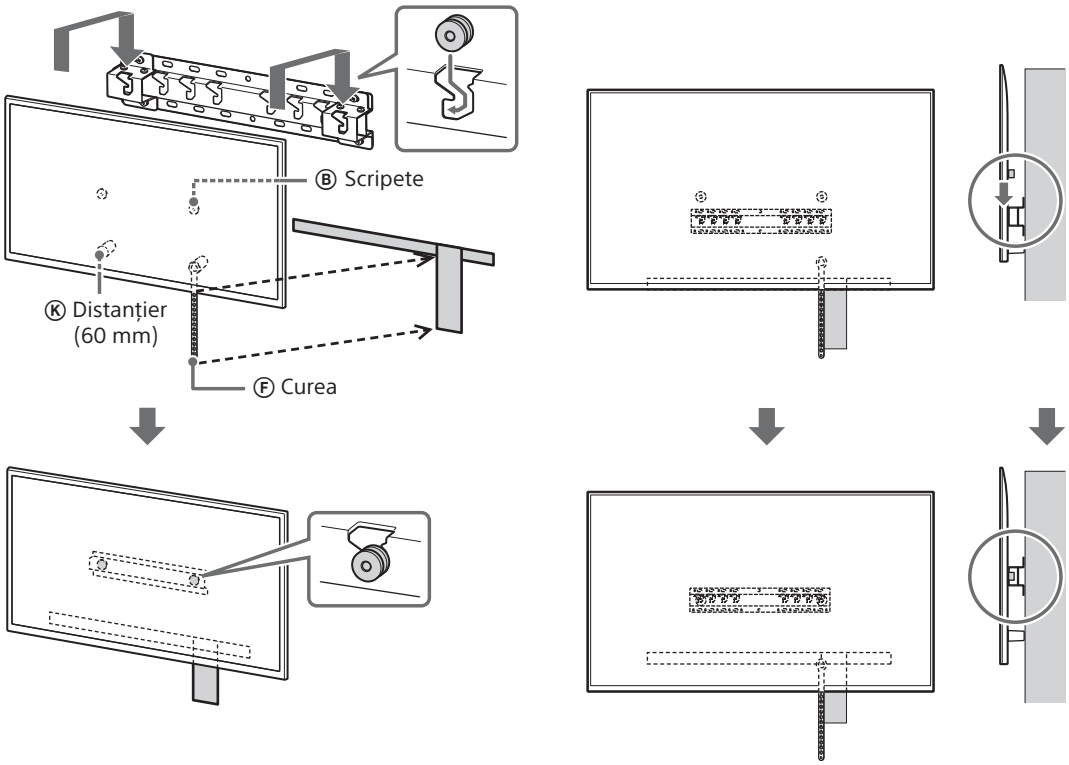

Dacă se selectează montajul pe suport subțire (2-b):

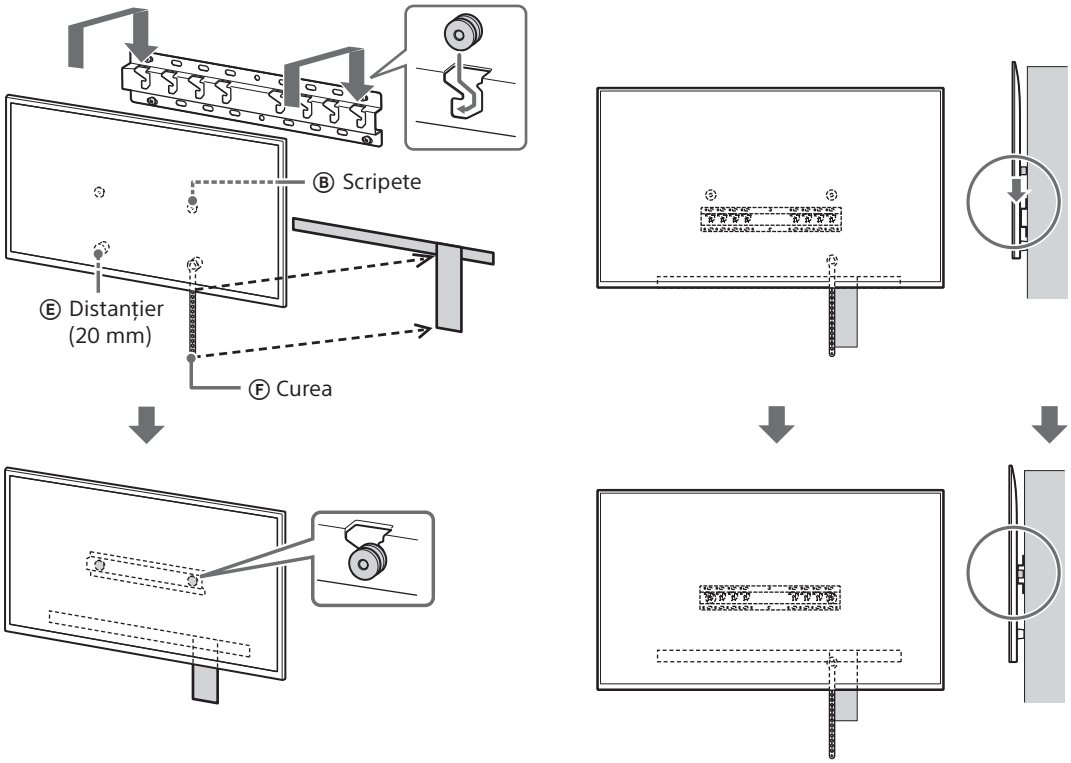

RO

3 Prevenirea alunecării părții de jos a televizorului.

- Luați partea netensionată a curelei Ⓕ și fixați-o ferm pe perete.

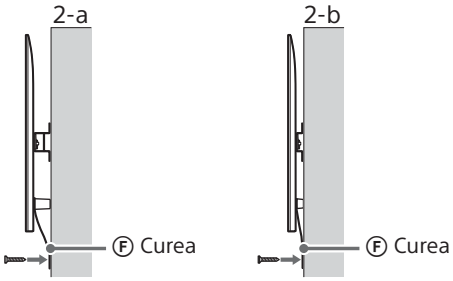

- Utilizați un șurub cu diametrul de 5 mm sau echivalent (nu este furnizat).

Notă

- Încercați să trageți ușor partea de jos a televizorului spre dumneavoastră, pentru a vă asigura că nu se deplasează înainte. Dacă survine o mișcare, aparatul nu este corect fixat, iar cureaua Ⓕ trebuie fixată ferm din nou.

Cu excepția modelului de 189,3 cm (75 inchi) și mai mare (cu excepția Egiptului) Cu excepția modelului de 75 inchi (189,3 cm) și mai mare (numai pentru Egipt)

AVERTISMENT

- Pentru transportul unui televizor de mari dimensiuni, este nevoie de două sau mai multe persoane (trei sau mai multe persoane pentru televizoarele cu diagonala mai mare sau egală cu 189,3 cm (75 inci)) (cu excepția Egipt).
  Pentru transportul unui televizor de mari dimensiuni, este nevoie de două sau mai multe persoane (trei sau mai multe persoane pentru televizoarele cu diagonala mai mare sau egală cu 75 inci (189,3 cm)) (numai Egipt).

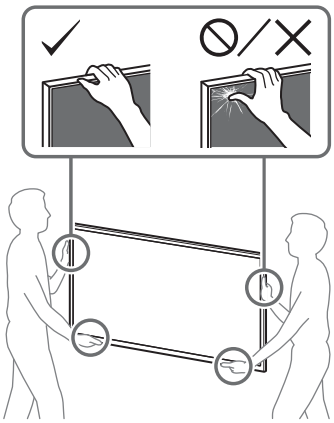

1 Ridicați televizorul.

- Pentru amplasarea scripeților Ⓑ care vor fi prinși pe bază (20) Ⓐ sau pe adaptorul de bază Ⓘ, consultați capitolul „Specificații” de la sfârșitul acestui manual de instrucțiuni pentru poziția de montare a adaptorului de bază Ⓘ.
- Atunci când țineți televizorul, asigurați-vă că partea din spate a televizorului atinge baza (20) Ⓐ sau adaptorul de bază Ⓘ.

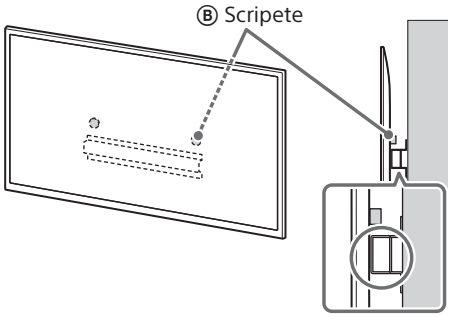

Notă

- Țineți bine televizorul cu ambele mâini.

2 Montați televizorul pe bază (20) Ⓐ sau pe adaptorul de bază Ⓘ.

- Împingeți ușor televizorul în jos și fixați scripetele Ⓑ montat pe spatele televizorului pe bază (20) Ⓐ sau pe adaptorul de bază Ⓘ, având grijă să-l potriviți în găuri.
- După instalarea televizorului pe perete, verificați că scripetele Ⓑ este ferm fixat pe bază (20) Ⓐ sau pe adaptorul de bază Ⓘ.
- Luați încet mâinile de pe televizor, pentru a vă asigura că acesta nu cade.

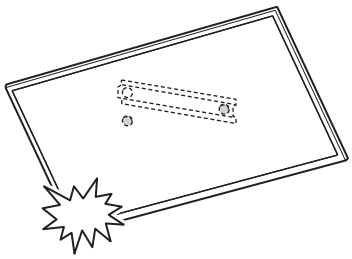

Dacă se selectează montajul standard (2-a):

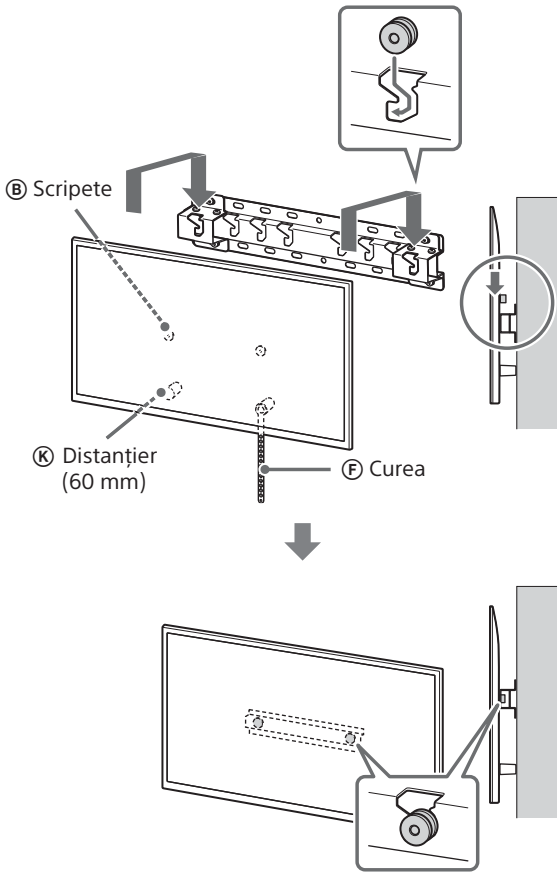

Dacă se selectează montajul pe suport subțire (2-b):

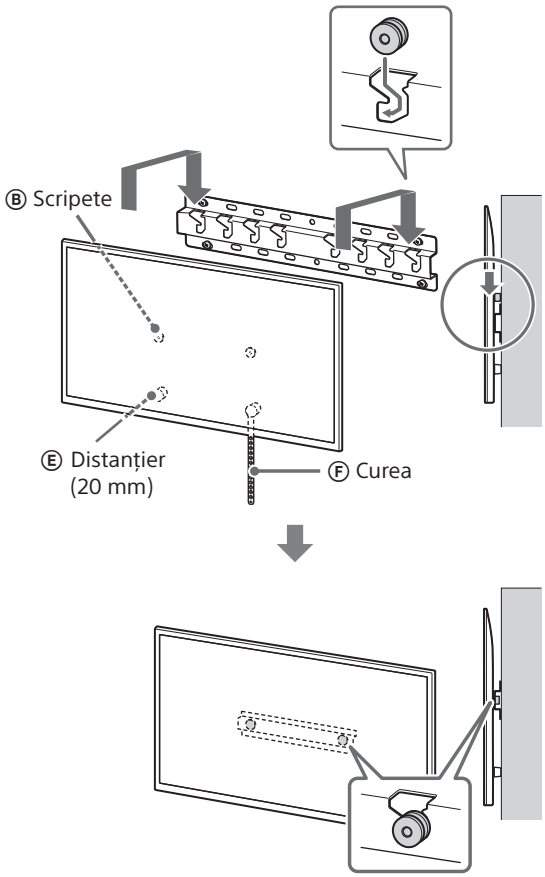

3 Prevenirea alunecării părții de jos a televizorului.

- Luați partea netensionată a curelei Ⓕ și fixați-o ferm pe perete.

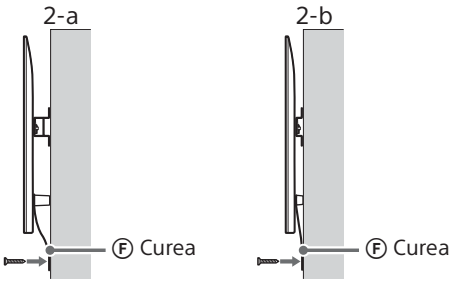

- Utilizați un șurub cu diametrul de 5 mm sau echivalent (nu este furnizat).

Notă

- Încercați să trageți ușor partea de jos a televizorului spre dumneavoastră, pentru a vă asigura că nu se deplasează înainte. Dacă survine o mișcare, aparatul nu este corect fixat, iar cureaua Ⓕ trebuie fixată ferm din nou.

RO

Confirmarea finalizării instalării

Verificați următoarele aspecte.

- Scripetele Ⓑ este suspendat ferm pe bază (20) Ⓐ sau pe adaptorul de bază Ⓘ.
- Firul și cablul nu sunt răsucite sau ciupite/ perforate.
- Cureaua Ⓕ este strânsă, fără porțiuni netensionate.

AVERTISMENT

- Amplasarea incorectă a cablului de alimentare în curent alternativ, etc. poate cauza incendiu sau șocuri electrice prin intermediul unui scurtcircuit. Din motive de siguranță, verificați finalizarea instalării.

Alte informații

La demontarea televizorului, parcurgeți procedura de instalare în sens invers.

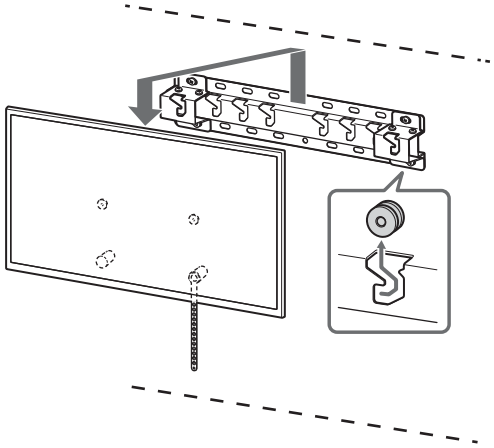

AVERTISMENT

- Pentru transportul unui televizor de mari dimensiuni, este nevoie de două sau mai multe persoane (trei sau mai multe persoane pentru televizoarele cu diagonala mai mare sau egală cu 189,3 cm (75 inci)) (cu excepția Egipt).
  Pentru transportul unui televizor de mari dimensiuni, este nevoie de două sau mai multe persoane (trei sau mai multe persoane pentru televizoarele cu diagonala mai mare sau egală cu 75 inci (189,3 cm)) (numai Egipt).

Информация за монтаж при използване на конзола за закрепване към стена на Sony (SU-WL450)

Поддържани модели*1*2:

*1 В действителните имена на моделите “x”/“xx” означава номера и/или характеристики, специфични за всеки модел.

*2 Само за определени региони/страни.

K-85XR9xM2 / 85XR7xM2 / 75XR9xM2 / 75XR7xM2 / 65XR9xM2 / 65XR7xM2 / 55XR7xM2 / 50XR7xM2

Y-85XR9xM2 / 85XR7xM2 / 75XR9xM2 / 75XR7xM2 / 65XR9xM2 / 65XR7xM2 / 55XR7xM2 / 50XR7xM2

FW-85BZ4xP / 85BZ3xP / 75BZ4xP / 75BZ3xP / 65BZ4xP / 65BZ3xP / 55BZ4xP / 55BZ3xP / 50BZ3xP / 43BZ3xP

Името на продукта “Телевизор”, посочено в това ръководство, може да се различава в зависимост от вашия модел. Вижте в Ръководството за употреба или в Информация за продукта за действителното име на продукта.

До потребителите
От съображения за безопасност и за защита на продукта, Sony препоръчва монтажът на вашия телевизор да бъде извършен от доставчици или подизпълнители на Sony. Не се опитвайте да монтирате телевизора сами.

До доставчиците и подизпълнителите на Sony
Подходете с подчертано внимание към безопасността по време на монтажа, периодичната поддръжка и огледа на този продукт.

За монтажа на този продукт се изисква значителен опит, особено за определяне на здравината на стената, която трябва да издържи тежестта на телевизора. На всяка цена поверете на доставчици на Sony или лицензирани подизпълнители закрепването на този продукт към стената и по време на монтажа обърнете особено внимание на мерките за безопасност. Sony не носи отговорност за повреди или наранявания, причинени от неправилни манипулации или монтаж.

С оглед на безопасността и за правилен монтаж, следвайте ръководство за употреба на конзолата за закрепване към стена, ръководството за настройка на телевизора и указанията в това ръководство.

Конзола за закрепване към стена

Относно безопасността

Благодарим ви за покупката на този продукт.

До потребителите

Монтаж на телевизора на стена

⚠ ПРЕДУПРЕЖДЕНИЕ

НЕОБХОДИМ Е ПРОФЕСИОНАЛЕН МОНТАЖ

Този продукт трябва да се монтира само от професионалист, който е обучен да определя якостта на стената, за да издържи тежестта на телевизора. Ако не е добре закрепен при монтажа, телевизорът може да падне и да причини тежко нараняване. Sony не носи отговорност за повреди или нараняване, причинени от неправилно боравене или неправилен монтаж, или от монтирането на продукт, различен от посочения. Вашите законни права (ако има такива) не са засегнати.

Към търговците на Sony

За монтирането на продукта се изисква опит. Прочетете внимателно това ръководство за употреба, за да извършите безопасно монтажните дейности. Sony не носи отговорност за повреди или наранявания, причинени от неправилна употреба или монтаж. Предайте това ръководство на клиента след монтажа.

Това ръководство за употреба показва правилния начин за работа с продукта и важните предпазни мерки, които трябва да се предприемат, за да се избегнат злополуки. Вие имате задължението да прочетете, да осмислите напълно и да спазвате инструкциите в настоящото ръководство за употреба. Неспазването може да доведе до тежка телесна повреда или до материални щети и може да анулира гаранцията. Запазете ръководството за бъдещи справки.

Продуктите на Sony са проектирани с мисъл за безопасността. Ако използвате продукта неправилно, това може да доведе до сериозно нараняване вследствие на пожар, токов удар, падане или изпускане на продукта. Спазвайте мерките за безопасност за предотвратяване на такива инциденти.

ВНИМАНИЕ

Уточняване на продуктите

Тази конзола за закрепване към стена е проектирана за използване само с указаните телевизори. Вижте в Ръководството за употреба или в Информация за продукта на съответния телевизор, дали тази конзола за закрепване към стена може да се използва с него.

До потребителите

ПРЕДУПРЕЖДЕНИЕ

Ако не се спазват следните предпазни мерки, това може да доведе до сериозно нараняване или смърт в следствие на пожар, токов удар или падане на продукта.

Възложете монтажа на лицензирани изпълнители и дръжте децата настрани по време на монтажа.

Ако конзолата за закрепване към стена или телевизорът не са монтирани правилно, може да възникнат следните инциденти. Уверете се, че монтажът се извършва от лицензирани изпълнители.

- Телевизорът може да падне и да предизвика сериозно нараняване, като контузия или счупване.
- Ако стената, на която е монтирана конзолата за закрепване към стена, е нестабилна, неравна или не е перпендикулярна на пода, конструкцията може да падне и да причини нараняване или повреда на имущество. Стената трябва да е способна да издържи тежест, поне четирикратно превишаваща тази на телевизора.
  (Вижте в Ръководството за употреба или в Информация за продукта на телевизора какво е теглото му.)
- Ако монтажът на конзолата за закрепване към стена не е достатъчно здрав, конструкцията може да падне и да причини нараняване или повреда на имущество.

Уверете се, че сте възложили преместването или демонтажа на телевизора на лицензирани подизпълнители.

Ако други лица, освен лицензирани подизпълнители транспортират или демонтират телевизора, той може да падне и да причини нараняване или повреда на имущество. Необходими са две или повече лица (три или повече лица за телевизори от или над 189,3 см (75 инча)) за транспортиране на голям телевизор (с изключение на Египет). Необходими са две или повече лица (три или повече лица за телевизори от или над 75 инча (189,3 см)) за транспортиране на голям телевизор (само за Египет).

Не сваляйте винтове и други след монтажа на телевизора.

Ако го направите, телевизорът може да падне и да причини нараняване или повреда на имущество.

Не променяйте частите на конзолата за закрепване към стена.

Ако го направите, конзолата за закрепване към стена може да падне и да причини нараняване или повреда на имущество.

Не монтирайте друго оборудване, освен указания продукт.

Тази конзола за закрепване към стена е проектирана за използване само с указания продукт. Ако монтирате оборудване, различно от указаното, то може да падне или да се счупи и да причини нараняване или повреда на имущество.

Не подлагайте конзолата за закрепване към стена на никакъв друг товар, освен на този на телевизора.
Не клатете телевизора наляво/надясно, нагоре/надолу.

Ако го направите, телевизорът може да падне и да причини нараняване или повреда на имущество.

Не се облягайте и не се висете на телевизора.

Не се облягайте и не увисвайте от телевизора, защото може да падне и да причини сериозно нараняване.

ВНИМАНИЕ

Ако следните предпазни мерки не се спазват, може да възникне нараняване или повреда на имуществото.

- Непременно съхранявайте неизползваните части на безопасно място за бъдеща употреба. Дръжте частите далеч от деца.

Не се отнасяйте грубо с продукта по време на почистване или поддръжка.

Не прилагайте прекалена сила върху горната част на телевизора. Ако го направите, телевизорът може да падне и да причини нараняване или повреда на имущество.

Предпазни мерки

- Ако дълго време използвате телевизор, монтиран на конзола за закрепване към стена, стената зад или над него може да се обезцвети или тапетът да се разлепи, в зависимост от материала на стената.
- Ако конзолата за закрепване към стена бъде свалена от стената след монтажа, ще останат отвори от винтовете.
- Не използвайте конзолата за закрепване към стена на място, където може да бъде подложена на механични вибрации.

Монтаж на конзола за закрепване към стена

Към търговците на Sony

ПРЕДУПРЕЖДЕНИЕ

Следните инструкции са само за търговци на Sony. Прочетете мерките за безопасност, описани по-горе и обърнете специално внимание на безопасността по време на монтажа, поддръжката и инспекцията на продукта.

Не монтирайте конзолата за закрепване към стена на стенни повърхности, където ъглите или страните на телевизора се подават настрани от повърхността на стената.

Не монтирайте конзолата за закрепване към стена на стенни повърхности, например колона, където ъглите или страните на телевизора се подават настрани от повърхността на стената. Ако лице или предмет удари издадения ъгъл или страна на телевизора, това може да причини нараняване или повреда на имущество.

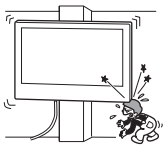

Не монтирайте телевизора над или под климатик.

Ако телевизорът е изложен продължително на течове или въздушно течение от климатик, това може да предизвика пожар, електрически удар или неизправност на телевизора.

Монтирайте здраво конзолата за закрепване към стена към стената като следвате инструкциите в това ръководство за употреба.

Ако някой от винтовете се разхлаби или падне, конзолата за закрепване към стена може да падне и да причини нараняване или повреда на имущество. Използвайте подходящи за материала на стената винтове и монтирайте конструкцията здраво като използвате четири или повече винта с диаметър 8 мм (или еквивалентни).

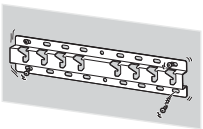

Използвайте правилно доставените винтове и окачващи части като следвате инструкциите в това ръководство за употреба. Ако използвате заместващи елементи, телевизорът може да падне и да причини телесна повреда или да се повреди.

Уверете се, че сглобявате конзолата правилно като следвате процедурата, описана в това ръководство за употреба.

Ако някой от винтовете се разхлаби или падне, телевизорът може да падне и да причини телесна повреда или да се повреди.

Затегнете здраво винтовете в указаното положение.

Ако не го направите, телевизорът може да падне и да причини телесна повреда или да се повреди.

Внимавайте да не ударите телевизора по време на монтажа.

Ако телевизорът бъде подложен на удар, той може да падне или да се счупи. Това може да доведе до нараняване.

Монтирайте телевизора на стена, която е перпендикулярна и равна.

Ако не направите това, телевизорът може да падне и да причини нараняване.

След правилния монтаж на телевизора, обезопасете правилно кабелите.

Ако хора или предмети се заплетат в кабелите, това може да причини нараняване или повреда на телевизора.

Не допускайте притискане на захранващия кабел или на свързващия кабел.

Ако захранващият кабел или свързващият кабел бъдат притиснати между конструкцията и стената или ако бъдат огънати или усукани със сила, вътрешните проводници може да се оголят и да причинят късо съединение или да прекъснат. Това може да причини пожар или токов удар.

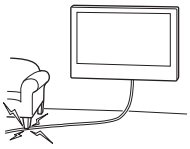

Винтовете, необходими за закрепване към стената на конзолата за закрепване към стена, не са включени в комплекта.

Използвайте подходящи винтове според материала на стената и конструкцията, когато монтирате конзолата за закрепване към стена.

Преди да започнете

- Илюстрациите на телевизор, показани в това ръководство, са примерни и се използват, за да обяснят по-ясно операциите. Поради тази причина, илюстрациите може да се различават от вашия телевизор.

От какво е направена стената ви?

Първо проверете каква е стената, на която ще се монтира телевизора.

Суха стена (напр. гипсокартон) с дървени летви	Плътен бетон или бетонни блокчета
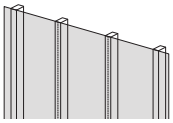	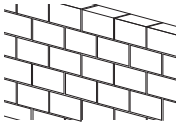
Предпазни мерки • Максимална дебелина на сухата стена: 16 мм. • Уверете се, че размерите на вътрешните дървени летви са най-малко 51 мм × 102 мм за обикновени или 38 мм × 89 мм за тънки летви.	**Предпазни мерки** • Монтирайте конзолата за закрепване към стена направо върху стената от плътен бетон. • Уверете се, че дебелината на стената от плътен бетон е най-малко 203 мм. • Уверете се, че размерите на всяко бетонно блокче са най-малко 203 мм × 203 мм × 406 мм.

BG

Проверка на частите

Доставено с SU-WL450

- Проверете дали всички части са налични.
- Някои части може да не се използват за вашия модел.

Ⓐ Основа (20) (×1)	Ⓑ Ролка (×2)	Ⓒ Винт (+PSW 6 × 20) (×4)	Ⓓ Винт (+PSW 4 × 20) с втулка (×2)
Ⓔ Дистанционна втулка (20 мм) (×2)	Ⓕ Колан (×1)	Ⓖ Втулка (20) (M4) (×2)	Ⓗ Винт (+PSW 4 × 20) (×2)
Ⓘ Адаптер на основата (×2)	Ⓙ Винт (+PSW 4 × 10) (×8)	Ⓚ Дистанционна втулка (60 мм) (×2)	Ⓛ Винт (+PSW 6 × 50) (×2)
Ⓜ Втулка (M4) (×2)	Ⓝ Винт (+PSW 4 × 50) (×2)		

Доставено с телевизора

Приставка за закрепване към стена VS (×4)*1

*1 Само за определени региони/страни/модели.

Подготовка за монтаж

- Пригответе Ръководството за употреба, Информация за продукта и Ръководството за настройка на телевизора преди да започне монтажа.
- Проверете положението за монтаж на телевизора.
- Пригответе четири или повече винта с диаметър 8 мм и един винт с диаметър 5 мм или еквивалентни (не са включени в комплекта). Изберете винтове, подходящи за материала на стената.
- Подгответе следните инструменти:

*1	5,5 мм 10 мм		
*2		1,5 N·m {15 kgf·cm}	*3 1,5 N·m {15 kgf·cm}
	*2 (×4)	(×4) 8 мм × 60 мм	5 мм
*4			

*1 Само за суха стена с дървени летви

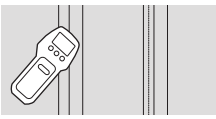

*2 Само за плътен бетон или бетонни блокчета
*3 В зависимост от модела
*4 Само за телевизор 189,3 см (75 инча) и повече (с изключение на Египет)
Само за телевизор 75 инча (189,3 см) и повече (само за Египет)

BG

Монтиране на конзолата за закрепване към стена на стената

1 Изберете мястото на монтаж.

Уверете се, че на стената има достатъчно място за телевизора и че тя е способна да издържи тежест, поне четирикратно превишаваща тази на телевизора.
Вижте в Ръководството за употреба или в Информацията за продукта какво е теглото на телевизора.

Забележка

- Когато вашият телевизор е монтиран на стената, горната му част леко се накланя напред.
- Препоръчваме да проверите позицията на телевизора в средата, в която ще се гледа.

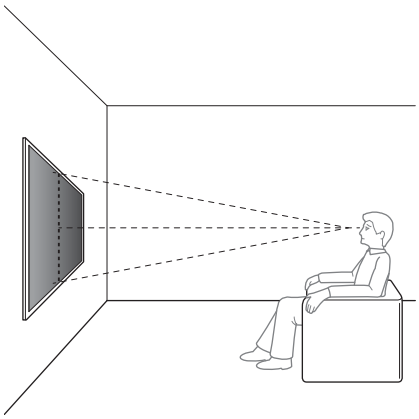

2 Изберете стила за монтиране на стена, както е показано по-долу.

2-a: Стандартен монтаж
2-b: Прибран монтаж

- Вижте "Спецификации" в края на това ръководство за употреба относно размерите при монтаж на конзола за закрепване към стена.

ПРЕДУПРЕЖДЕНИЕ

- Когато е избрано 2-b, достъпът до задните куплунзи е ограничен.

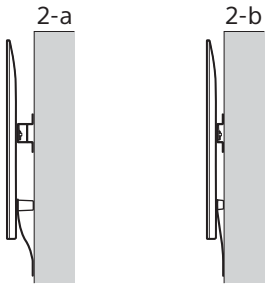

3 Ако е избран стандартен монтаж (2-a):

Монтирайте адаптера на основата Ⓘ към основата (20) Ⓐ като използвате винтове (+PSW 4 × 10) Ⓙ.

- Вижте "Спецификации" в края на това ръководство за употреба къде трябва да бъде закрепен адаптера на основата Ⓘ.

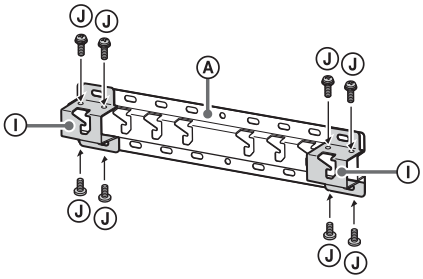

Пример: Монтиране на адаптера на основата Ⓘ в позиция "a"

Ако е избран прибран монтаж (2-b):

Пропуснете тази стъпка.

4 Определете местата на винтовете за монтаж на основата (20) Ⓐ.

- Вижте "Спецификации".

ПРЕДУПРЕЖДЕНИЕ

- Определете здравината на стената, на която ще бъде монтиран телевизорът. Ако е необходимо, усилете стената достатъчно.
- Стената, на която ще бъде монтиран телевизорът, трябва да може да поддържа най-малко **четири пъти** теглото му. (Вижте ръководството за употреба или информацията за продукта на телевизора относно теглото му.)

Ако е избран стандартен монтаж (2-a):
Използвайте позициите на отворите на адаптера на основата Ⓘ.

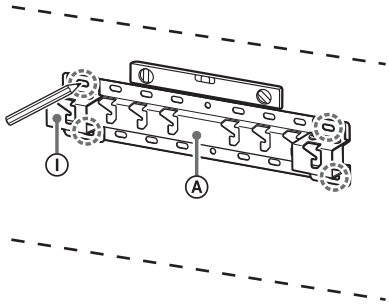

Пример: Маркиране на позиция “a” при монтиране на основата (20) Ⓐ

Ако е избран прибран монтаж (2-b):

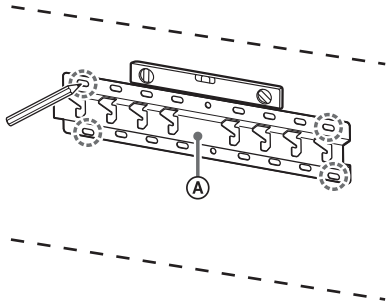

Пример: Маркиране на позиция “a” при монтиране на основата (20) Ⓐ

5 Пробийте направляващи дупки на отбелязаните места.

Уверете се, че мястото на стената, където ще пробивате дупките е достатъчно здраво, за да издържи тегло поне четири пъти по-голямо от това на телевизора.

Пробиване на суха стена с дървени летви:

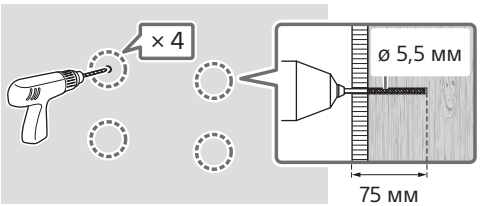

Забележка
- Контролните дупки трябва да се пробият на дълбочина 75 мм с помощта на свредло с диаметър 5,5 мм.

Пробиване на плътен бетон или бетонни блокчета:

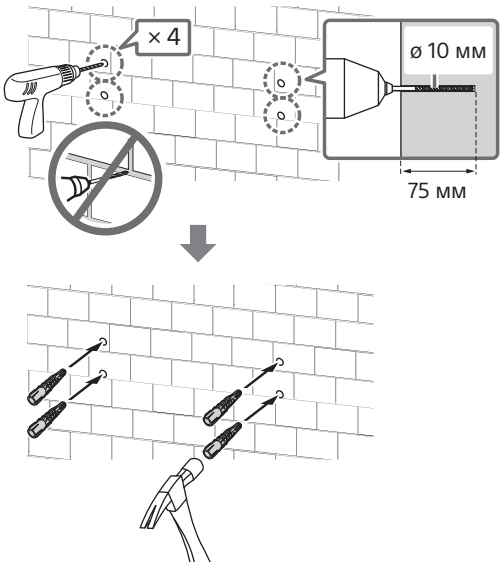

Забележка
- Контролните дупки трябва да се пробият на дълбочина 75 мм с помощта на свредло с диаметър 10 мм.

6 Инсталирайте основата (20) Ⓐ на стената с подходящи винтове (не са доставени).

Забележка
- Използвайте четири или повече винта с диаметър 8 мм или еквивалентни (не са доставени).
- С помощта на нивелир проверете дали основата (20) Ⓐ е хоризонтална.

Ако е избран стандартен монтаж (2-a):
Закрепете четирите винта в отворите на адаптера на основата Ⓘ с основата (20) Ⓐ.

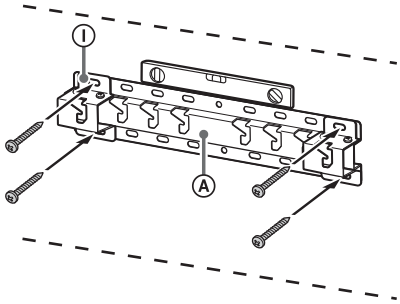

Пример: Монтиране на основата (20) Ⓐ в позиция “a”

BG

Ако е избран прибран монтаж (2-b):

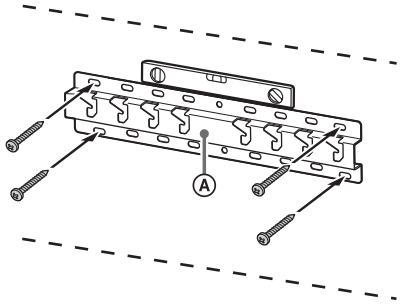

Пример: Монтиране на основата (20) Ⓐ в позиция “a”

7 189,3 см (75 инча) и повече (с изключение на Египет) 75 инча (189,3 см) и повече (само за Египет)

Отбележете мястото за монтаж на стената.

Използвайте хартиено тиксо или подобно (не е предоставено с комплекта), за да отбележите мястото на телевизора, в близост до основата (20) Ⓐ или адаптера на основата Ⓘ.

- Вижте “Спецификации” в края на това ръководство за употреба къде трябва да бъдат разположени маркировките върху стената при монтажа на телевизора.

Освен 189,3 см (75 инча) и повече (с изключение на Египет) Освен 75 инча (189,3 см) и повече (само за Египет)

Пропуснете тази стъпка.

Подготовка за монтаж на телевизора

Методите на работа може да се различават в зависимост от модела. Вижте “Подготовка за монтаж на телевизора” на страница 523.

Монтаж на телевизора на стената

189,3 см (75 инча) и повече (с изключение на Египет) 75 инча (189,3 см) и повече (само за Египет)

ПРЕДУПРЕЖДЕНИЕ

- Необходими са две или повече лица (три или повече лица за телевизори от или над 189,3 см (75 инча)) за транспортиране на голям телевизор (с изключение на Египет).
  Необходими са две или повече лица (три или повече лица за телевизори от или над 75 инча (189,3 см)) за транспортиране на голям телевизор (само за Египет).

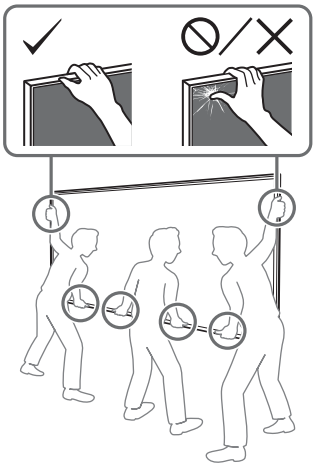

1 Повдигнете телевизора.

- За местоположението на ролките Ⓑ, които се окачват върху основата (20) Ⓐ или адаптера на основата Ⓘ, вижте “Спецификации” в края на това ръководство за употреба, където се намира информация за това къде трябва да бъде закрепен адаптера на основата Ⓘ.
- Уверете се, че задната страна на телевизора докосва основата (20) Ⓐ или адаптера на основата Ⓘ, когато държите телевизора.

Забележка

- Дръжте здраво телевизора с две ръце и се уверете, че колонът Ⓕ и долната страна на телевизора са наравно с хартиено тиксо.

- Телевизорът трябва да се носи от трима души, и този който е пред телевизора трябва да води останалите, за да регулират позицията.

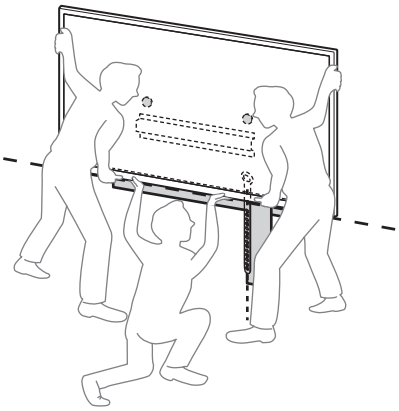

- Много внимавайте, когато монтирате телевизора към стената, особено пазете човека, който го държи отдолу, тъй като телевизорът може да падне и да причини сериозно нараняване или дори смърт.

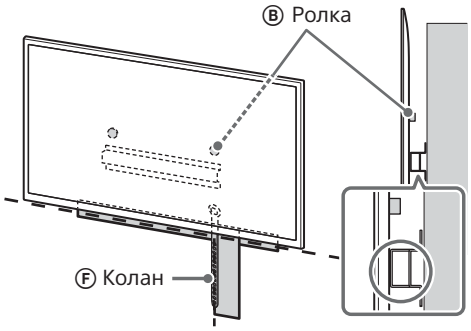

2 Закачете телевизора на основата (20) Ⓐ или на адаптера на основата Ⓘ.

- Внимателно плъзнете надолу телевизора и закачете ролките Ⓑ, закрепени към задната страна на телевизора, към основата (20) Ⓐ или към адаптера на основата Ⓘ, като предварително проверите формата на отворите.
- След монтажа на телевизора проверете дали ролките Ⓑ са здраво закачени към основата (20) Ⓐ или адаптера на основата Ⓘ.
- Бавно пуснете и двете си ръце, за да сте сигурни, че телевизорът няма да падне.

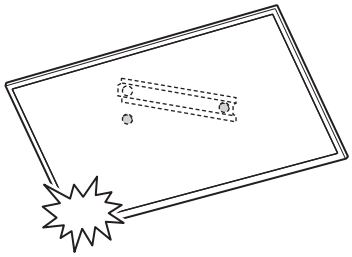

- След като монтирате телевизора към стената, премахнете хартиеното тиксо и пр. от стената.

BG

Ако е избран стандартен монтаж (2-a):

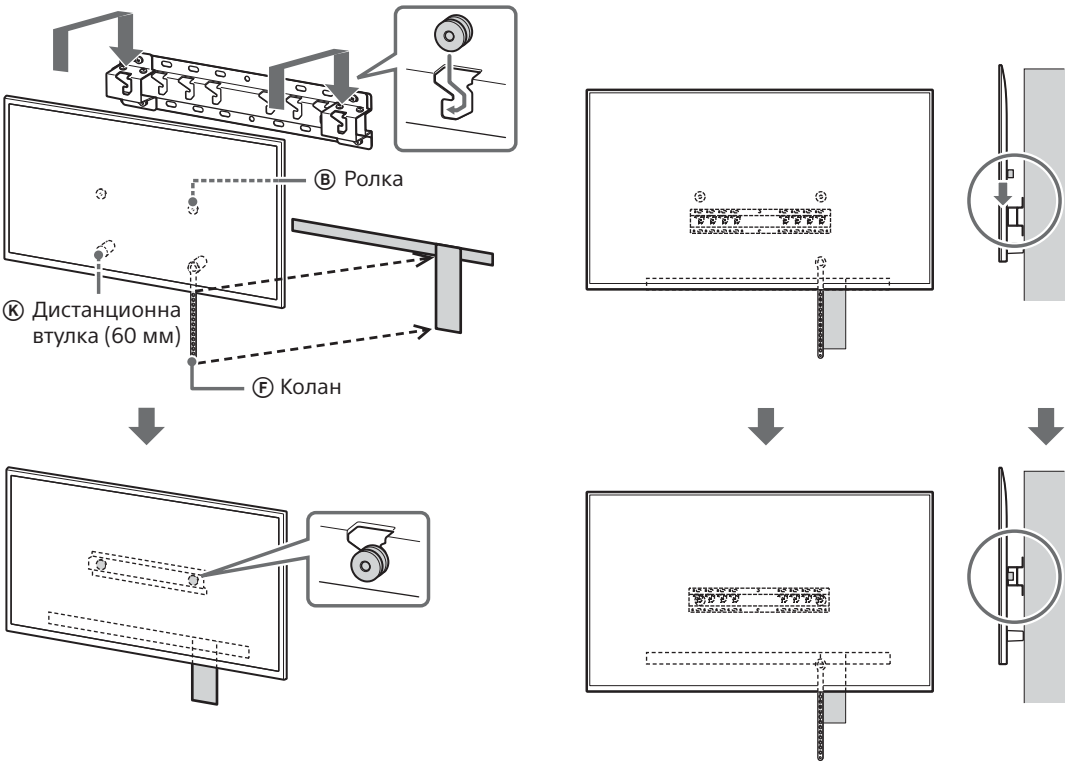

Ако е избран прибран монтаж (2-b):

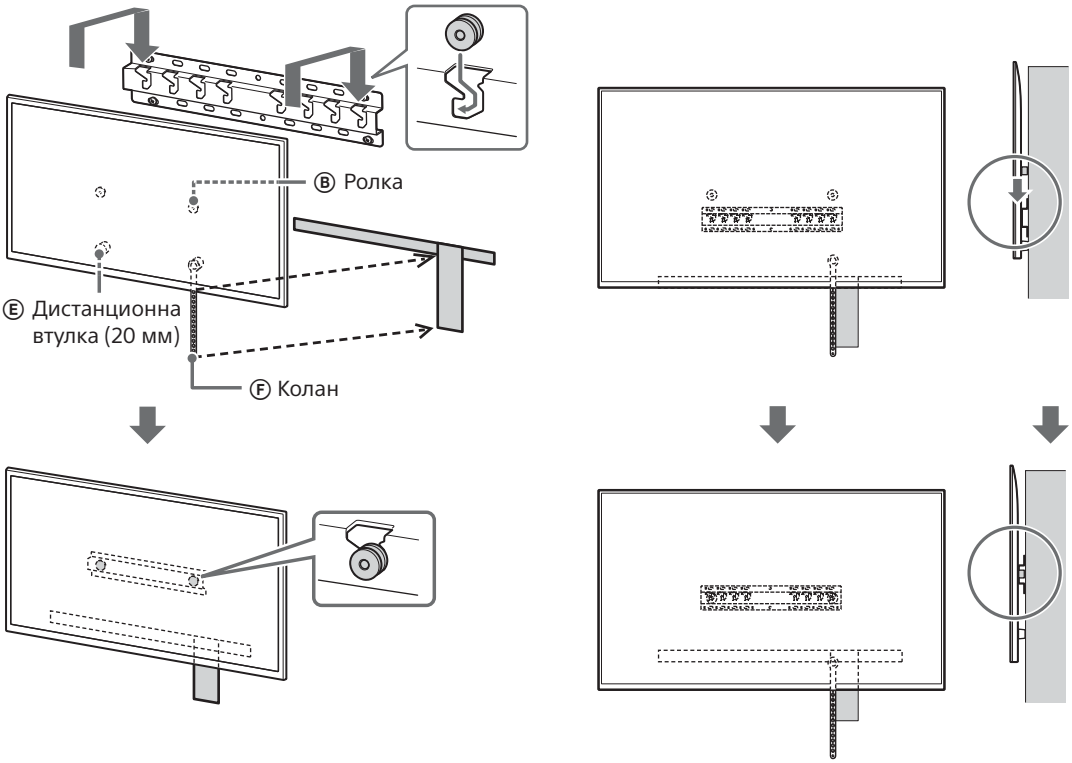

3 Предотвратяване преместването на долната част на телевизора.

- Издърпайте отпуснатата част на колана Ⓕ и я прикрепете плътно към стената.

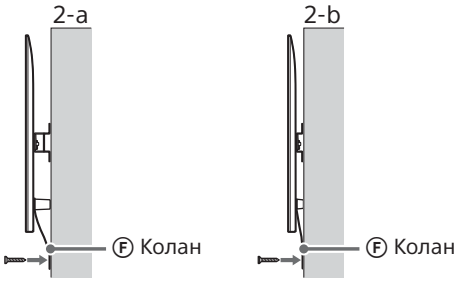

- Използвайте винт с диаметър 5 мм или еквивалентен (не е включен в комплекта).

Забележка

- Опитайте леко да издърпате долната част на телевизора, към себе си за да се уверите, че няма да се премести. Ако се премести, той не е закрепен правилно и коланът Ⓕ трябва отново да се закрепи здраво.

Освен 189,3 см (75 инча) и повече (с изключение на Египет) Освен 75 инча (189,3 см) и повече (само за Египет)

ПРЕДУПРЕЖДЕНИЕ

- Необходими са две или повече лица (три или повече лица за телевизори от или над 189,3 см (75 инча)) за транспортиране на голям телевизор (с изключение на Египет).
  Необходими са две или повече лица (три или повече лица за телевизори от или над 75 инча (189,3 см)) за транспортиране на голям телевизор (само за Египет).

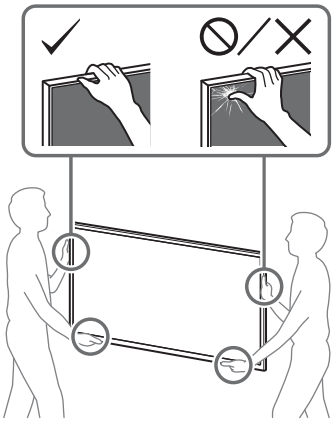

1 Повдигнете телевизора.

- За местоположението на ролките Ⓑ, които се окачват върху основата (20) Ⓐ или адаптера на основата Ⓘ, вижте “Спецификации” в края на това ръководство за употреба, където се намира информация за това къде трябва да бъде закрепен адаптера на основата Ⓘ.
- Уверете се, че задната страна на телевизора докосва основата (20) Ⓐ или адаптера на основата Ⓘ, когато държите телевизора.

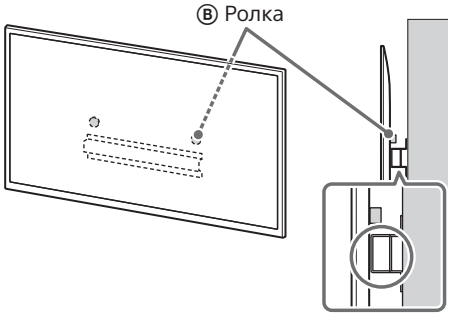

Забележка

- Дръжте телевизора здраво с две ръце.

2 Закачете телевизора на основата (20) Ⓐ или на адаптера на основата Ⓘ.

- Внимателно плъзнете надолу телевизора и закачете ролките Ⓑ, закрепени към задната страна на телевизора, към основата (20) Ⓐ или към адаптера на основата Ⓘ, като предварително проверите формата на отворите.
- След монтажа на телевизора проверете дали ролките Ⓑ са здраво закачени към основата (20) Ⓐ или адаптера на основата Ⓘ.
- Бавно пуснете и двете си ръце, за да сте сигурни, че телевизорът няма да падне.

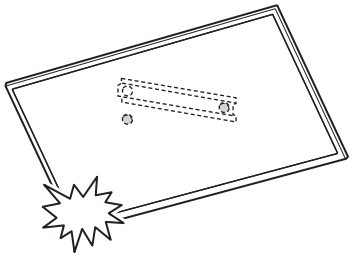

BG

Ако е избран стандартен монтаж (2-a):

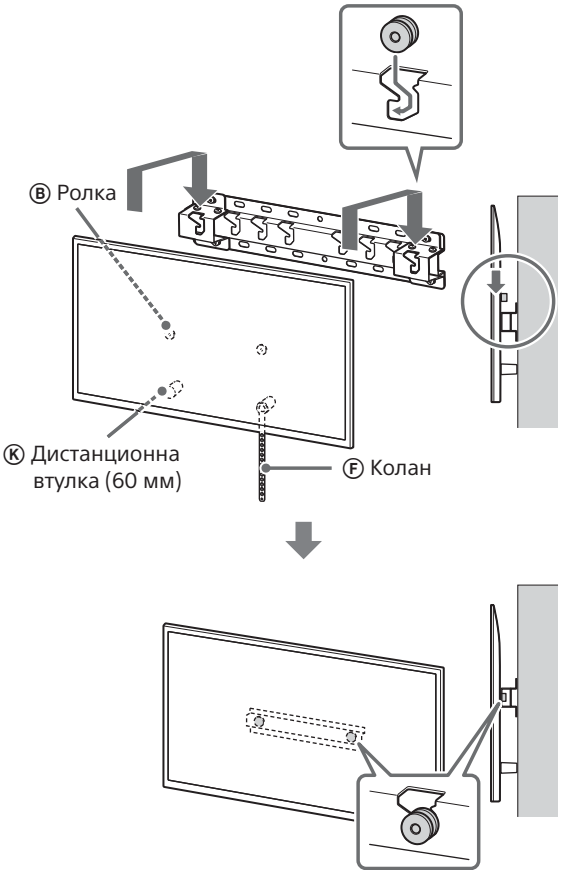

Ако е избран прибран монтаж (2-b):

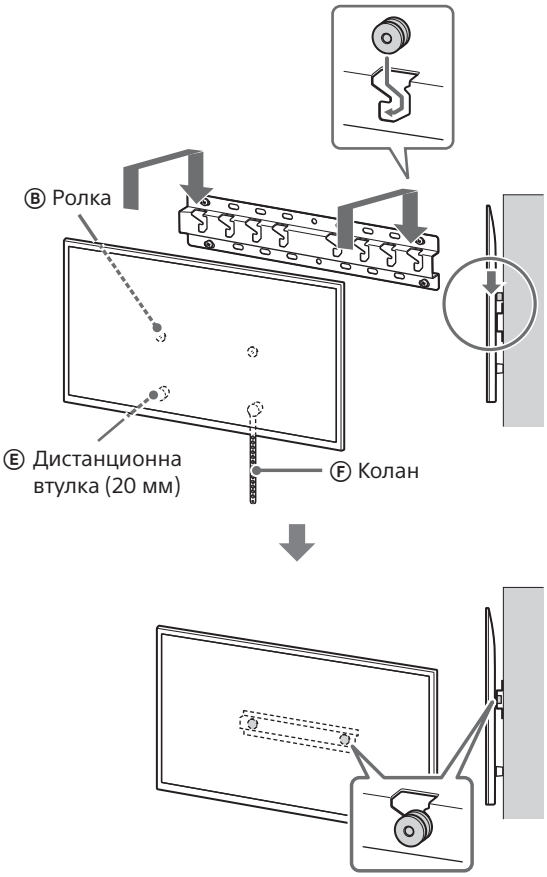

3 Предотвратяване преместването на долната част на телевизора.

- Издърпайте отпуснатата част на колана Ⓕ и я прикрепете плътно към стената.

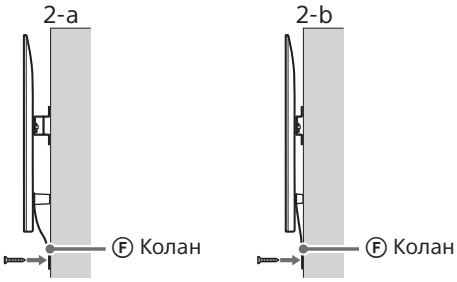

- Използвайте винт с диаметър 5 мм или еквивалентен (не е включен в комплекта).

Забележка

- Опитайте леко да издърпате долната част на телевизора, към себе си за да се уверите, че няма да се премести. Ако се премести, той не е закрепен правилно и коланът Ⓕ трябва отново да се закрепи здраво.

Потвърдете приключването на монтажа

Проверете следните точки.

- Ролките Ⓑ са закачени здраво за основата (20) Ⓐ или адаптера на основата Ⓘ.
- Кабелите не са усукани или притиснати.
- Коланът Ⓕ е затегнат и няма хлабина.

ПРЕДУПРЕЖДЕНИЕ

- Неправилното поставяне на захранващия кабел и т.н. може да причини пожар или електрически удар поради късо съединение. С оглед на безопасността проверете дали монтажът е завършен.

Друга информация

Когато сваляте телевизора, изпълнете процедурата на монтажа в обратен ред.

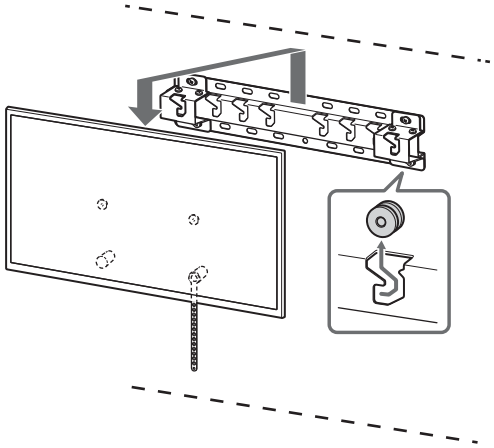

ПРЕДУПРЕЖДЕНИЕ

- Необходими са две или повече лица (три или повече лица за телевизори от или над 189,3 см (75 инча)) за транспортиране на голям телевизор (с изключение на Египет).
  Необходими са две или повече лица (три или повече лица за телевизори от или над 75 инча (189,3 см)) за транспортиране на голям телевизор (само за Египет).

Sony Duvar Askı Aparatını Kullanma Hakkında Montaj Bilgileri (SU-WL450)

Desteklenen modeller*1*2:
*1 Gerçek model adlarında “x”/“xx”, bir modele özgü numara ve/veya karakterleri ifade eder.
*2 Sadece kısıtlı bölgede/ülkede.

K-85XR9xM2 / 85XR7xM2 / 75XR9xM2 / 75XR7xM2 / 65XR9xM2 / 65XR7xM2 / 55XR7xM2 / 50XR7xM2

Y-85XR9xM2 / 85XR7xM2 / 75XR9xM2 / 75XR7xM2 / 65XR9xM2 / 65XR7xM2 / 55XR7xM2 / 50XR7xM2

FW-85BZ4xP / 85BZ3xP / 75BZ4xP / 75BZ3xP / 65BZ4xP / 65BZ3xP / 55BZ4xP / 55BZ3xP / 50BZ3xP / 43BZ3xP

Bu kılavuzda belirtilen “TV” ürün adı, modelinize bağlı olarak değişiklik gösterebilir. Gerçek ürün adı için Kullanım Kılavuzu veya Başvuru Kılavuzu’na başvurun.

Müşterilerimize
Ürünü koruma ve güvenlik nedenleriyle, Sony TV’nizin montajının Sony satıcıları veya lisanslı yükleniciler tarafından gerçekleştirilmesini önemle önerir. Kendiniz kurmaya çalışmayın.

Sony Satıcıları ve Yüklenicilerine
Montaj, periyodik bakım ve bu ürünün incelenmesi sırasında güvenliğe son derece dikkat edin.

Özellikle duvarın TV’nin ağırlığına dayanacak kadar güçlü olup olmadığını belirlemek için bu ürünün montajı için yeterli derece uzmanlık gerekir. Bu ürünün duvara takılması konusunda Sony satıcılarına veya lisanslı yüklenicilere güvenin ve montaj sırasında güvenliğe yeterince dikkat edin. Sony, montajın yanlış yöntemle veya uygunsuz şekilde yapılmasından kaynaklanan hasar veya yaralanmalardan sorumlu değildir.

Güvenlik ve doğru kurulum için, Duvar Askı Aparatı Kullanım Talimatlarını, TV Kurulum Kılavuzunu ve bu kılavuzdaki talimatları izleyin.

Duvar Askı Aparatı

Güvenlik

Bu ürünü satın aldığınız için teşekkür ederiz.

Müşterilerimize

Televizyonu duvara monte etme

⚠ UYARI

PROFESYONEL MONTAJ GEREKLİDİR

Bu ürün; duvarın, televizyonun ağırlığını taşıyabilecek sağlamlıkta olduğunu belirlemek için gerekli eğitimi almış, profesyonel bir montör tarafından monte edilmelidir. Montaj sırasında sağlam şekilde sabitlenmezse televizyon düşebilir ve ciddi yaralanmalara neden olabilir. Sony yanlış taşıma veya montajdan veya belirtilen ürün dışında bir ürünün montajından kaynaklanabilecek hasarlar ve yaralanmalarla ilgili hiçbir sorumluluk kabul etmez. Yasal Haklarınız (varsa) etkilenmez.

Sony Bayilerine

Bu ürünü monte etmek için yeterli derecede uzmanlık gereklidir. Montaj işinin güvenli bir şekilde yapılması için mutlaka bu kullanım kılavuzunun tamamını okuyun. Sony, montajın yanlış yöntemle veya uygunsuz şekilde yapılmasından kaynaklanan hasarlardan veya yaralanmalardan sorumlu değildir. Montajdan sonra lütfen bu kılavuzu müşteriye verin.

Bu kullanım kılavuzunda ürünün doğru kullanımı ve kazaları önlemek için alınması gereken önemli tedbirler açıklanmaktadır. Bu kullanım kılavuzunda verilen tüm talimatların okunması, anlaşılması ve takip edilmesi kullanıcının sorumluluğundadır. Aksi takdirde ciddi yaralanmalar veya maddi hasar meydana gelebilir ve garanti geçersiz kalabilir. Bu kılavuzu ileride başvurmak için saklayın.

Sony ürünleri güvenliğe önem verilerek tasarlanmıştır. Ürünlerin yanlış kullanılması; yangın, elektrik çarpması, ürünün devrilmesi veya ürünün düşmesi sonucunda ciddi yaralanmaya neden olabilir. Bu gibi kazalar önlemek için güvenlik tedbirlerine mutlaka uyun.

PCB içermez

DİKKAT

Belirtilen ürünler

Bu Duvar Askı Aparatı belirtilen televizyonlarla kullanılacak şekilde tasarlanmıştır. Televizyonlar için, Duvar Askı Aparatının kullanılabildiğini doğrulamak amacıyla televizyonların Kullanım Kılavuzuna veya Başvuru Kılavuzuna bakın.

Müşterilerimize

UYARI

Aşağıdaki tedbirlerin alınmaması; yangın, elektrik çarpması veya ürünün düşmesi sonucunda ciddi yaralanmaya veya ölüme neden olabilir.

Montajı mutlaka lisanslı yüklenicilere yaptırın ve montaj sırasında çocukları uzak tutun.

Duvar Askı Aparatı veya televizyon doğru monte edilmezse, aşağıdaki kazalar meydana gelebilir. Montajı mutlaka lisanslı yüklenicilere yaptırın.

- Televizyon düşebilir ve sıyrık veya kırık gibi ciddi bir yaralanmaya neden olabilir.
- Duvar Askı Aparatının monte edileceği duvar sabit değil, pürüzlü veya zemine dik değilse, ünite düşebilir ve yaralanmaya veya malın hasar görmesine neden olabilir. Duvar, televizyonun ağırlığının en az dört katını destekleyebilmelidir. (Televizyonun ağırlığı için Kullanım Kılavuzuna veya Başvuru Kılavuzuna bakın.)
- Duvar Askı Aparatının duvara montajının yeterli derecede sağlam yapılmaması, ünitenin düşmesine ve ciddi yaralanmaya veya malın hasar görmesine neden olabilir.

Televizyonun montajını veya demontajını mutlaka lisanslı yüklenicilere yaptırın.

Televizyonu lisanslı yüklenicilerin dışındaki kişiler taşırsa veya demonte ederse, televizyon düşebilir ve ciddi yaralanmaya veya malın hasar görmesine neden olabilir. Büyük bir televizyon setini taşımak için iki veya daha fazla kişi (189,3 cm (75 inç) ve üzeri televizyon için üç veya daha fazla kişi) gereklidir (Mısır hariç).
Büyük bir televizyon setini taşımak için iki veya daha fazla kişi (75 inç (189,3 cm) ve üzeri televizyon için üç veya daha fazla kişi) gereklidir (yalnızca Mısır).

Televizyonu monte ettikten sonra vidaları, vb. çıkarmayın.

Çıkarırsanız, televizyon düşebilir ve ciddi yaralanmaya veya malın hasar görmesine neden olabilir.

Duvar Askı Aparatının parçalarında değişiklik yapmayın.

Değişiklik yaparsanız, Duvar Askı Aparatı düşebilir ve ciddi yaralanmaya veya malın hasar görmesine neden olabilir.

Belirtilen ürün dışındaki ekipmanları sökmeyin.

Bu Duvar Askı Aparatı yalnızca belirtilen ürünle kullanılacak şekilde tasarlanmıştır. Belirtilen ürünün dışında ekipman monte ederseniz, düşebilir veya kırılabilir ve ciddi yaralanmaya veya malın hasar görmesine neden olabilir.

Duvar Askı Aparatına televizyon dışında bir yük yüklemeyin. Televizyonu sola/sağa, yukarı/aşağı sallamayın.

Çıkarırsanız, televizyon düşebilir ve ciddi yaralanmaya veya malın hasar görmesine neden olabilir.

Televizyona dayanmayın veya asılmayın.

Televizyon üzerinize düşebileceğinden ve ciddi yaralanmaya neden olabileceğinden televizyona dayanmayın veya asılmayın.

DİKKAT

Aşağıdaki tedbirler alınmazsa, ciddi yaralanma veya malda hasar ortaya çıkabilir.

- Kullanılmayan parçaları daha sonra kullanmak üzere güvenli bir yerde sakladığınızdan emin olun. Bunları çocukların ulaşmayacakları bir yerde saklayın.

Temizleme veya bakım sırasında ürüne aşırı güç uygulamayın.

Televizyonun üst kenarına aşırı güç uygulamayın. Çıkarırsanız, televizyon düşebilir ve ciddi yaralanmaya veya malın hasar görmesine neden olabilir.

Tedbirler

- Televizyonu Duvar Askı Aparatı takılı olarak uzun süre kullanırsanız, duvarın yapıldığı malzemeye bağlı olarak arkadaki duvarda veya televizyonun üstünde renk değişimi olabilir veya duvar kağıdı yerinden çıkabilir.
- Duvar Askı Aparatı duvara monte edildikten sonra çıkarılırsa, vida delikleri kalır.
- Duvar Askı Aparatını mekanik titreşimlere maruz kalan bir yerde kullanmayın.

Duvar Askı Aparatını Monte Etme

Sony Bayilerine

UYARI

Aşağıdaki talimatlar yalnızca Sony bayiileri içindir. Bu ürünün montajı, bakımı ve kontrolü sırasında, yukarıda belirtilen güvenlik tedbirlerini okuduğunuzdan ve güvenliğe özellikle önem verdiğinizden emin olun.

TR

Duvar Askı Aparatını televizyonun köşelerinin veya kenarlarının duvar yüzeyinden çıkıntı yaptığı duvar yüzeylerine monte etmeyin.

Duvar Askı Aparatını televizyonun köşelerinin veya kenarlarının duvar yüzeyinden çıkıntı yaptığı, kolon gibi duvar yüzeylerine monte etmeyin. Bir kişi veya nesne televizyonun çıkıntı yapan köşesine veya kenarına çarparsa, yaralanma veya mal hasarı ortaya çıkabilir.

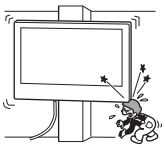

Televizyonu klimanın üzerine veya altına monte etmeyin.

Televizyon klimadan gelen su sızıntısı veya hava akımına uzun süre maruz kalırsa, yangın, elektrik çarpması veya televizyonda arıza meydana gelebilir.

Duvar Askı Aparatını duvara bu kullanım kılavuzundaki talimatlara göre sağlam bir şekilde monte ettiğinizden emin olun.

Vidalardan biri gevşerse veya çıkarsa, Duvar Askı Aparatı düşebilir ve ciddi yaralanmaya veya mal hasarına neden olabilir. Duvarın malzemesi için uygun vidaları kullandığınızdan ve üniteyi 8 mm (veya eşdeğeri) çapında dört veya daha fazla vida kullanarak sağlam bir şekilde monte ettiğinizden emin olun.

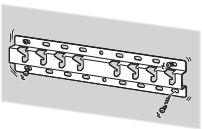

Birlikte verilen vidaları ve ek parçaları bu kullanım kılavuzundaki talimatlara göre doğru bir şekilde kullandığınızdan emin olun. Başka parçalar kullanırsanız, televizyon düşebilir ve bedensel yaralanmaya veya televizyonun hasar görmesine neden olabilir.

Aparatı bu kullanım kılavuzunda açıklanan prosedüre göre doğru bir şekilde monte ettiğinizden emin olun.

Vidalardan biri gevşer veya çıkarsa, televizyon düşebilir ve bedensel yaralanmaya veya televizyonun hasar görmesine neden olabilir.

Vidaları gösterilen konumda iyice sıkıştırdığınızdan emin olun.

Bu yapılmazsa, televizyon düşebilir ve bedensel yaralanmaya veya televizyonun hasar görmesine neden olabilir.

Montaj sırasında televizyonu darbeye maruz bırakmamaya dikkat edin.

Televizyon darbeye maruz bırakılırsa, düşebilir veya parçalarına ayrılabilir. Bu, yaralanmaya neden olabilir.

Televizyonu dik ve düz bir duvara monte ettiğinizden emin olun.

Bu yapılmazsa, televizyon düşebilir ve yaralanmaya neden olabilir.

Televizyon doğru şekilde monte edildikten sonra, kabloları doğru şekilde sabitleyin.

Kişiler veya nesneler kablolara takılırsa, yaralanma veya televizyonda hasar ortaya çıkabilir.

AC güç kablosunun veya bağlantı kablosunun sıkışmasına izin vermeyin.

AC güç kablosu veya bağlantı kablosu ünite ile duvar arasına sıkışırsa veya güç uygulanarak bükülür veya kıvrılırsa, iç iletkenler ortaya çıkabilir ve bu durum, kısa devreye veya elektrik kesilmesine neden olabilir. Bu durum, yangına veya elektrik çarpmasına neden olabilir.

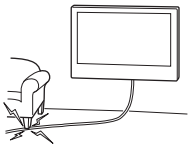

Duvar Askı Aparatını duvara sabitlemek için gereken vidalar ürünle birlikte verilmez.

Duvar Askı Aparatını monte ederken duvar malzemesi ve yapısı için uygun vidaları kullanın.

Başlamadan önce

- Bu kılavuzda gösterilen Televizyon resimleri, işlemlere dair net açıklamalar sağlamak için kullanılan örneklerdir. Bu nedenle, resimler gerçek Televizyonunuzdan farklı görünebilir.

Duvarınızın malzemesi nedir?

Öncelikle, TV'nin monte edileceği duvarın tipini kontrol edin.

Metal çerçeveli kuru duvar	İçi Dolu Beton veya Beton Blok
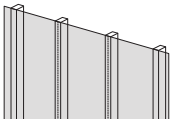	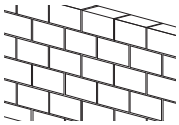
Tedbirler • Maksimum kuru duvar kalınlığı: 16 mm. • İç ahşap saplama vidasının boyutunun genel için 51 mm × 102 mm ve nominal için 38 mm × 89 mm olduğundan emin olun.	**Tedbirler** • Duvar Askı Aparatını doğrudan içi dolu beton duvara monte edin. • İçi dolu beton duvarın en az 203 mm kalınlıkta olduğundan emin olun. • Her bir beton bloğun en az 203 mm × 203 mm × 406 mm boyutunda olduğundan emin olun.

TR

Parçaları kontrol etme

SU-WL450 ile birlikte verilir

- Tüm parçaların bulunduğundan emin olun.
- Bazı parçalar sizin modelinizde kullanılamıyor olabilir.

Ⓐ Taban (20) (×1)	Ⓑ Makara (×2)	Ⓒ Vida (+PSW 6 × 20) (×4)	Ⓓ Vida (+PSW 4 × 20) burç ile (×2)
Ⓔ Ara Parçası (20 mm) (×2)	Ⓕ Kayış (×1)	Ⓖ Burç (20) (M4) (×2)	Ⓗ Vida (+PSW 4 × 20) (×2)
Ⓘ Taban Adaptörü (×2)	Ⓙ Vida (+PSW 4 × 10) (×8)	Ⓚ Ara Parçası (60 mm) (×2)	Ⓛ Vida (+PSW 6 × 50) (×2)
Ⓜ Burç (M4) (×2)	Ⓝ Vida (+PSW 4 × 50) (×2)		

TV ile birlikte verilir

Duvar Askı Aparatı VS (×4)*1

*1 Sadece kısıtlı bölgede/ülkede/modelde.

Montaj için hazırlanma

- Kurulumdan önce televizyonun Kullanım Kılavuzunu veya Başvuru Kılavuzunu ve Kurulum Kılavuzunu hazır bulundurun.
- Televizyonunuzun montaj konumunu onaylayın.
- 8 mm çapında dört veya daha fazla vida ve 5 mm çapında veya eşdeğer bir vida hazırlayın (birlikte verilmez). Duvarın malzemesine uygun vidalar seçin.
- Aşağıdaki aletleri hazırlayın:

*1	5,5 mm 10 mm		
*2		1,5 N·m {15 kgf·cm}	*3 1,5 N·m {15 kgf·cm}
	*2 (×4)	(×4) 8 mm × 60 mm	5 mm
*4			

*1 Sadece metal çerçeveli kuru duvarlar için

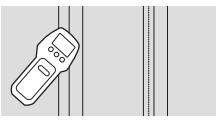

*2 Sadece içi dolu beton veya beton blok duvarlar için
*3 Modele bağlı olarak
*4 Yalnızca 189,3 cm (75 inç) ve üzeri TV'ler için (Mısır hariç)
Yalnızca 75 inç (189,3 cm) ve üzeri TV'ler için (yalnızca Mısır)

TR

Duvar Askı Aparatının duvara montajı

1 Montaj konumuna karar verin.

Duvarda TV için yeterince alan olduğundan ve duvarın TV'nin ağırlığının en az dört katı ağırlık taşıyabileceğinden emin olun.
TV'nin ağırlığı için TV'nizin Kullanım Kılavuzuna veya Başvuru Kılavuzuna bakın.

Not
- TV'niz duvara monte edildiğinde, TV'nin üst tarafı öne doğru biraz eğilir.
- Kurulum konumunu televizyonu izleyeceğiniz yerden kontrol etmenizi öneririz.

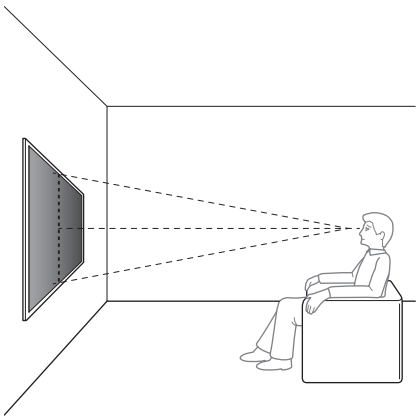

2 Aşağıda gösterildiği gibi duvara montaj tarzını seçin.

2-a: Standart montaj

2-b: İnce montaj

- Duvara Duvar Askı Aparatı kurulumu için ölçümlere ilişkin bu kullanım kılavuzunun sonundaki "Teknik Özellikler" bölümüne bakın.

UYARI
- 2-b seçildiğinde, Arka terminale erişim sınırlıdır.

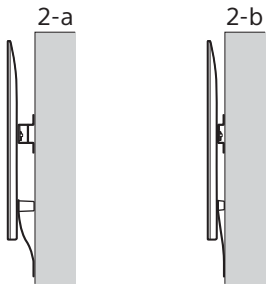

3 Standart montaj (2-a) seçilirse:

Vidayı (+PSW 4 × 10) Ⓙ kullanarak Taban Adaptörünü Ⓘ Tabana (20) Ⓐ takın.

- Taban Adaptörü Ⓘ takma konumu için bu kullanım kılavuzunun sonundaki "Teknik Özellikler" bölümüne bakın.

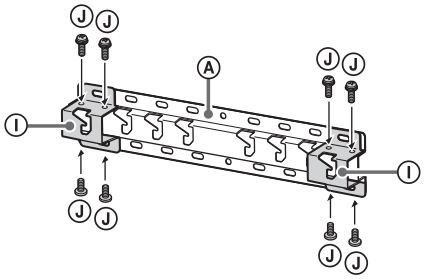

Ör., Taban Adaptörünü Ⓘ "a" konumuna takma

İnce montaj (2-b) seçilirse:

Bu adımı atlayın.

4 Tabanı (20) Ⓐ kurmak için vidaların konumuna karar verin.

- "Teknik Özellikler" bölümüne bakın.

UYARI
- Televizyonun monte edileceği duvarın sağlamlığını belirleyin. Gerekirse duvarı yeterli derecede güçlendirin.
- Televizyonun monte edildiği duvar, televizyonun en az **dört katı** ağırlığı destekleyebilmelidir. (Televizyonun ağırlığı için Kullanım Kılavuzuna veya Başvuru Kılavuzuna bakın.)

Standart montaj (2-a) seçilirse:
Taban Adaptörünün Ⓘ delik konumlarını kullanın.

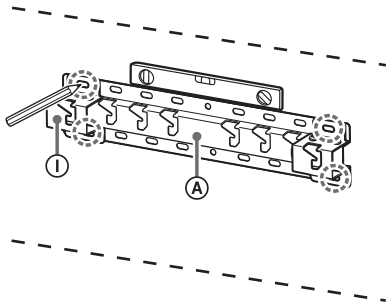

Ör., Tabanın (20) Ⓐ takılacağı "a" konumundaki işaret

İnce montaj (2-b) seçilirse:

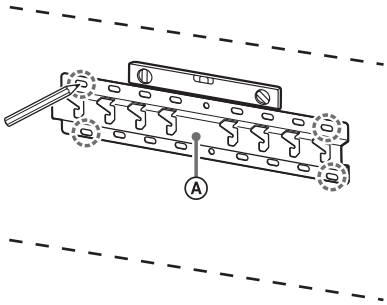

Ör., Tabanın (20) Ⓐ takılacağı "a" konumundaki işaret

5 İşaretlerin bulunduğu noktalara kılavuz delikleri delin.

Duvarda deliklerin delineceği konumun TV'nin ağırlığının en az dört katını destekleyebilecek kadar yeterince güçlü olduğundan emin olun.

Metal çerçeveli kuru duvarlarda delik delme:

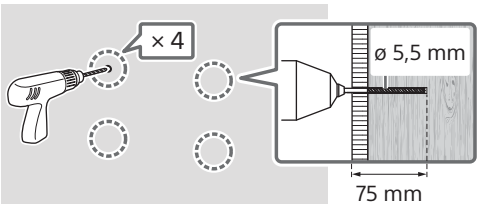

Not
- Pilot delikleri mutlaka 5,5 mm'lik matkap ucu kullanılarak en az 75 mm derinliğinde açılmalıdır.

İçi dolu beton veya beton blok duvarlarda deilk delme:

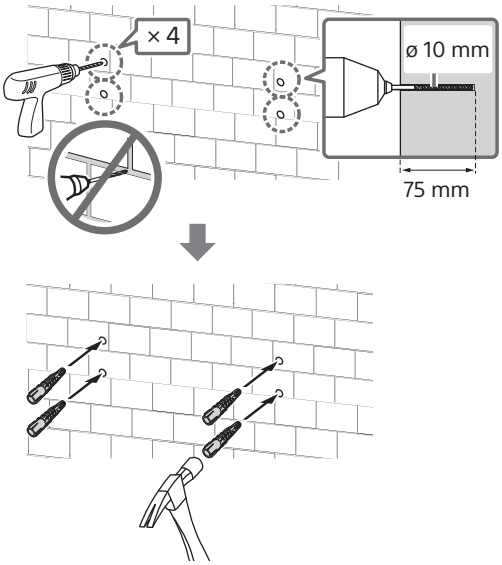

Not
- Pilot delikleri mutlaka 10 mm'lik matkap ucu kullanılarak en az 75 mm derinliğinde açılmalıdır.

6 Taban (20) Ⓐ'yı uygun vidalar (birlikte verilmez) kullanarak duvara monte edin.

Not
- 8 mm çapında veya eşdeğer dört veya daha fazla vida kullanın (birlikte verilmez).
- Bir su terazisi kullanarak Taban (20) Ⓐ'nın düz olup olmadığını kontrol edin.

Standart montaj (2-a) seçilirse:
Dört vidayı taban (20) Ⓐ ile Taban Adaptörünün Ⓘ deliklerine takın.

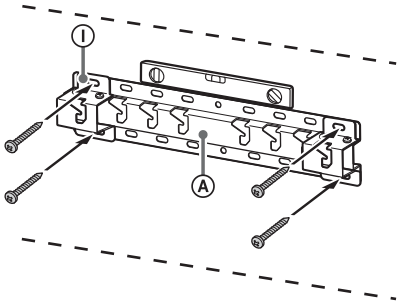

Ör., Tabanı (20) Ⓐ "a" konumuna takma

İnce montaj (2-b) seçilirse:

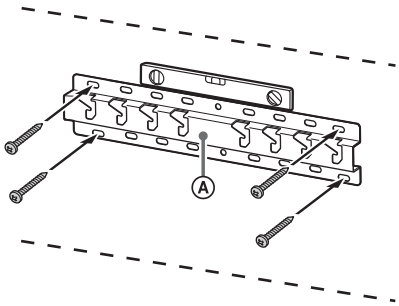

Ör., Tabanı (20) Ⓐ "a" konumuna takma

7 189,3 cm (75 inç) ve üzeri (Mısır hariç) 75 inç (189,3 cm) ve üzeri (yalnızca Mısır)

Kurulum konumunu duvara işaretleyin.

Maskeleme bandı (birlikte verilmez) kullanarak televizyonun konumunu Taban (20) Ⓐ veya Taban Adaptörünün Ⓘ yakınında işaretleyin.
- TV montaj yeri için duvar işaretlemesi ile ilgili olarak bu kullanım kılavuzunun sonundaki "Teknik Özellikler" bölümüne bakın.

TR

189,3 cm (75 inç) ve üzeri hariç (Mısır hariç) 75 inç (189,3 cm) ve üzeri hariç (yalnızca Mısır)
Bu adımı atlayın.

Televizyonun montajı için hazırlanma

Çalıştırma yöntemleri modele bağlı olarak değişiklik gösterebilir. “Televizyonun montajı için hazırlanma” bölümüne bakın, sayfa 523.

Televizyonu duvara monte etme

189,3 cm (75 inç) üzeri (Mısır hariç) 75 inç (189,3 cm) üzeri (yalnızca Mısır)

UYARI

- Büyük bir televizyon setini taşımak için iki veya daha fazla kişi (189,3 cm (75 inç) ve üzeri televizyon için üç veya daha fazla kişi) gereklidir (Mısır hariç).
  Büyük bir televizyon setini taşımak için iki veya daha fazla kişi (75 inç (189,3 cm) ve üzeri televizyon için üç veya daha fazla kişi) gereklidir (yalnızca Mısır).

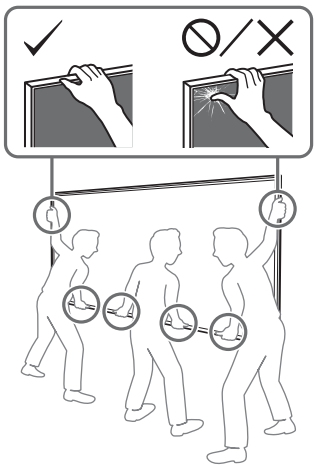

1 Televizyonu kaldırın.

- Makaraların Ⓑ Taban (20) Ⓐ veya Taban Adaptörüne Ⓘ asılacağı konum için, Taban Adaptörü Ⓘ takma konumu hakkında bu kullanım kılavuzunun sonundaki “Teknik Özellikler” bölümüne bakın.
- Televizyonu tutarken televizyonun arka tarafının Taban (20) Ⓐ veya Taban Adaptörünün Ⓘ arka tarafına değdiğinden emin olun.

Not

- Televizyonu iki elinizle sıkı bir şekilde tutun ve Kayış Ⓕ ile televizyonun alt kısmının maskeleme bandıyla aynı hizada olduğundan emin olun.
- Televizyonu üç kişiyle taşıyın ve televizyonun önündeki kişi, diğerlerinin konumu ayarlaması için kılavuzluk etsin.

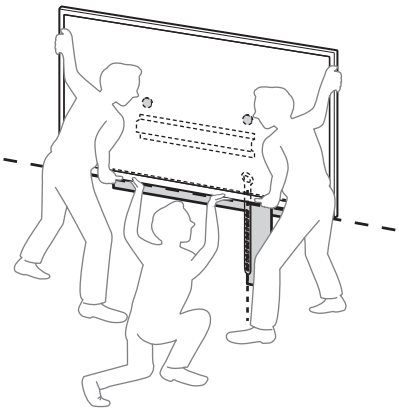

- Televizyonu duvara monte ederken, özellikle televizyonu aşağıdan destekleyen kişi çok dikkatli olmalıdır; çünkü televizyon seti düşebilir ve ciddi bedensel yaralanmalara ve hatta ölüme neden olabilir.

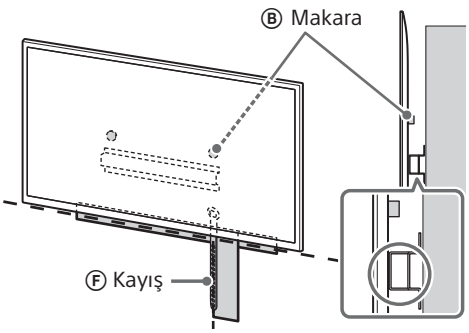

2 Televizyonu Taban (20) Ⓐ veya Taban Adaptörü Ⓘ üzerine monte edin.

- Televizyonu yavaşça aşağıya doğru kaydırın ve televizyonun arkasına takılı Makaraları Ⓑ deliklerin şeklini doğrulayarak Taban (20) Ⓐ ya da Taban Adaptörüne Ⓘ takın.
- Televizyonu duvara monte ettikten sonra, MakaralarınⒷ Tabana (20) Ⓐ veya Taban Adaptörüne Ⓘ sıkı bir şekilde kilitlendiğinden emin olun.
- Televizyonun düşmeyeceğinden emin olmak için her iki elinizi de yavaşça bırakın.

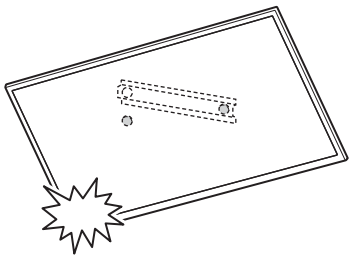

- Televizyonu duvara taktıktan sonra maskeleme bandını duvardan çıkarın.

TR

Standart montaj (2-a) seçilirse:

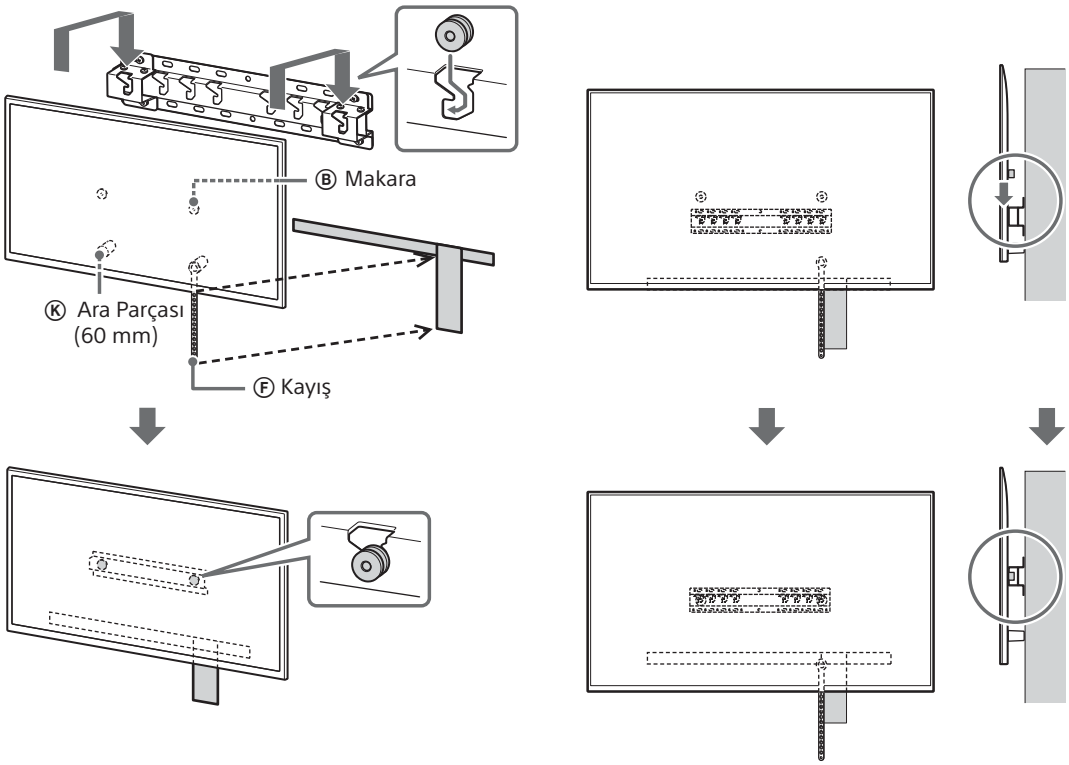

İnce montaj (2-b) seçilirse:

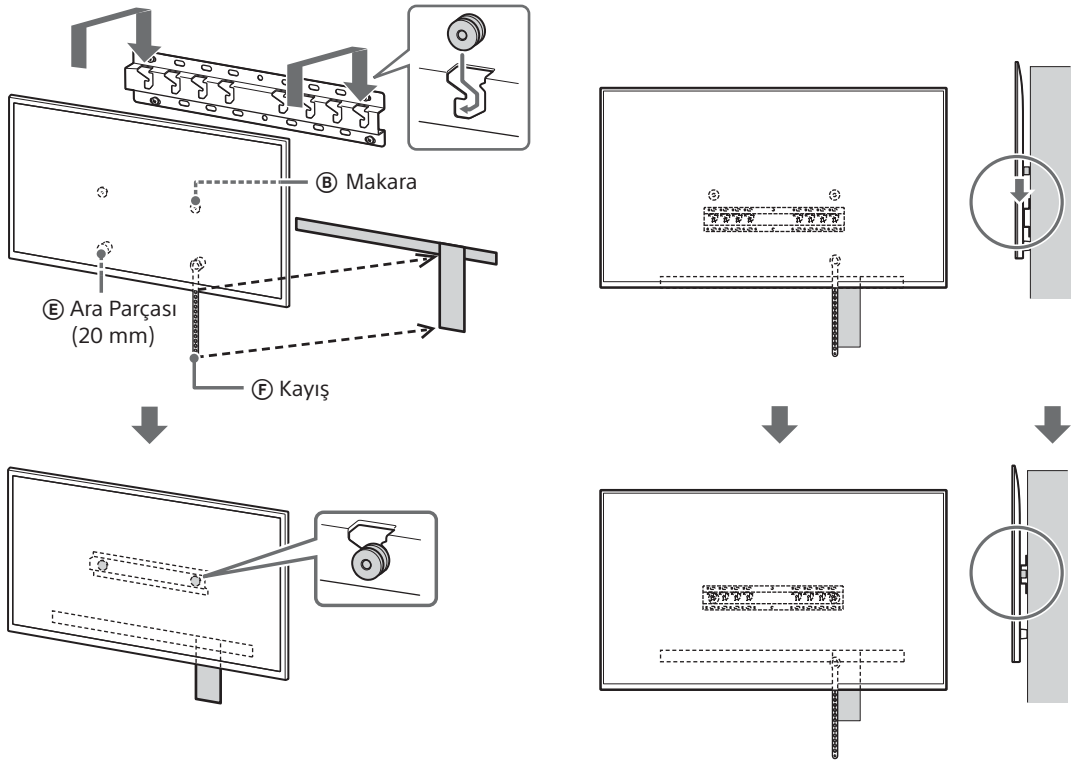

3 Televizyonun altının kaymasını önleme.

- Kayışın Ⓕ gevşek tarafını tutun ve duvara sıkıca takın.

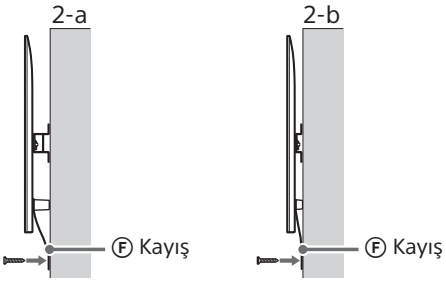

- 5 mm çapında veya eşdeğer vida kullanın (birlikte verilmez).

Not

- Televizyonun altını hafifçe kendinize doğru çekmeyi deneyerek ileri doğru oynamadığından emin olun. Herhangi bir oynama varsa, doğru sabitlenmemiştir ve Kayış Ⓕ tekrar sıkıca sabitlenmelidir.

189,3 cm (75 inç) üzeri hariç (Mısır hariç)
75 inç (189,3 cm) üzeri hariç (yalnızca Mısır)

UYARI

- Büyük bir televizyon setini taşımak için iki veya daha fazla kişi (189,3 cm (75 inç) ve üzeri televizyon için üç veya daha fazla kişi) gereklidir (Mısır hariç).
  Büyük bir televizyon setini taşımak için iki veya daha fazla kişi (75 inç (189,3 cm) ve üzeri televizyon için üç veya daha fazla kişi) gereklidir (yalnızca Mısır).

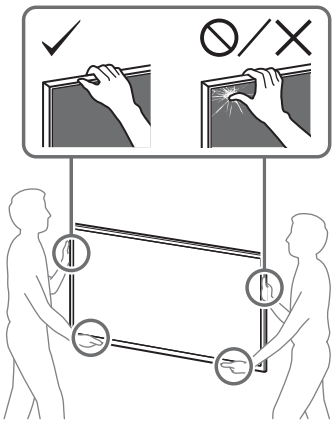

1 Televizyonu kaldırın.

- Makaraların Ⓑ Taban (20) Ⓐ veya Taban Adaptörüne Ⓘ asılacağı konum için, Taban Adaptörü Ⓘ takma konumu hakkında bu kullanım kılavuzunun sonundaki “Teknik Özellikler” bölümüne bakın.
- Televizyonu tutarken televizyonun arka tarafının Taban (20) Ⓐ veya Taban Adaptörünün Ⓘ arka tarafına değdiğinden emin olun.

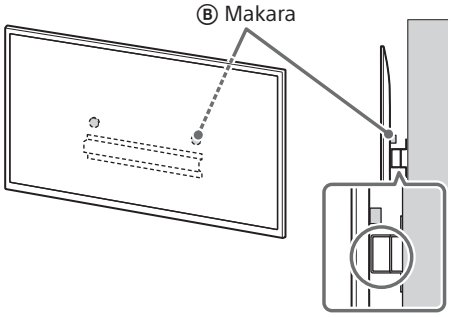

Not

- Televizyonu iki elinizle sıkı bir şekilde tutun.

2 Televizyonu Taban (20) Ⓐ veya Taban Adaptörü Ⓘ üzerine monte edin.

- Televizyonu yavaşça aşağıya doğru kaydırın ve televizyonun arkasına takılı Makaraları Ⓑ deliklerin şeklini doğrulayarak Taban (20) Ⓐ ya da Taban Adaptörüne Ⓘ takın.
- Televizyonu duvara monte ettikten sonra, MakaralarınⒷ Tabana (20) Ⓐ veya Taban Adaptörüne Ⓘ sıkı bir şekilde kilitlendiğinden emin olun.
- Televizyonun düşmeyeceğinden emin olmak için her iki elinizi de yavaşça bırakın.

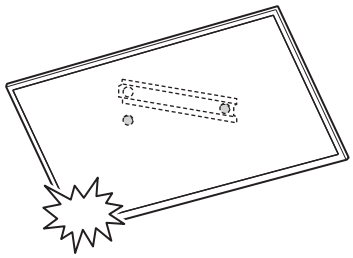

TR

Standart montaj (2-a) seçilirse:

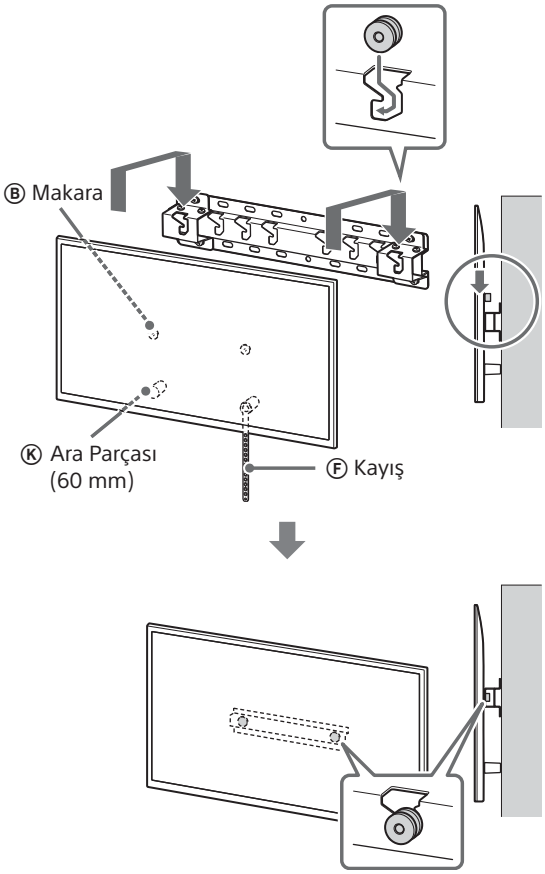

İnce montaj (2-b) seçilirse:

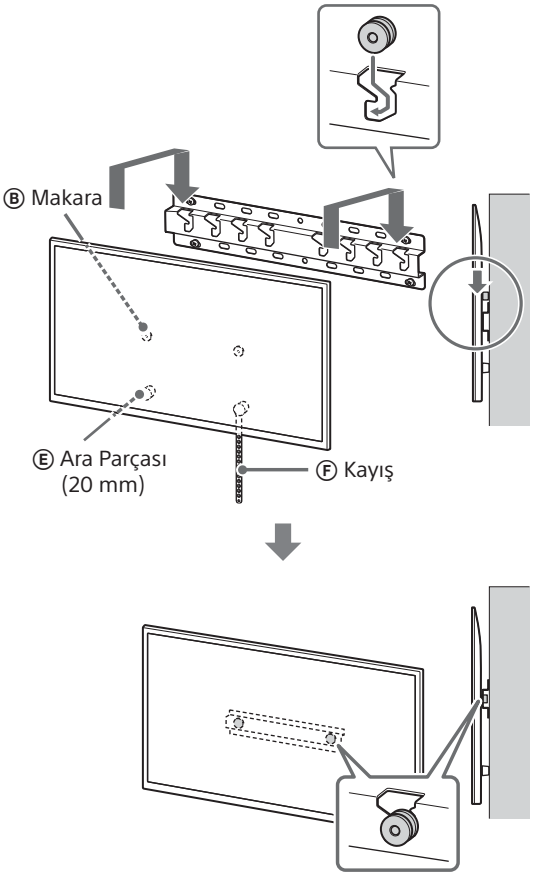

3 Televizyonun altının kaymasını önleme.

- Kayışın Ⓕ gevşek tarafını tutun ve duvara sıkıca takın.

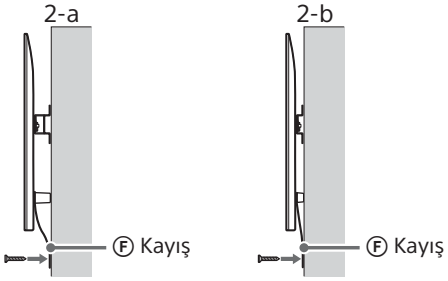

- 5 mm çapında veya eşdeğer vida kullanın (birlikte verilmez).

Not

- Televizyonun altını hafifçe kendinize doğru çekmeyi deneyerek ileri doğru oynamadığından emin olun. Herhangi bir oynama varsa, doğru sabitlenmemiştir ve Kayış Ⓕ tekrar sıkıca sabitlenmelidir.

Montajın tamamlandığını onaylama

Aşağıdaki noktaları kontrol edin.

- Makaraların Ⓑ Tabana (20) Ⓐ veya Taban Adaptörüne Ⓘ sıkı bir şekilde asıldığından emin olun.
- Güç kablosu ve kablo bükülü veya sıkıştırılmış olmamalıdır.
- Kayış Ⓕ sıkı olmalı, gevşek olmamalıdır.

UYARI

- AC güç kablosu vb.'nin yanlış yerleştirilmesi, kısa devreye ve dolayısıyla yangına veya elektrik çarpmasına neden olabilir. Montajın güvenli bir şekilde tamamlandığından emin olun.

Diğer bilgiler

Televizyonu çıkarırken, önceki kurulum prosedürünü ters yönde izleyin.

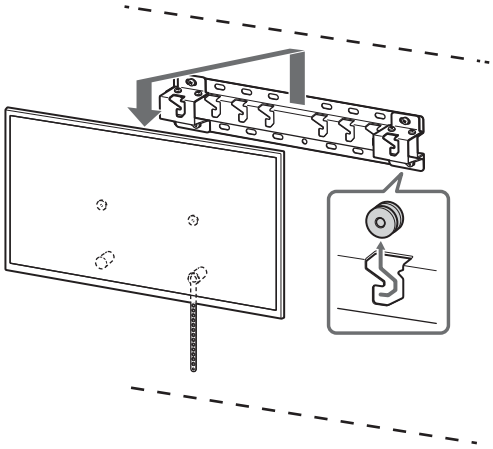

UYARI

- Büyük bir televizyon setini taşımak için iki veya daha fazla kişi (189,3 cm (75 inç) ve üzeri televizyon için üç veya daha fazla kişi) gereklidir (Mısır hariç).
  Büyük bir televizyon setini taşımak için iki veya daha fazla kişi (75 inç (189,3 cm) ve üzeri televizyon için üç veya daha fazla kişi) gereklidir (yalnızca Mısır).

TR

Сведения об использовании кронштейна для настенной установки Sony (SU-WL450)

Поддерживаемые модели*1*2:

*1 В актуальных именах моделей знак “x”/“xx” обозначает числа и/или символы, характерные для каждой модели.

*2 Только для определенных регионов/стран.

K-85XR9xM2 / 85XR7xM2 / 75XR9xM2 / 75XR7xM2 / 65XR9xM2 / 65XR7xM2 / 55XR7xM2 / 50XR7xM2

Y-85XR9xM2 / 85XR7xM2 / 75XR9xM2 / 75XR7xM2 / 65XR9xM2 / 65XR7xM2 / 55XR7xM2 / 50XR7xM2

FW-85BZ4xP / 85BZ3xP / 75BZ4xP / 75BZ3xP / 65BZ4xP / 65BZ3xP / 55BZ4xP / 55BZ3xP / 50BZ3xP / 43BZ3xP

Название продукта “Телевизор”, указанное в данном руководстве, может отличаться в зависимости от модели. Фактическое название продукта см. в руководстве по эксплуатации или справочнике.

К сведению покупателей
Для обеспечения сохранности изделия и из соображений безопасности компания Sony настоятельно рекомендует привлекать для установки телевизора только дилеров или лицензированных подрядчиков Sony. Не пытайтесь выполнить установку самостоятельно.

К сведению дилеров и подрядчиков Sony
Уделяйте повышенное внимание безопасности во время установки, периодического обслуживания и осмотра данного изделия.

Для правильной установки данного изделия необходим достаточный опыт, в особенности при определении того, в состоянии ли стена выдержать вес телевизора. Обязательно привлеките для установки этого изделия на стену дилеров или лицензированных подрядчиков Sony и строго соблюдайте технику безопасности при выполнении работ по установке. Компания Sony не несет ответственности за любые поломки или травмы, вызванные неправильным обращением с изделием или его неправильной установкой.

Для безопасной и надлежащей установки см. инструкции по эксплуатации кронштейна для настенной установки, руководство по установке телевизора и указания данного руководства.

Название продукта Кронштейн для настенной установки:

Кронштейн для настенной установки

Безопасность

Благодарим за покупку этого изделия.

К сведению покупателей

Установка телевизора на стену

⚠ ПРЕДУПРЕЖДЕНИЕ

ТРЕБУЕТСЯ ПРОФЕССИОНАЛЬНАЯ УСТАНОВКА

Данное изделие должен устанавливать квалифицированный специалист, умеющий определять прочность стены, которая должна выдерживать вес телевизора. Если телевизор не закрепить должным образом при установке, он может упасть и причинить тяжелые травмы. Компания Sony не несет ответственность за любые повреждения или травмы, вызванные неправильным обращением или ненадлежащей установкой, либо установкой любого другого изделия, кроме указанного. Это не влияет на ваши законные права (если таковые имеются).

Для дилеров Sony

Для установки данного изделия требуется достаточный опыт. Для безопасной установки устройства обязательно внимательно прочтите настоящее руководство по эксплуатации. Sony не несет ответственности в случае повреждения или получения травм в результате неправильного обращения или ненадлежащей установки. По окончании установки передайте это руководство покупателю.

В этом руководстве по эксплуатации приведены важные меры предосторожности и информация по обеспечению надлежащего обращения с изделием, которые необходимы для предотвращения несчастных случаев. Вы обязаны прочитать, полностью понять и соблюдать все инструкции, изложенные в настоящем руководстве по эксплуатации. Несоблюдение этого требования может привести к тяжелым травмам или повреждению имущества и стать причиной аннулирования гарантии. Сохраните настоящее руководство для использования в будущем.

Изделия Sony разработаны с учетом требований по безопасности. Однако неправильное использование изделий может стать причиной получения серьезных травм вследствие поражения электрическим током, возгорания, опрокидывания или падения изделия. Во избежание возникновения таких несчастных случаев обязательно соблюдайте соответствующие меры предосторожности.

Дата изготовления указана на изделии и упаковке на этикетке со штрих-кодом в следующем формате: YYYY/MM, где YYYY - год, MM - месяц изготовления.

Производитель: Сони Корпорейшн,
1-7-1 Конан Минато-ку Токио,
108-0075 Япония
Сделано в Китае

ВНИМАНИЕ

Указанные изделия

Данный кронштейн для настенной установки предназначен для отдельных моделей телевизоров. См. руководство по эксплуатации или справочник к телевизорам для проверки возможности использования кронштейна для настенной установки.

К сведению покупателей

ПРЕДУПРЕЖДЕНИЕ

Несоблюдение приведенных ниже мер предосторожности может стать причиной смерти или получения серьезных травм вследствие поражения электрическим током, возгорания, опрокидывания или падения изделия.

Поручите установку лицензированным подрядчикам и не допускайте детей к месту установки.

Неправильная установка кронштейна для настенной установки или телевизора может стать причиной перечисленных ниже несчастных случаев. Для выполнения установки обязательно обратитесь к лицензированным подрядчикам.

- Телевизор может упасть и стать причиной получения серьезных травм, например ушибов или переломов.
- Если стена, на которой выполняется установка кронштейна для настенной установки, неустойчивая, неровная или не вертикальная, изделие может упасть и получить повреждения или стать причиной травм или повреждения имущества. Стена должна выдерживать вес, по крайней мере, в четыре раза превышающий вес телевизора. (Информацию о весе см. в руководстве по эксплуатации или справочнике для телевизора.)
- Если установка кронштейна для настенной установки выполняется на недостаточно прочной стене, изделие может упасть и получить повреждения или стать причиной травм или повреждения имущества.

Меры предосторожности в отношении детей

- Не позволяйте детям взбираться на телевизор.
- Храните мелкие детали вне досягаемости детей, чтобы они не могли случайно проглотить их.

Для перемещения или демонтажа телевизора обязательно обратитесь к лицензированным подрядчикам.

Если транспортировка или демонтаж телевизора выполняется не лицензированными подрядчиками, он может упасть и стать причиной травм или повреждения имущества. Для переноски телевизора больших размеров требуются два или более человек (три или более человек для переноски телевизора с диагональю 189,3 см (75 дюймов) и более) (кроме Египта).
Для переноски телевизора больших размеров требуются два или более человек (три или более человек для переноски телевизора с диагональю 75 дюймов (189,3 см) и более) (только Египет).

После монтажа телевизора не вынимайте винты и т. д.

В противном случае телевизор может упасть и стать причиной травм или повреждения имущества.

Не разбирайте и не меняйте детали кронштейна для настенной установки.

В противном случае кронштейн для настенной установки может упасть и стать причиной травм или повреждения имущества.

Не устанавливайте на кронштейн какое-либо другое оборудование, кроме указанного.

Этот кронштейн для настенной установки предназначен для использования только с указанными изделиями. Если на данном монтажном кронштейне крепится оборудование, не предназначенное для такой установки, оно может упасть или получить повреждения, а также может стать причиной травм или повреждения имущества.

RU

Во избежание перегрузки кронштейна для настенной установки не устанавливайте на нем ничего, кроме телевизора.
Не трясите телевизор влево/вправо, вверх/вниз.

В противном случае телевизор может упасть и стать причиной травм или повреждения имущества.

Не опирайтесь на телевизор и не держитесь за него.

Не опирайтесь на телевизор и не держитесь за него, так как он может упасть и стать причиной получения серьезных травм.

ВНИМАНИЕ

При несоблюдении следующих мер предосторожности существует вероятность получения травм или повреждения имущества.

- Обязательно сохраните в безопасном месте неиспользованные детали для использования в дальнейшем. Храните их вне досягаемости детей.

Чистку устройства или уход за ним необходимо осуществлять, не прикладывая чрезмерных усилий.

Не перегружайте верхнюю часть телевизора. В противном случае телевизор может упасть и стать причиной травм или повреждения имущества.

Меры предосторожности

- Если телевизор, установленный на кронштейне для настенной установки, используется в течение длительного времени, то в зависимости от материала стены позади или над телевизором могут выцвести стены или отстать обои.
- После демонтажа кронштейна для настенной установки в стене останутся отверстия.
- Не используйте кронштейн для настенной установки в местах с механическими вибрациями.

Порядок установки кронштейна для настенной установки

Для дилеров Sony

ПРЕДУПРЕЖДЕНИЕ

Следующие инструкции предназначены только для дилеров Sony. Обязательно прочтите правила техники безопасности и соблюдайте особые меры предосторожности во время установки, обслуживания и проверки данного изделия.

Не устанавливайте кронштейн для настенной установки на таких стенах, где края телевизора будут выступать за края стены.

Не устанавливайте кронштейн для настенной установки на таких поверхностях стен (например, на колоннах), где края телевизора будут выступать за края поверхности стены. Задев за выступающие края телевизора, можно получить травму или повредить имущество.

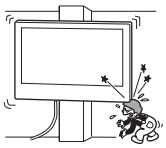

Не устанавливайте телевизор под кондиционером или над ним.

Если в течение продолжительного промежутка времени телевизор подвержен воздействию конденсата или потока воздуха из кондиционера, это может стать причиной возгорания телевизора, поражения электрическим током или неисправности телевизора.

Обязательно надежно прикрепите кронштейн для настенной установки к стене, следуя инструкциям, приведенным в настоящем руководстве по эксплуатации.

Если какой-либо из винтов ослаблен или выпал, кронштейн для настенной установки может упасть и стать причиной травм или повреждения имущества. При выполнении монтажа обязательно используйте винты, которые соответствуют материалу стены, и надежно установите устройство, используя не менее четырех винтов 8 мм (или аналогичных).

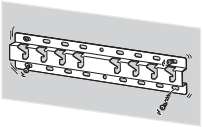

Обязательно используйте входящие в комплект винты и детали для крепления и строго следуйте инструкциям, приведенным в данном руководстве по эксплуатации. Если при установке телевизора были использованы иные крепежные материалы, телевизор может упасть и получить повреждения или стать причиной травм.

Обязательно выполняйте сборку кронштейна, точно следуя инструкциям, изложенным в настоящем руководстве по эксплуатации.

Если какой-либо из винтов ослаблен или выпал, телевизор может упасть, что может стать причиной повреждения телевизора или получения травм.

Надежно затяните винты в предназначенных для них крепежных отверстиях.

В противном случае, телевизор может упасть, что может стать причиной повреждения телевизора или получения травм.

Следите за тем, чтобы во время установки телевизор не подвергался воздействию толчков.

Толчки могут вызвать падение и порчу телевизора. Это может привести к травме.

Устанавливайте телевизор на стене только в том случае, если она плоская и расположена под прямым углом к полу.

В противном случае телевизор может упасть и стать причиной травм.

После надлежащей установки телевизора обеспечьте безопасное расположение кабелей.

Кабели, представляющие препятствия для людей и объектов, могут стать причиной получения серьезных травм или повреждения телевизора.

Не допускайте защемления кабеля питания и соединительных кабелей.

Если кабель питания или соединительный кабель будет зажат между устройством и стеной или с силой изогнут или перекручен, то изоляция внутренних проводов может быть нарушена, что может стать причиной короткого замыкания или обрыва. Это может вызвать возгорание или привести к поражению электрическим током.

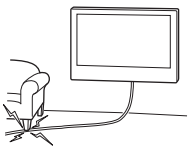

Винты, крепящие кронштейны для настенной установки к стене, в комплект поставки не входят.

При монтаже кронштейна для настенной установки используйте винты, соответствующие материалу и структуре стены.

Изделия должны храниться в картонной упаковке в темном, сухом, чистом и хорошо вентилируемом помещении в удалении от мест хранения кислот и щелочей. Температура хранения: от –20 °C до +60 °C. Влажность хранения: < 80 %.

RU

Перед началом работы

- Рисунки телевизора, приведенные в этом руководстве, являются примерами, используемыми для объяснения операций. По этой причине рисунки могут отличаться от вашего телевизора.

Каков материал стены?

Прежде всего проверьте тип стены, на которую устанавливается телевизор.

Стена из гипсокартона со стойками	Монолитная бетонная конструкция или бетонный блок
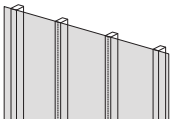	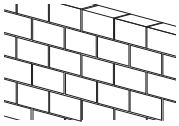
Меры предосторожности • Максимальная толщина сухой стены: 16 мм. • Убедитесь, что внутренний размер деревянного стержня не менее 51 мм × 102 мм в качестве стандартного или 38 мм × 89 мм в качестве номинального.	**Меры предосторожности** • Устанавливайте кронштейн для настенной установки непосредственно на сплошную бетонную стену. • Убедитесь, что толщина сплошной бетонной стены составляет не менее 203 мм. • Убедитесь, что размер каждого бетонного блока составляет не менее 203 мм × 203 мм × 406 мм.

Проверка комплектации

Прилагается к SU-WL450

- Проверьте комплектность товара.
- Некоторые детали могут не использоваться для вашей модели.

Ⓐ Основание (20) (×1)	Ⓑ Шкив (×2)	Ⓒ Винт (+PSW 6 × 20) (×4)	Ⓓ Винт (+PSW 4 × 20) с втулкой (×2)
Ⓔ Прокладка (20 мм) (×2)	Ⓕ Лента (×1)	Ⓖ Втулка (20) (M4) (×2)	Ⓗ Винт (+PSW 4 × 20) (×2)
Ⓘ Адаптер основания (×2)	Ⓙ Винт (+PSW 4 × 10) (×8)	Ⓚ Прокладка (60 мм) (×2)	Ⓛ Винт (+PSW 6 × 50) (×2)
Ⓜ Втулка (M4) (×2)	Ⓝ Винт (+PSW 4 × 50) (×2)		

Прилагается к телевизору

Крепление для настенной установки VS (×4)*1

*1 Только для определенных регионов/стран/моделей.

RU

Подготовка к установке

- Перед установкой приготовьте руководство по эксплуатации или справочник, а также руководство по установке.
- Выберите место установки телевизора.
- Подготовьте четыре или более винтов диаметром 8 мм и один винт диаметром 5 мм или его эквивалент (не входит в комплект поставки). Выберите винты в соответствии с материалом стены.
- Подготовьте следующие инструменты:

*1	5,5 мм 10 мм		
*2		1,5 Н·м {15 кгс·см}	*3 1,5 Н·м {15 кгс·см}
	*2 (×4)	(×4) 8 мм × 60 мм	5 мм
*4			

*1 Только для гипсокартона с дюбелями

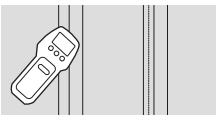

*2 Только для полнотелого бетона или бетонных блоков
*3 В зависимости от модели
*4 Только для телевизора с диагональю 189,3 см (75 дюймов) и больше (кроме Египта)
Только для телевизора с диагональю 75 дюймов (189,3 см) и больше (только Египет)

Монтаж кронштейна для настенной установки на стену

1 Определите местоположение для установки.

Убедитесь, что на стене, на которую будет устанавливаться телевизор, имеется достаточно пространства для телевизора и что эта стена способна выдержать вес, по крайней мере, в четыре раза превышающий вес устанавливаемого телевизора.
Информацию о весе телевизора см. в руководстве по эксплуатации или справочнике для телевизора.

Примечание

- При установке телевизора на стену верхняя часть телевизора слегка наклоняется вперед.
- Рекомендуется проверить расположение телевизора с места просмотра.

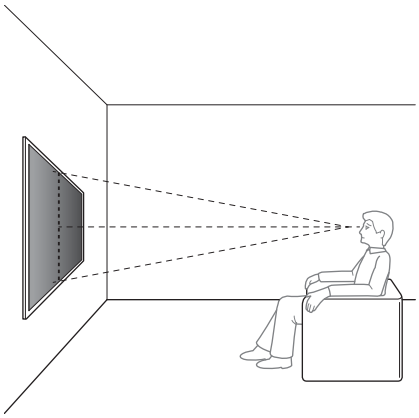

2 Выберите способ настенной установки, как показано ниже.

2-a: Стандартное крепление
2-b: Компактная установка

- Информацию о размерах для установки с использованием кронштейна для настенной установки см. в разделе “Технические характеристики” в конце настоящего руководства по эксплуатации.

ПРЕДУПРЕЖДЕНИЕ

- При выборе пункта 2-b ограничен доступ к задним разъемам.

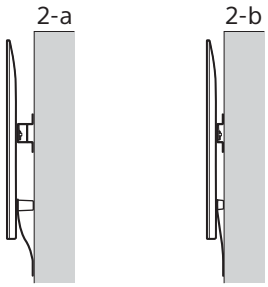

3 Если выбрано стандартное крепление (2-a):

Прикрепите адаптер основания Ⓘ с помощью винта (+PSW 4 × 10) Ⓙ к основанию (20) Ⓐ.

- Сведения о месте прикрепления адаптера основания Ⓘ см. в разделе “Технические характеристики” в конце данного руководства по эксплуатации.

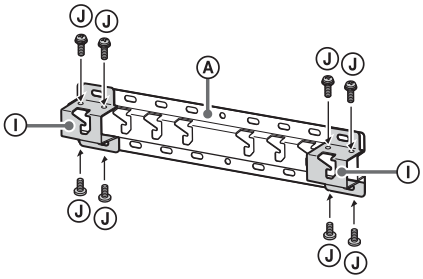

Пример, прикрепление адаптера основания Ⓘ в месте “a”

Если выбрана компактная установка (2-b):

Пропустите этот шаг.

4 Определите местоположение винтов для установки основания (20) Ⓐ.

- См. “Технические характеристики”.

ПРЕДУПРЕЖДЕНИЕ

- Определите прочность стены, на которую будет установлен телевизор. При необходимости укрепите стену.
- Стена, на которой будет установлен телевизор, должна выдерживать вес, превышающий вес телевизора, по крайней мере, **в четыре раза**. (Информацию о весе см. в руководстве по эксплуатации или справочнике для телевизора.)

RU

Если выбрано стандартное крепление (2-a):
Используйте положение отверстий в адаптере основания Ⓘ.

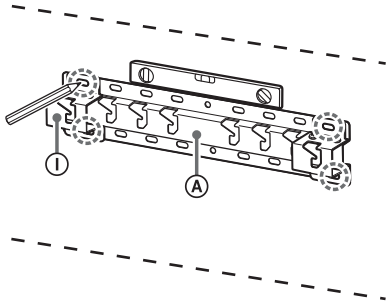

Пример, разметка в месте “a” для прикрепления основания (20) Ⓐ

Если выбрана компактная установка (2-b):

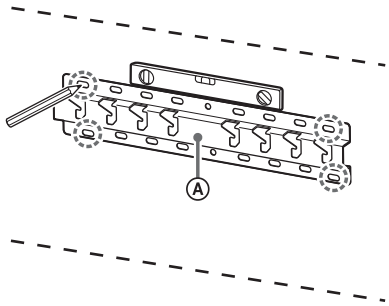

Пример, разметка в месте “a” для прикрепления основания (20) Ⓐ

5 Просверлите опорные отверстия по нанесенным меткам.

Убедитесь, что на место на стене, где будут просверлены отверстия, обладает достаточной прочностью, чтобы выдержать вес, по крайней мере, в четыре раза превышающий вес устанавливаемого телевизора.

Сверление стены из гипсокартона со стойками:

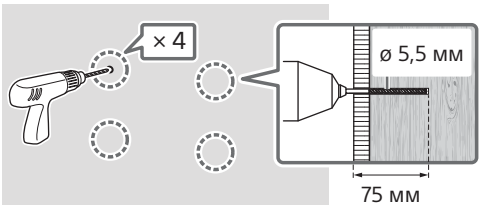

Примечание
- Установочные отверстия необходимо просверлить на глубину 75 мм, используя головку сверла диаметром 5,5 мм.

Сверление монолитной бетонной конструкции или бетонного блока:

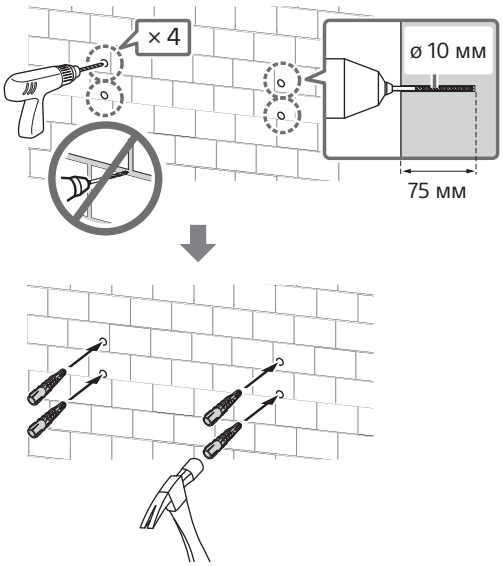

Примечание
- Установочные отверстия необходимо просверлить на глубину 75 мм, используя головку сверла диаметром 10 мм.

6 Установите основание (20) Ⓐ на стену, используя подходящие винты (не входят в комплект поставки).

Примечание
- Используйте четыре или более винтов диаметром 8 мм или аналогичных им (в комплект поставки не входят).
- Проверьте горизонтальность основания (20) Ⓐ с помощью уровня.

Если выбрано стандартное крепление (2-a):
Вставив четыре винта в отверстия адаптера основания Ⓘ, прикрепите его к основанию (20) Ⓐ

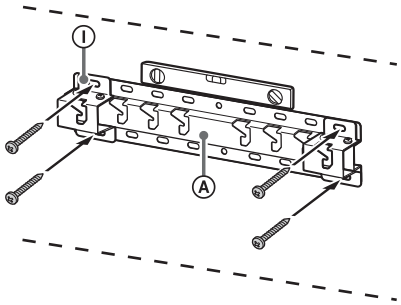

Пример, прикрепление основания (20) Ⓐ в месте “a”

Если выбрана компактная установка (2-b):

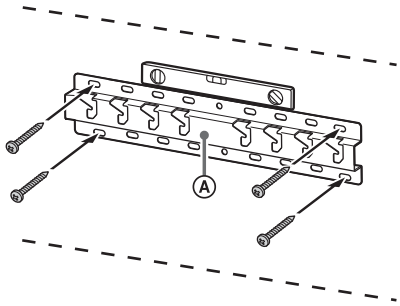

Пример, прикрепление основания (20) Ⓐ в месте “a”

7 189,3 см (75 дюймов) и выше (кроме Египта)
75 дюймов (189,3 см) и выше (только Египет)

Отметьте место установки на стене.

Используйте клейкую ленту и т. д. (не входит в комплект), чтобы отметить местоположение телевизора рядом с основанием (20) Ⓐ или адаптером основания Ⓘ.

- Сведения о разметке стены в месте установки телевизора см. в разделе “Технические характеристики” в конце данного руководства по эксплуатации.

За исключением 189,3 см (75 дюймов) и выше (кроме Египта)
За исключением 75 дюймов (189,3 см) и выше (только Египет)

Пропустите этот шаг.

Подготовка к установке телевизора

Методы эксплуатации могут различаться в зависимости от модели. См. раздел “Подготовка для установки телевизора” на стр. 523.

Установка телевизора на стену

189,3 см (75 дюймов) и выше (кроме Египта)
75 дюймов (189,3 см) и выше (только Египет)

ПРЕДУПРЕЖДЕНИЕ

- Для переноски телевизора больших размеров требуются два или более человек (три или более человек для переноски телевизора с диагональю 189,3 см (75 дюймов) и более) (кроме Египта).
  Для переноски телевизора больших размеров требуются два или более человек (три или более человек для переноски телевизора с диагональю 75 дюймов (189,3 см) и более) (только Египет).

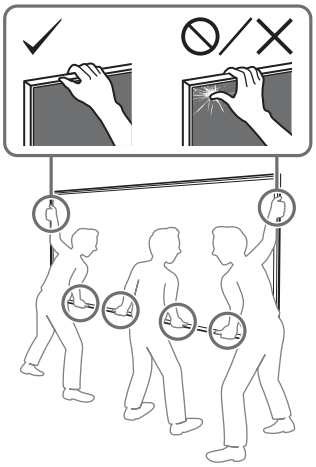

1 Поднимите телевизор.

- Сведения о местоположении шкивов Ⓑ для крепления основания (20) Ⓐ или адаптера основания Ⓘ см. в разделе “Технические характеристики” в конце данного руководства по эксплуатации, содержащем сведения о месте прикрепления адаптера основания Ⓘ.
- Убедитесь, что задняя панель телевизора соприкасается с основанием (20) Ⓐ или адаптером основания Ⓘ при удержании телевизора.

RU

Примечание

- Удерживайте телевизор обеими руками и убедитесь, что лента Ⓕ и нижняя часть телевизора выровнены по клейкой ленте.
- Перенос телевизора должен осуществляться тремя людьми: человек, который находится спереди телевизора, должен направлять остальных людей для установки в надлежащее положение.

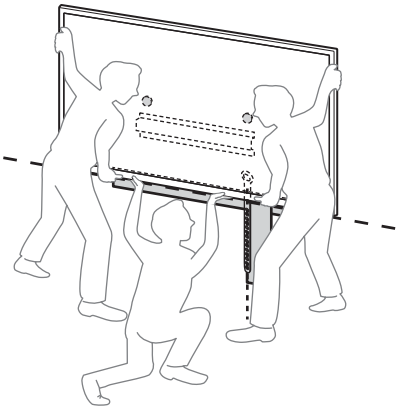

- При установке телевизора на стену необходимо соблюдать осторожность, особенно человеку, который поддерживает телевизор снизу, так как он может упасть и стать причиной серьезных травм или даже смерти.

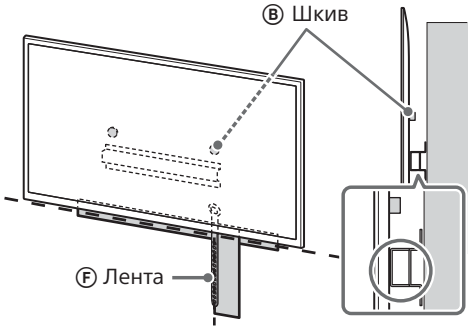

2 Установите телевизор на основание (20) Ⓐ или адаптер основания Ⓘ.

- Осторожно опустите телевизор и установите шкивы Ⓑ, прикрепленные к задней части телевизора, на основание (20) Ⓐ или адаптер основания Ⓘ. Следите за соответствием формы отверстий.
- После установки телевизора на стену убедитесь в том, что шкивы Ⓑ надежно зафиксированы в основании (20) Ⓐ или в адаптере основания Ⓘ.
- Медленно уберите обе руки и убедитесь, что телевизор надежно установлен.

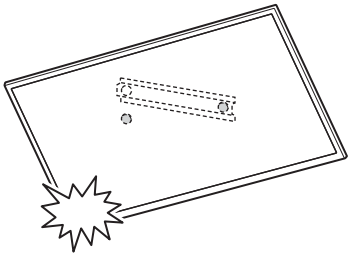

- После установки телевизора на стену удалите клейкую ленту и т. д. со стены.

Если выбрано стандартное крепление (2-a):

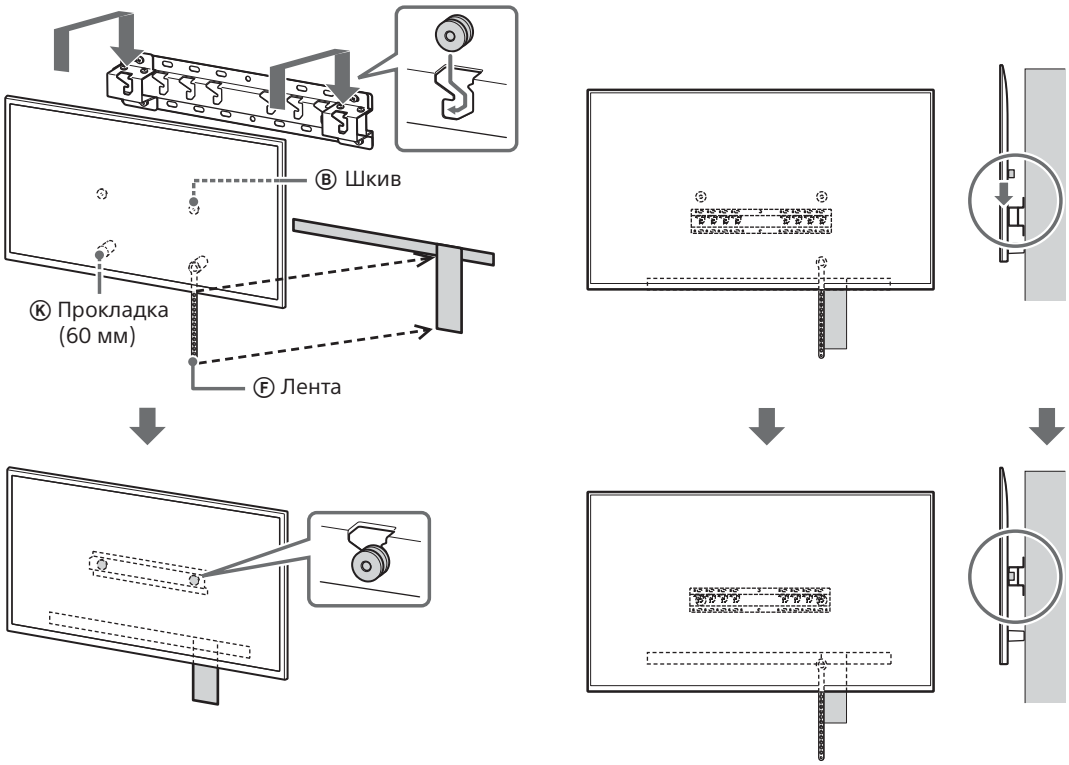

Если выбрана компактная установка (2-b):

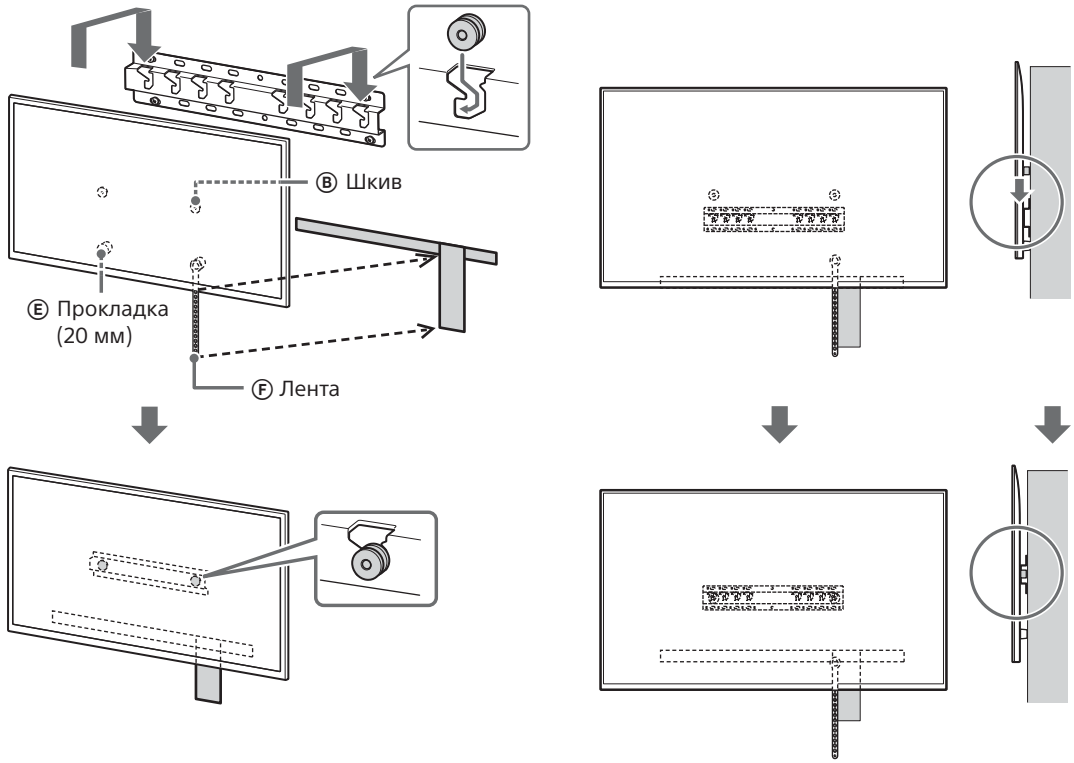

RU

3 Предотвращение смещения нижней части телевизора.

- Устраните зазор ленты Ⓕ и надежно прикрепите её к стене.

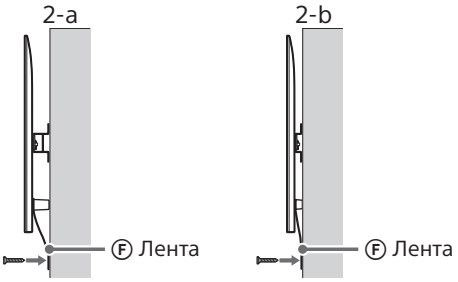

- Используйте винт диаметром 5 мм или его эквивалент (не прилагается).

Примечание

- Слегка потяните нижнюю часть телевизора на себя, чтобы убедиться, что он не движется вперед. Если есть небольшой люфт, значит, крепление не выполнено надлежащим образом, а ленту Ⓕ следует закрепить надежнее.

За исключением 189,3 см (75 дюймов) и выше (кроме Египта)
За исключением 75 дюймов (189,3 см) и выше (только Египет)

ПРЕДУПРЕЖДЕНИЕ

- Для переноски телевизора больших размеров требуются два или более человек (три или более человек для переноски телевизора с диагональю 189,3 см (75 дюймов) и более) (кроме Египта).
  Для переноски телевизора больших размеров требуются два или более человек (три или более человек для переноски телевизора с диагональю 75 дюймов (189,3 см) и более) (только Египет).

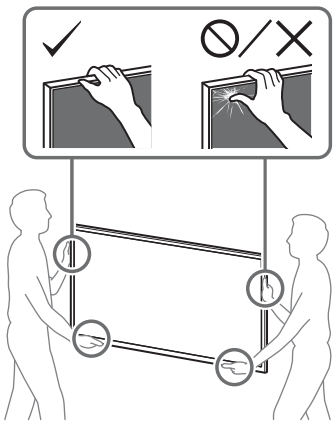

1 Поднимите телевизор.

- Сведения о местоположении шкивов Ⓑ для крепления основания (20) Ⓐ или адаптера основания Ⓘ см. в разделе “Технические характеристики” в конце данного руководства по эксплуатации, содержащем сведения о месте прикрепления адаптера основания Ⓘ.
- Убедитесь, что задняя панель телевизора соприкасается с основанием (20) Ⓐ или адаптером основания Ⓘ при удержании телевизора.

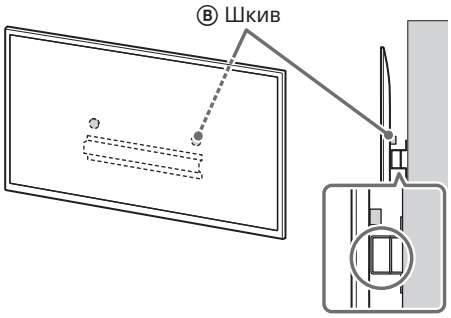

Примечание

- Удерживайте телевизор обеими руками.

2 Установите телевизор на основание (20) Ⓐ или адаптер основания Ⓘ.

- Осторожно опустите телевизор и установите шкивы Ⓑ, прикрепленные к задней части телевизора, на основание (20) Ⓐ или адаптер основания Ⓘ. Следите за соответствием формы отверстий.
- После установки телевизора на стену убедитесь в том, что шкивы Ⓑ надежно зафиксированы в основании (20) Ⓐ или в адаптере основания Ⓘ.
- Медленно уберите обе руки и убедитесь, что телевизор надежно установлен.

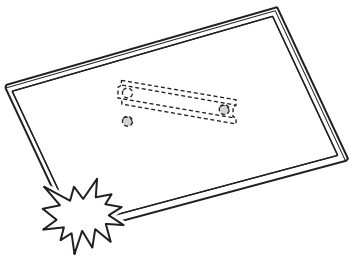

Если выбрано стандартное крепление (2-a):

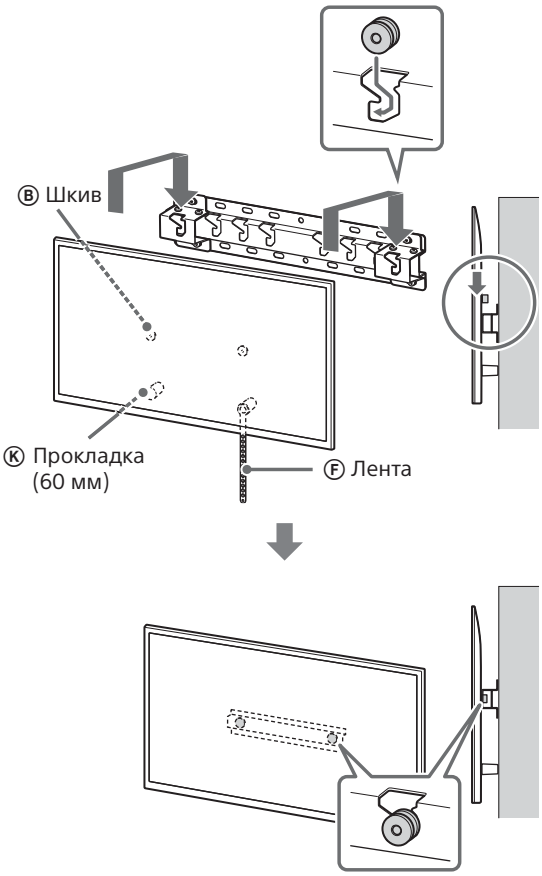

Если выбрана компактная установка (2-b):

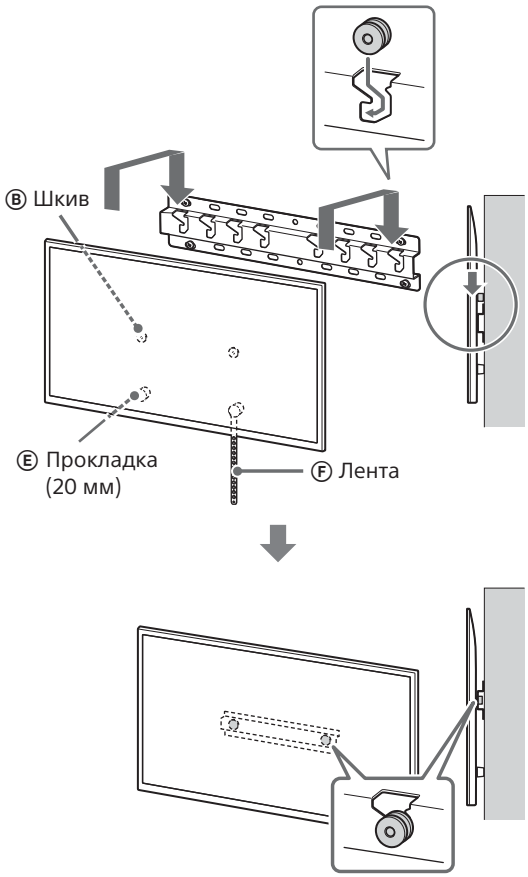

RU

3 Предотвращение смещения нижней части телевизора.

- Устраните зазор ленты Ⓕ и надежно прикрепите её к стене.

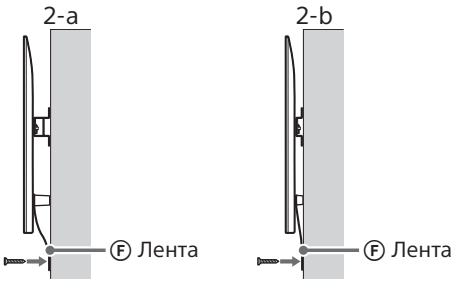

- Используйте винт диаметром 5 мм или его эквивалент (не прилагается).

Примечание

- Слегка потяните нижнюю часть телевизора на себя, чтобы убедиться, что он не движется вперед. Если есть небольшой люфт, значит, крепление не выполнено надлежащим образом, а ленту Ⓕ следует закрепить надежнее.

Проверка выполнения установки

Проверьте следующие пункты.

- Шкивы Ⓑ надежно навешены на основание (20) Ⓐ или адаптер основания Ⓘ.
- Шнур и кабель не перекручены и не защемлены.
- Лента Ⓕ надежно прикреплена без зазора.

ПРЕДУПРЕЖДЕНИЕ

- Неправильное расположение сетевого кабеля и т.д. может привести к возгоранию или поражению электрическим током в результате короткого замыкания. Для обеспечения безопасности убедитесь в том, что все пункты установки выполнены.

Прочая информация

При снятии телевизора выполните описанную выше процедуру в обратной последовательности.

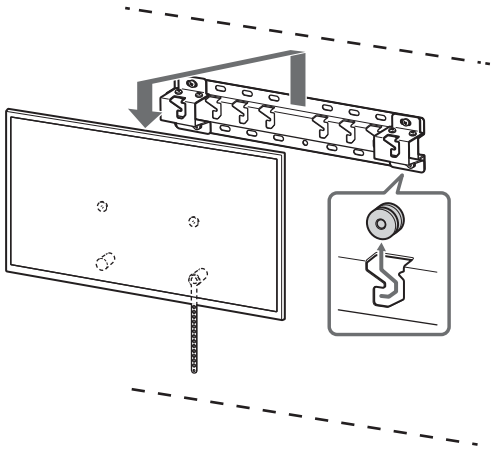

ПРЕДУПРЕЖДЕНИЕ

- Для переноски телевизора больших размеров требуются два или более человек (три или более человек для переноски телевизора с диагональю 189,3 см (75 дюймов) и более) (кроме Египта).
  Для переноски телевизора больших размеров требуются два или более человек (три или более человек для переноски телевизора с диагональю 75 дюймов (189,3 см) и более) (только Египет).

Інформація зі встановлення з використанням кронштейна для настінного кріплення Sony (SU-WL450)

Моделі, що підтримуються*1*2:

*1 Позначка «x»/«xx» відповідає індивідуальними цифрам та/або символам, які присутні в номерах окремих моделей.

*2 Лише для обмеженого регіону/країни.

K-85XR9xM2 / 85XR7xM2 / 75XR9xM2 / 75XR7xM2 / 65XR9xM2 / 65XR7xM2 / 55XR7xM2 / 50XR7xM2

Y-85XR9xM2 / 85XR7xM2 / 75XR9xM2 / 75XR7xM2 / 65XR9xM2 / 65XR7xM2 / 55XR7xM2 / 50XR7xM2

FW-85BZ4xP / 85BZ3xP / 75BZ4xP / 75BZ3xP / 65BZ4xP / 65BZ3xP / 55BZ4xP / 55BZ3xP / 50BZ3xP / 43BZ3xP

UA

Назва виробу «Телевізор», зазначена в цьому посібнику, може відрізнятися в залежності від моделі. Дивіться точну назву виробу в Посібнику з експлуатації або Довідковому посібнику.

До уваги споживачів
Для захисту виробу та з міркувань безпеки компанія Sony настійно рекомендує, щоб встановлення телевізора здійснювалося дилерами або ліцензованими підрядниками Sony. Не намагайтеся встановити його самостійно.

Інформація для дилерів і підрядників Sony
Приділяйте максимальну увагу безпеці під час встановлення, періодичного обслуговування та перевірки виробу.

Для встановлення цього виробу, особливо для визначення міцності стіни, яка повинна витримувати вагу телевізора, необхідно мати достатній досвід. Довіряйте виконання монтажу тільки дилерам чи ліцензованим підрядникам Sony та приділяйте належну увагу безпеці під час встановлення. Компанія Sony не несе жодної відповідальності за збитки й травми, викликані неправильною експлуатацією чи встановленням.

Для безпечного та правильного встановлення слід дотримуватись інструкції з експлуатації кронштейну для настінного кріплення, посібника із налаштування телевізора та вказівок цього керівництва.

Кронштейн для настінного кріплення

Відомості з безпеки

Дякуємо за придбання цього виробу.

До уваги споживачів

Встановлення телевізора на стіні

⚠ ЗАСТЕРЕЖЕННЯ

ДОРУЧАЙТЕ ВСТАНОВЛЕННЯ ПРОФЕСІОНАЛАМ

Цей виріб має бути встановлений фахівцем, який уміє визначати міцність стіни, що повинна витримувати вагу телевізора. Неправильно закріплений телевізор може впасти і завдати важкої травми. Компанія Sony не несе жодної відповідальності за збитки і травми, спричинені неправильним використанням чи встановленням цього виробу, а також застосуванням виробів, відмінних від вказаного. Це не стосується ваших прав передбачених законом (якщо такі є).

До уваги дилерів компанії Sony

Для встановлення цього виробу необхідно мати достатні знання та навички. Обов'язково уважно прочитайте цей посібник з експлуатації, щоб безпечно виконати роботи з монтажу. Компанія Sony не несе відповідальності за шкоду та травми, що виникли через неправильне поводження або неналежно виконаний монтаж. Після встановлення передайте цей посібник споживачу.

У цьому посібнику з експлуатації описано правильне поводження з виробом, а також наведено важливі застережні заходи, необхідні для уникнення нещасних випадків. Уважно прочитайте всі інструкції в цьому посібнику з експлуатації й ретельно виконуйте їх. Недотримання цієї вимоги може спричинити тяжку травму, серйозне пошкодження майна й ануляцію гарантії. Зберігайте цей посібник для перегляду в майбутньому.

Під час розробки продуктів Sony безпека стоїть на першому місці. Однак, неправильне поводження з виробами може призвести до серйозних травм унаслідок пожежі, ураження електричним струмом, перекидання виробу чи його падіння. Щоб запобігти таким випадкам, обов'язково дотримуйтеся правил техніки безпеки.

Дата виготовлення зазначена на виробі та упаковці на етикетці зі штрих-кодом у наступному форматі:
YYYY/MM, де YYYY - рік, MM - місяць виготовлення.

Виробник: Соні Корпорейшн,
1-7-1 Конан Мінато-ку Токіо,
108-0075 Японія
Зроблено в Китаї

ПОПЕРЕДЖЕННЯ

Зазначені вироби

Цей кронштейн для настінного кріплення призначено для використання лише з телевізорами, зазначеними для даного виробу. Інформацію щодо можливості використання кронштейна для настінного кріплення дивіться в Посібнику з експлуатації або Довідковому посібнику до відповідних моделей телевізора.

До уваги споживачів

ЗАСТЕРЕЖЕННЯ

Якщо не дотримуватися наведених нижче застережних заходів, можливі серйозні травми чи смерть унаслідок пожежі, ураження електричним струмом чи падіння виробу.

Обов'язково доручіть установлення підрядникам, які мають ліцензію, та слідкуйте за тим, щоб під час монтажу поруч не було дітей.

Якщо кронштейн для настінного кріплення або телевізор установлено неправильно, можуть статися наведені нижче нещасні випадки. Монтаж мають виконувати підрядники, які мають ліцензію.

- Телевізор може впасти та призвести до таких серйозних травм, як синець або перелом.
- Якщо стіна, на яку встановлюється кронштейн для настінного кріплення, нестабільна, нерівна або неперпендикулярна підлозі, кронштейн може впасти та стати причиною травмування або пошкодження майна. Стіна має бути здатною витримати вагу, що принаймні у чотири рази перевищує вагу телевізора.
  (Вагу телевізора можна дізнатися в Посібнику з експлуатації або Довідковому посібнику.)
- Якщо кронштейн для настінного кріплення встановлюється на стіні недостатньо надійно, кронштейн може впасти та стати причиною травмування або пошкодження майна.

Щодо дітей

- Не дозволяйте дітям залазити на телевізор.
- Тримайте малі деталі поза доступом дітей, щоб діти їх випадково не проковтнули.

Обов'язково доручіть переміщення або демонтування телевізора підрядниками, які мають ліцензію.

Якщо інші особи, окрім підрядників, які мають ліцензію, переміщуватимуть чи демонтуватимуть телевізор, то він може впасти та стати причиною травмування або пошкодження майна. Для перенесення великого телевізора потрібно двоє або більше осіб (троє або більше осіб для телевізора з діагоналлю 189,3 см (75 дюймів) або більшою) (крім Єгипту).
Для перенесення великого телевізора потрібно двоє або більше осіб (троє або більше осіб для телевізора з діагоналлю 75 дюймів (189,3 см) або більшою) (тільки для Єгипту).

Не викручуйте гвинти, тощо, після монтування телевізора.

Якщо зробити це, телевізор може впасти та завдати серйозних травм чи призвести до пошкодження майна.

Не змінюйте деталі кронштейна для настінного кріплення.

Якщо зробити це, кронштейн для настінного кріплення може впасти та завдати серйозних травм чи призвести до пошкодження майна.

Не встановлюйте ніяких інших пристроїв, крім зазначеного виробу.

Цей кронштейн для настінного кріплення призначено для використання лише із зазначеним виробом. У випадку встановлення інших пристроїв, крім зазначених, вони можуть впасти чи зламатися та завдати серйозних травм чи призвести до пошкодження майна.

Не застосовуйте до кронштейна для настінного кріплення інші навантаження, окрім телевізора. Не розхитуйте телевізор уліво/вправо чи вгору/вниз.

Якщо зробити це, телевізор може впасти та завдати серйозних травм чи призвести до пошкодження майна.

Не спирайтеся на телевізор і не чіпляйтеся за нього.

Не спирайтеся на телевізор і не чіпляйтеся за нього, оскільки він може впасти на вас та завдати серйозних травм.

ПОПЕРЕДЖЕННЯ

Якщо не дотримуватися наведених нижче застережних заходів, це може призвести до серйозних травм чи пошкодження майна.

- Зберігайте деталі, що не використовуються, у безпечному місці. Тримайте їх у недоступному для дітей місці.

Під час очищення або обслуговування виробу не прикладайте до нього надмірної сили.

Не прикладайте надмірної сили до верхньої частини телевізора. Якщо зробити це, телевізор може впасти та завдати серйозних травм чи призвести до пошкодження майна.

Застережні заходи

- Якщо телевізор, установлений на кронштейн для настінного кріплення, буде використовуватися протягом тривалого часу, залежно від матеріалу, яким вкрита стіна, поверхня стіни за телевізором чи над ним може знебарвитися або від стіни можуть відклеїтися шпалери.
- Якщо кронштейн для настінного кріплення зняти після того, як його було встановлено на стіні, в стіні залишаться отвори від шурупів.
- Не використовуйте кронштейн для настінного кріплення в місцях, де відбувається механічна вібрація.

Встановлення кронштейна для настінного кріплення

До уваги дилерів компанії Sony

ЗАСТЕРЕЖЕННЯ

Наведені нижче інструкції призначено лише для дилерів компанії Sony. Обов'язково прочитайте застережні заходи, викладені вище, і зверніть особливу увагу на безпеку під час монтажу, обслуговування та перевірки цього виробу.

Не встановлюйте кронштейн для настінного кріплення в місцях на стіні, де краї чи боки телевізора виступають за межі поверхні стіни.

Не встановлюйте кронштейн для настінного кріплення на таких поверхнях, як колони, оскільки в цих місцях краї чи боки телевізора виступають за межі поверхні стіни. Якщо людина чи предмет випадково вдарить по куту чи боковій стороні телевізора, які виступають за край стіни, це може спричинити травму або призвести до пошкодження майна.

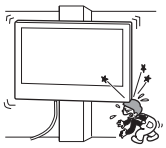

Не встановлюйте телевізор над чи під кондиціонером.

Якщо телевізор протягом тривалого часу зазнає впливу води, що витікає, або потоку повітря з кондиціонера, це може спричинити пожежу, ураження електричним струмом або несправності в роботі телевізора.

Надійно встановлюйте кронштейн для настінного кріплення на стіні відповідно до інструкцій у цьому посібнику з експлуатації.

Якщо гвинти слабо закріплені або випадають, кронштейн для настінного кріплення може впасти і стати причиною травмування або пошкодження майна. Гвинти мають відповідати матеріалу, яким вкрита стіна. Щоб забезпечити надійне встановлення, використовуйте принаймні чотири гвинти діаметром 8 мм (або еквівалент).

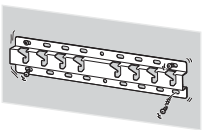

Використовуйте гвинти та допоміжні частини з комплекту постачання належним чином відповідно до інструкцій у цьому посібнику з експлуатації. Використання деталей-замінників може призвести до падіння телевізора та травмування людей чи до пошкодження телевізора.

Збирайте кронштейн належним чином, дотримуючись процедури, описаної в цьому посібнику з експлуатації.

Якщо гвинти слабо закріплені або випадають, телевізор може впасти та травмувати людей або ж телевізор може пошкодитись.

Надійно затягніть гвинти у зазначеному положенні.

Якщо це не зробити, телевізор може впасти та травмувати людей або ж телевізор може пошкодитись.

Під час монтажу слід уникати поштовхів у напрямку телевізора.

У разі поштовху телевізор може впасти або розбитися. Це може стати причиною травмування.

Встановлюйте телевізор на перпендикулярній стіні з рівною поверхнею.

Якщо ця умова не виконується, телевізор може впасти та завдати серйозних травм.

Після монтажу телевізора зафіксуйте кабелі належним чином.

Якщо люди або об'єкти заплутаються в кабелях, це може привести до пошкодження телевізора або травмування.

Слідкуйте за тим, щоб шнур живлення змінного струму або з’єднувальний кабель не був затиснутий.

Якщо шнур живлення змінного струму або з’єднувальний кабель затиснений між виробом та стіною або зігнутий чи скручений із прикладанням сили, його внутрішні провідники можуть оголитися й спричинити коротке замикання або пробивання електричного струму. Це може призвести до пожежі або ураження електричним струмом.

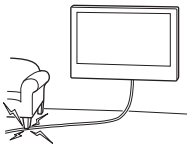

Гвинти, за допомогою яких кронштейн для настінного кріплення кріпиться на стіні, не входять до комплекту постачання.

Під час монтування кронштейна для настійного кріплення використовуйте гвинти відповідно до структури стіни та матеріалу, яким вона вкрита.

Зберігайте вироби в картонній коробці, у темному, сухому, чистому приміщенні з доброю вентиляцією, окремо від місць зберігання кислот і лугів. Температура зберігання: від –20 °C до +60 °C. Вологість зберігання: < 80 %.

Перед початком роботи

- Зображення телевізора на ілюстраціях у цьому посібнику наведено як приклади для наочності опису операцій. Тому фактичний вигляд телевізора може відрізнятися від зображеного на цих ілюстраціях.

З якого матеріалу виготовлено стіну?

Спочатку визначте тип стіни, на якій буде встановлено телевізор.

Гіпсокартон із брусами	Монолітний бетон або бетонні блоки
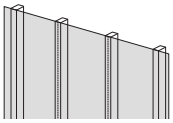	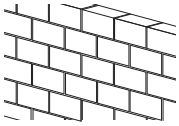
Застережні заходи • Максимальна товщина стіни з гіпсокартону: 16 мм. • Мінімальні розміри внутрішнього дерев'яного бруса: 51 мм × 102 мм (звичайні розміри) або 38 мм × 89 мм (номінальні розміри).	**Застережні заходи** • Встановлюйте кронштейн для настінного кріплення безпосередньо на монолітній бетонній стіні. • Мінімальна товщина монолітної бетонної стіни: 203 мм. • Мінімальні розміри окремого бетонного блока: 203 мм × 203 мм × 406 мм.

UA

Перевірка деталей

Постачається з SU-WL450

- Перевірте, чи всі деталі включено до комплекту постачання.
- Деякі деталі можуть не використовуватися для вашої моделі.

Ⓐ База (20) (×1)	Ⓑ Шків (×2)	Ⓒ Гвинт (+PSW 6 × 20) (×4)	Ⓓ Гвинт (+PSW 4 × 20) із втулкою (×2)
Ⓔ Прокладка (20 мм) (×2)	Ⓕ Ремінь (×1)	Ⓖ Втулка (20) (M4) (×2)	Ⓗ Гвинт (+PSW 4 × 20) (×2)
Ⓘ Перехідник для бази (×2)	Ⓙ Гвинт (+PSW 4 × 10) (×8)	Ⓚ Прокладка (60 мм) (×2)	Ⓛ Гвинт (+PSW 6 × 50) (×2)
Ⓜ Втулка (M4) (×2)	Ⓝ Гвинт (+PSW 4 × 50) (×2)		

Постачається з телевізором

Настінне кріплення VS (×4)*1

*1 Лише для обмеженого регіону/країни/моделі.

Підготовка до встановлення

- Перед встановленням уважно ознайомтесь із Посібником з експлуатації або Довідковим посібником та Посібником із налаштування телевізора.
- Перевірте положення встановлення телевізора.
- Підготуйте принаймні чотири гвинти діаметром 8 мм і один гвинт діаметром 5 мм або еквівалентні (не входять до комплекту постачання). Підберіть гвинти відповідно до матеріалу, яким вкрита стіна.
- Підготуйте показані нижче інструменти:

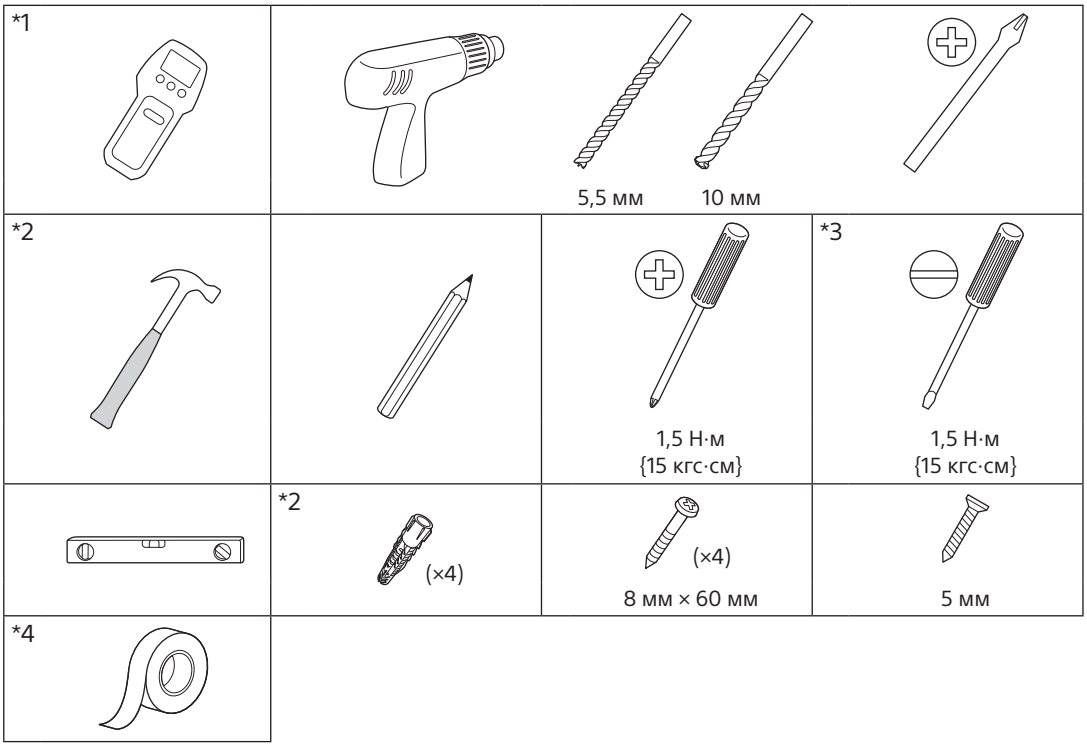

*1 Тільки для стіни з гіпсокартону з брусами

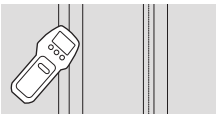

*2 Тільки для стіни з монолітного бетону чи бетонних блоків
*3 Залежно від моделей
*4 Тільки для телевізора розміром 189,3 см (75 дюймів) і вище (крім Єгипту)
Тільки для телевізора розміром 75 дюймів (189,3 см) і вище (тільки для Єгипту)

UA

Встановлення кронштейна для настінного кріплення на стіні

1 Визначте місце встановлення.

Переконайтеся, що стіна має достатні розміри для телевізора та в змозі витримати вагу, щонайменше в чотири рази більшу за вагу телевізора.
Вагу телевізора можна знайти в Посібнику з експлуатації або Довідковому посібнику до телевізора.

Примітка

- Якщо телевізор встановлено на стіні, верхня частина телевізора буде трохи нахилена вперед.
- Обов'язково перевірте, чи зручно дивитися телевізор у вибраному місці.

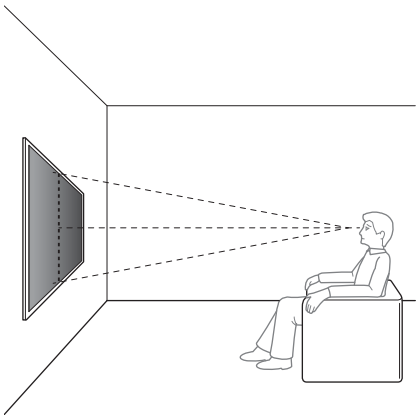

2 Виберіть спосіб настінного кріплення, як показано нижче.

2-a: Стандартне кріплення
2-b: Тонке кріплення

- Розміри для встановлення кронштейна для настінного кріплення на стіні дивіться в розділі «Технічні характеристики» в кінці посібника з експлуатації.

ЗАСТЕРЕЖЕННЯ

- У разі вибору 2-b доступ до гнізд на задній панелі буде обмежений.

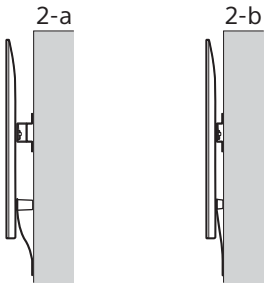

3 **Якщо вибрано стандартне кріплення (2-a):**
Прикріпіть перехідник для бази Ⓘ за допомогою гвинта (+PSW 4 × 10) Ⓙ до бази (20) Ⓐ.

- Місце встановлення перехідника для бази Ⓘ дивіться в розділі «Технічні характеристики» в кінці посібника з експлуатації.

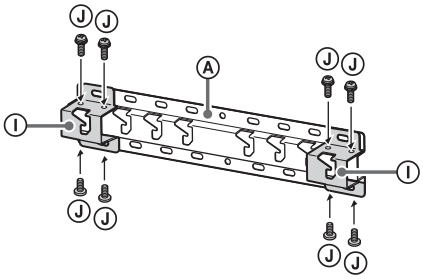

Приклад, установлення перехідника для бази Ⓘ у місці «a»

Якщо вибрано тонке кріплення (2-b):
Пропустіть цей крок.

4 Визначте положення гвинтів для встановлення бази (20) Ⓐ.

- Див. розділ «Технічні характеристики».

ЗАСТЕРЕЖЕННЯ

- Визначте міцність стіни, на яку буде встановлено телевізор. За необхідності зміцніть стіну належним чином.
- Стіна, на якій установлюється телевізор, має бути здатною витримати вагу, що принаймні **в чотири рази** перевищує вагу телевізора. (Вагу телевізора можна дізнатися в Посібнику з експлуатації або Довідковому посібнику.)

Якщо вибрано стандартне кріплення (2-a):
Використовуйте положення отворів для перехідника для бази Ⓘ.

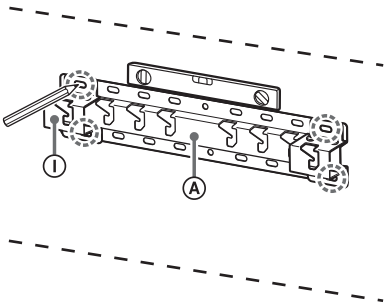

Приклад, розмітка в місці «a» для встановлення бази (20) Ⓐ

Якщо вибрано тонке кріплення (2-b):

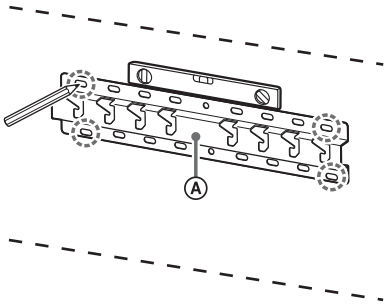

Приклад, розмітка в місці «a» для встановлення бази (20) Ⓐ

5 Просвердліть напрямні отвори в позначених місцях.

Переконайтеся, що стіна в тому місці, де буде просвердлено отвори, є достатньо міцною, щоб витримати вагу, щонайменше в чотири рази більшу за вагу телевізора.

Свердління Гіпсокартону з брусами:

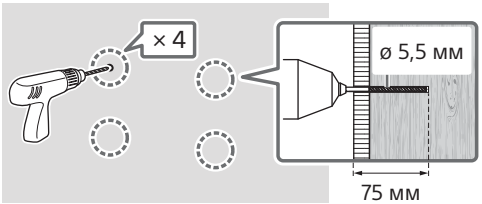

Примітка

- Глибина напрямних отворів — 75 мм, діаметр свердла — 5,5 мм.

Свердління монолітного бетону або бетонних блоків:

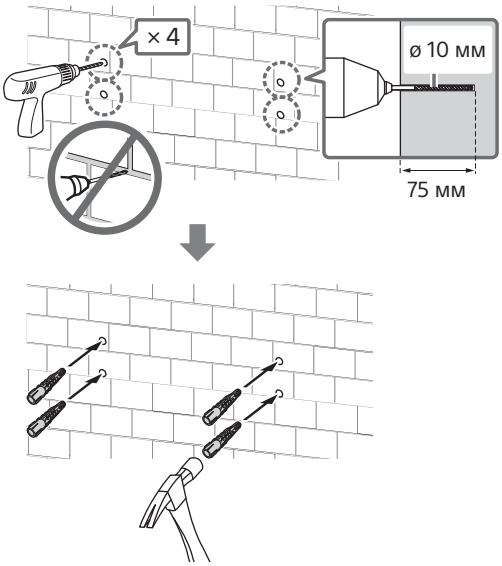

Примітка

- Глибина напрямних отворів — 75 мм, діаметр свердла — 10 мм.

6 Встановіть базу (20) Ⓐ на стіну за допомогою відповідних гвинтів (не входять до комплекту постачання).

Примітка

- Використовуйте принаймні чотири гвинти діаметром 8 мм або еквівалентні (не входять до комплекту постачання).
- Скористайтеся рівнем, щоб розташувати базу (20) Ⓐ горизонтально.

Якщо вибрано стандартне кріплення (2-a):

Вкрутіть чотири гвинти в отвори на перехіднику для бази Ⓘ з базою (20) Ⓐ.

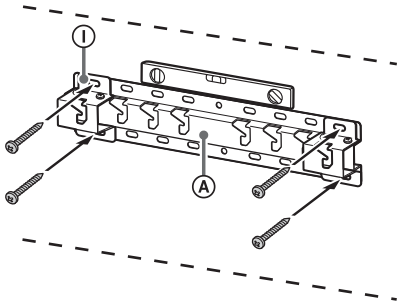

Приклад, установлення бази (20) Ⓐ у місці «a»

Якщо вибрано тонке кріплення (2-b):

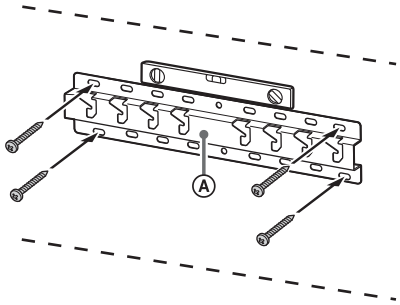

Приклад, установлення бази (20) Ⓐ у місці «a»

UA

7 **189,3 см (75 дюймів) або більше (крім Єгипту)**
75 дюймів (189,3 см) або більше (тільки для Єгипту)
Розмітьте місце монтажу на стіні.

За допомогою малярної стрічки чи подібного матеріалу (не входить до комплекту постачання) розмітьте розташування телевізора біля бази (20) Ⓐ або перехідника для бази Ⓘ.

- Розмітку на стіні в місці встановлення телевізора дивіться в розділі «Технічні характеристики» в кінці посібника з експлуатації.

За виключенням 189,3 см (75 дюймів) або більше (крім Єгипту)
За виключенням 75 дюймів (189,3 см) або більше (тільки для Єгипту)
Пропустіть цей крок.

Підготовка до встановлення телевізора

Способи роботи можуть відрізнятися в залежності від моделі. Див. «Підготування до встановлення телевізора» на стор. 523.

Установлення телевізора на стіні

189,3 см (75 дюймів) або більше (крім Єгипту)
75 дюймів (189,3 см) або більше (тільки для Єгипту)

ЗАСТЕРЕЖЕННЯ

- Для перенесення великого телевізора потрібно двоє або більше осіб (троє або більше осіб для телевізора з діагоналлю 189,3 см (75 дюймів) або більшою) (крім Єгипту).
  Для перенесення великого телевізора потрібно двоє або більше осіб (троє або більше осіб для телевізора з діагоналлю 75 дюймів (189,3 см) або більшою) (тільки для Єгипту).

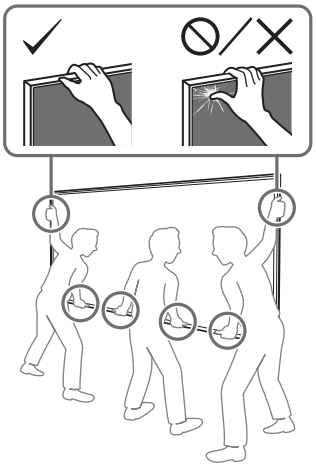

1 Підніміть телевізор.

- Місця розташування шківів Ⓑ для підвішування на базі (20) Ⓐ або перехіднику для бази Ⓘ, місце встановлення перехідника для бази Ⓘ дивіться в розділі «Технічні характеристики» в кінці посібника з експлуатації.
- Тримаючи телевізор, переконайтеся, що задня панель телевізора торкається бази (20) Ⓐ або перехідника для бази Ⓘ.

Примітка

- Надійно тримайте телевізор обома руками. Ремінь Ⓕ у нижній частині телевізора має бути вирівняний за малярною стрічкою.

- Тримати телевізор повинні троє людей. Той, хто розташовується спереду відносно телевізора, має давати вказівки іншим, щоб вирівняти положення.

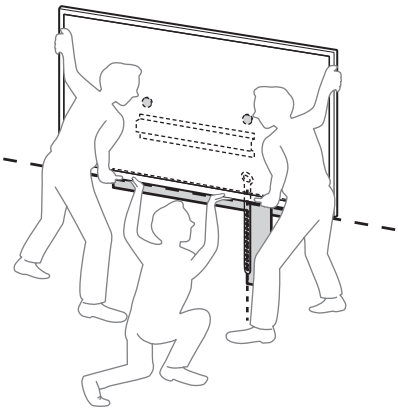

- Будьте вкрай обережними, коли встановлюєте телевізор на стіні. Особливо обережним слід бути тому, хто підтримує телевізор знизу. Падіння телевізора може призвести до тяжких травм та навіть смерті.

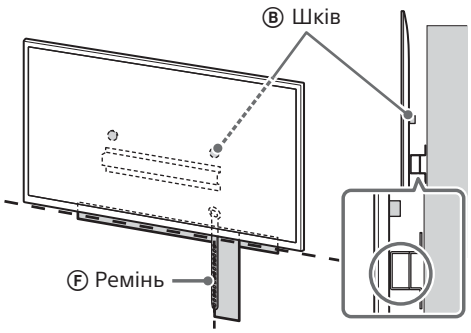

2 Установіть телевізор на базу (20) Ⓐ або перехідник для бази Ⓘ.

- Обережно опустіть телевізор та підвісьте шківи Ⓑ, прикріплені ззаду телевізора, на базі (20) Ⓐ або перехіднику для бази Ⓘ (вони повинні відповідати розмірам отворів).
- Після встановлення телевізора на стіні переконайтеся, що шківи Ⓑ надійно зафіксовано в базі (20) Ⓐ або в перехіднику для бази Ⓘ.
- Повільно відпускайте телевізор обома руками, щоб пересвідчитися, що він не впаде.

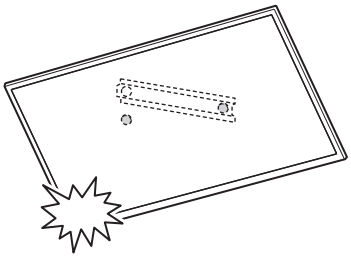

- Після встановлення телевізора на стіні зніміть малярну стрічку (чи аналогічний матеріал) зі стіни.

UA

Якщо вибрано стандартне кріплення (2-a):

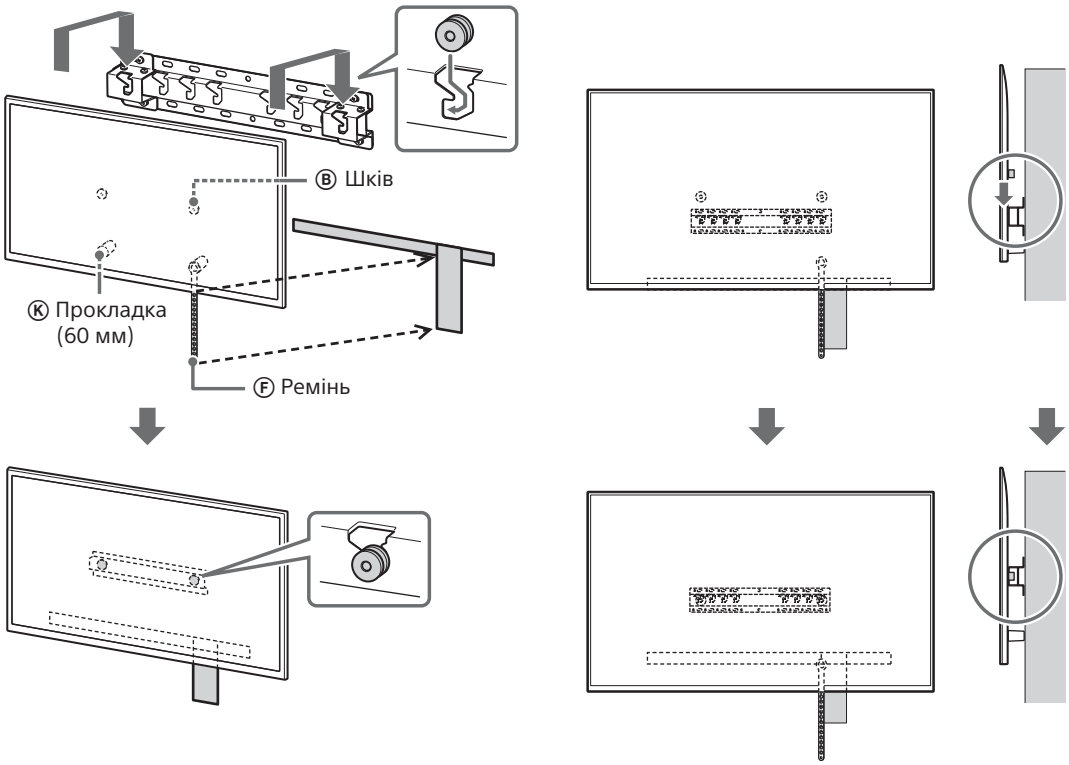

Якщо вибрано тонке кріплення (2-b):

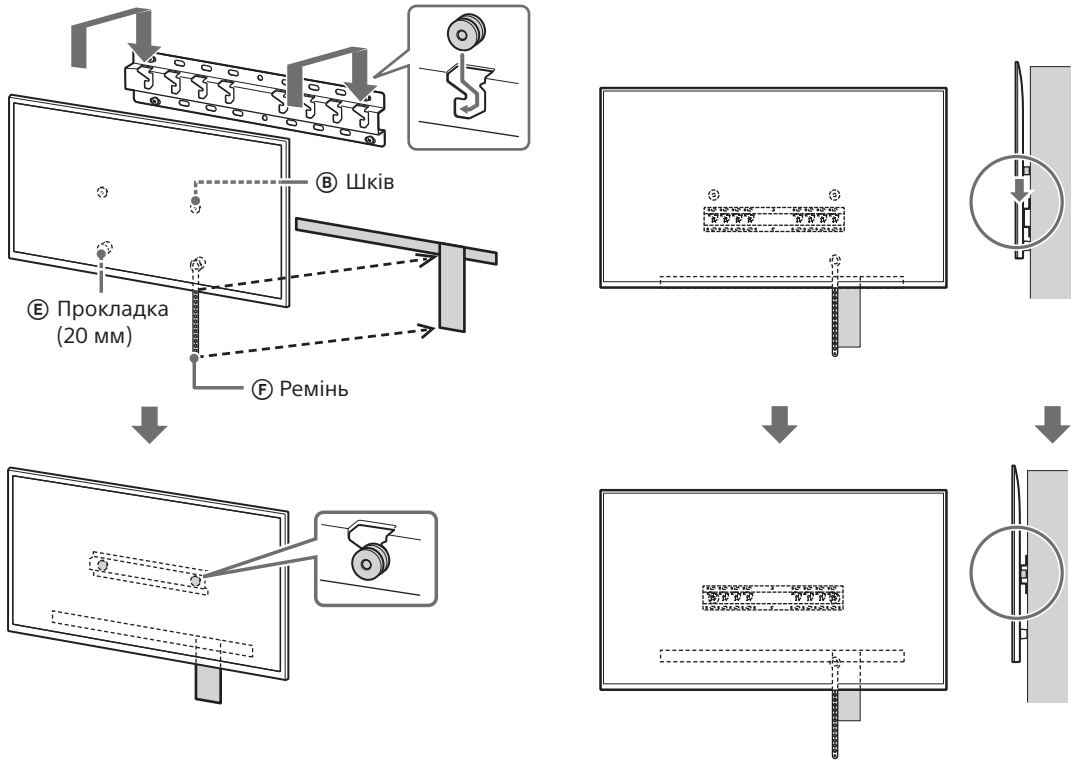

3 Запобігання зміщенню нижньої частини телевізора.

- Підберіть провислу частину ременя Ⓕ та надійно прикріпіть його до стіни.

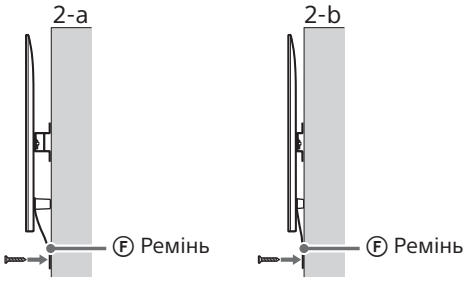

- Використовуйте гвинт діаметром 5 мм або еквівалентний (не входить до комплекту постачання).

Примітка

- Спробуйте легко потягнути нижню частину телевізора на себе, щоб переконатися, що вона не рухається вперед. Якщо відбувається рух, то фіксація неправильна й необхідно ще раз надійно закріпити ремінь Ⓕ.

За виключенням 189,3 см (75 дюймів) або більше (крім Єгипту)
За виключенням 75 дюймів (189,3 см) або більше (тільки для Єгипту)

ЗАСТЕРЕЖЕННЯ

- Для перенесення великого телевізора потрібно двоє або більше осіб (троє або більше осіб для телевізора з діагоналлю 189,3 см (75 дюймів) або більшою) (крім Єгипту).
  Для перенесення великого телевізора потрібно двоє або більше осіб (троє або більше осіб для телевізора з діагоналлю 75 дюймів (189,3 см) або більшою) (тільки для Єгипту).

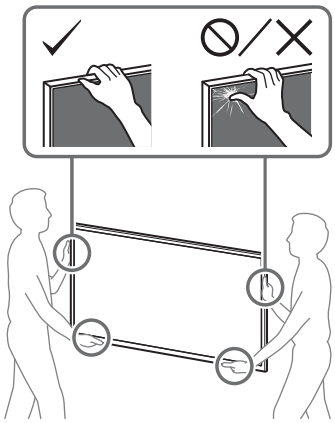

1 Підніміть телевізор.

- Місця розташування шківів Ⓑ для підвішування на базі (20) Ⓐ або перехіднику для бази Ⓘ, місце встановлення перехідника для бази Ⓘ дивіться в розділі «Технічні характеристики» в кінці посібника з експлуатації.
- Тримаючи телевізор, переконайтеся, що задня панель телевізора торкається бази (20) Ⓐ або перехідника для бази Ⓘ.

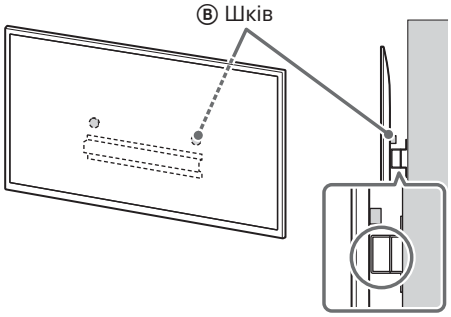

Примітка

- Надійно тримайте телевізор обома руками.

2 Установіть телевізор на базу (20) Ⓐ або перехідник для бази Ⓘ.

- Обережно опустіть телевізор та підвісьте шківи Ⓑ, прикріплені ззаду телевізора, на базі (20) Ⓐ або перехіднику для бази Ⓘ (вони повинні відповідати розмірам отворів).
- Після встановлення телевізора на стіні переконайтеся, що шківи Ⓑ надійно зафіксовано в базі (20) Ⓐ або в перехіднику для бази Ⓘ.
- Повільно відпускайте телевізор обома руками, щоб пересвідчитися, що він не впаде.

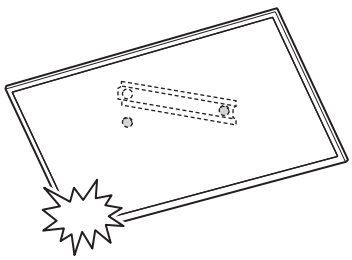

UA

Якщо вибрано стандартне кріплення (2-a):

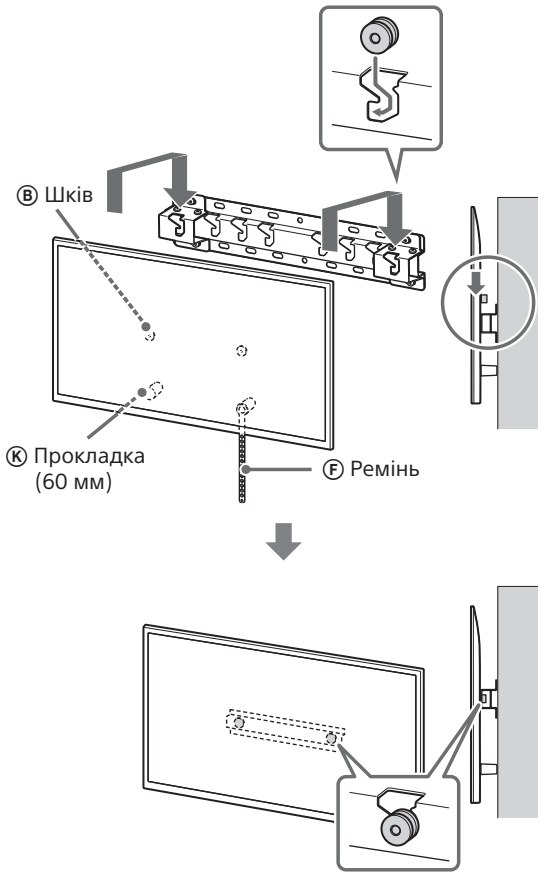

Якщо вибрано тонке кріплення (2-b):

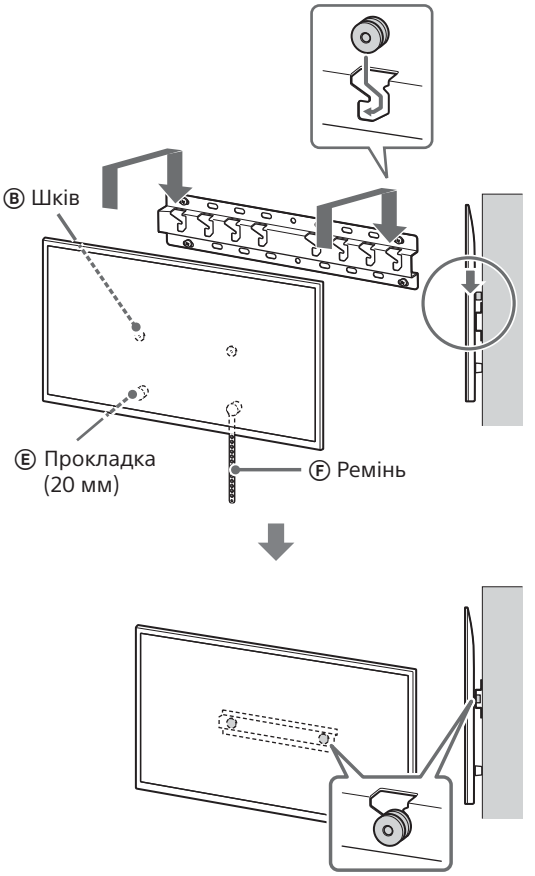

3 Запобігання зміщенню нижньої частини телевізора.

- Підберіть провислу частину ременя Ⓕ та надійно прикріпіть його до стіни.

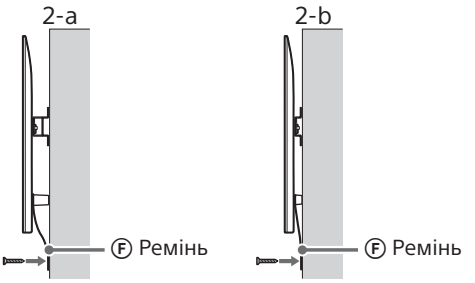

- Використовуйте гвинт діаметром 5 мм або еквівалентний (не входить до комплекту постачання).

Примітка

- Спробуйте легко потягнути нижню частину телевізора на себе, щоб переконатися, що вона не рухається вперед. Якщо відбувається рух, то фіксація неправильна й необхідно ще раз надійно закріпити ремінь Ⓕ.

Перевірка після завершення встановлення

Перевірте зазначені нижче пункти.

- Шківи Ⓑ надійно вставлено в базу (20) Ⓐ або в перехідник для бази Ⓘ.
- Шнур і кабель не перекручені й не затиснені.
- Ремінь Ⓕ міцно закріплено без провисання.

ЗАСТЕРЕЖЕННЯ

- Неправильне розміщення шнура живлення змінного струму тощо може стати причиною пожежі або ураження електричним струмом унаслідок короткого замикання. З метою безпеки обов'язково перевірте все після завершення встановлення.

Інші відомості

Під час знімання телевізора дотримуйтеся вказаної процедури встановлення у зворотному порядку.

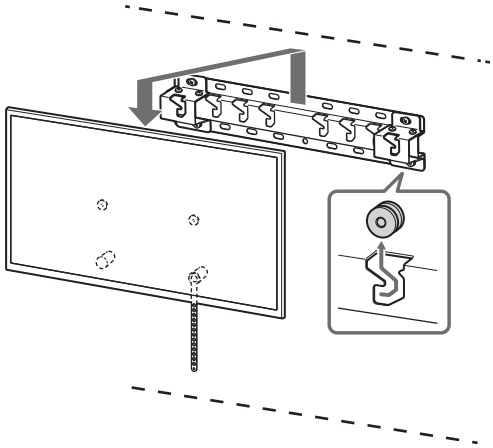

ЗАСТЕРЕЖЕННЯ

- Для перенесення великого телевізора потрібно двоє або більше осіб (троє або більше осіб для телевізора з діагоналлю 189,3 см (75 дюймів) або більшою) (крім Єгипту).
  Для перенесення великого телевізора потрібно двоє або більше осіб (троє або більше осіб для телевізора з діагоналлю 75 дюймів (189,3 см) або більшою) (тільки для Єгипту).

UA

Paigaldusteave Sony seinale paigaldamise kinnituse (SU-WL450) kasutamise kohta

Toetatud mudelid*1*2:

*1 Tegelikes mudelite nimedes tähendab „x”/„xx” numbreid ja/või märke, mis on omased igale mudelile.

*2 Ainult teatud piirkondade/riikide jaoks.

K-85XR9xM2 / 85XR7xM2 / 75XR9xM2 / 75XR7xM2 / 65XR9xM2 / 65XR7xM2 / 55XR7xM2 / 50XR7xM2

Y-85XR9xM2 / 85XR7xM2 / 75XR9xM2 / 75XR7xM2 / 65XR9xM2 / 65XR7xM2 / 55XR7xM2 / 50XR7xM2

FW-85BZ4xP / 85BZ3xP / 75BZ4xP / 75BZ3xP / 65BZ4xP / 65BZ3xP / 55BZ4xP / 55BZ3xP / 50BZ3xP / 43BZ3xP

Käesolevas juhendis toodud toote nimi „teler” võib sõltuvalt teie mudelist erineda. Tegeliku toote nime leiate kasutusjuhendist või teatmikust.

Klientidele
Toote kaitsmiseks ja ohutuse tagamiseks soovitab Sony tungivalt, et teleri paigaldaks Sony edasimüüja või litsentseeritud töövõtja. Ärge proovige seda ise paigaldada.

Sony edasimüüjatele ja töövõtjatele
Pöörake selle toote paigaldamisel, regulaarsel hooldamisel ja kontrollimisel täielikult tähelepanu ohutusele.

Selle toote paigaldamiseks on vajalik piisav kogemus, eriti teleri raskusele vastupidava seina tugevuse välja selgitamiseks. Laske see toode kinnitada seinale Sony edasimüüjal või litsentseeritud töövõtjal ja pöörake paigaldamisel piisavalt tähelepanu ohutusele. Sony ei vastuta kahjustuste ega vigastuste eest, mille on põhjustanud sobimatu käsitsemine või vale paigaldamine.

Ohutuse tagamiseks ja õigeks paigaldamiseks järgige seinale paigaldamise kinnituse kasutusjuhendit, teleri seadistusjuhendit ja selle juhendi juhiseid.

Seinale paigaldamise kinnitus

Ohutusest

Täname teid selle toote soetamise eest.

Klientidele

Teleri paigaldamine seinale

⚠ HOIATUS

NÕUTAV ON ASJATUNDLIK PAIGALDUS!

Seda toodet tohib paigaldada vaid professionaalne paigaldaja, kelle väljaõpe võimaldab hinnata, kas sein on teleri kaalu jaoks piisavalt tugev. Kui seda ei fikseerita paigaldamisel nõuetekohaselt, võib teler kukkuda ja põhjustada raskeid vigastusi. Sony ei ole vastutav mis tahes kahjustuste või vigastuste eest, mis on tingitud nõuetele mittevastavast käsitsemisest või paigaldamisest või ettenähtust erineva toote paigaldamisest. See ei mõjuta teie seadusejärgseid õigusi (kui neid on).

Sony edasimüüjatele

Käesoleva toote paigaldamine eeldab piisavat asjatundlikkust. Lugege käesolev kasutusjuhend hoolikalt läbi, et tagada ohutu paigaldus. Sony ei vastuta kahjustuste või vigastuste eest, mis on tingitud toote valest kasutamisest või ebakorrektsest paigaldusest. Andke see juhend pärast paigalduse lõpetamist kliendile.

Käesolev kasutusjuhend tutvustab toote õiget kasutamist ja olulisi ettevaatusabinõusid õnnetuste vältimiseks. Teie kohus on lugeda hoolikalt kõiki selles kasutusjuhendis sisalduvaid suuniseid, teha need endale selgeks ning neid järgida. Selle juhise eiramisega võivad kaasneda rasked kehavigastused või varakahju ning see võib tühistada garantii. Säilitage juhend edaspidiseks kasutamiseks.

Sony toodete loomisel on lähtutud ohutusest. Toodete vale kasutamine võib tekitada tõsiseid vigastusi tulekahju, elektrilöögi, toote ümberminemise või kukkumise tagajärjel. Nimetatud õnnetuste vältimiseks tuleb järgida ohutusabinõusid.

ETTEVAATUST

Sobivad tooted

See seinale paigaldamise kinnitus on mõeldud kasutamiseks koos kindlate telerite. Telerite puhul vaadake nende kasutusjuhendit või teatmikku, et kontrollida, kas seinale paigaldamise kinnitust saab nendega kasutada.

Klientidele

HOIATUS

Järgmiste ettevaatusabinõude eiramine võib põhjustada tõsiseid vigastusi või surma tulekahju, elektrilöögi, toote ümberminemise või kukkumise tagajärjel.

Laske paigaldamine teostada litsentsitud töövõtjatel ja hoidke lapsed paigaldustöödest eemale.

Seinale paigaldamise kinnituse või teleri vale paigaldamine võib põhjustada järgmisi õnnetusi. Laske paigaldus teostada litsentsitud töövõtjatel.

- Teler võib kukkuda ja tekitada tõsise vigastuse, nt verevalum või luumurd.
- Kui seinale paigaldamise kinnitus paigaldatakse ebastabiilsele, ebatasasele või põrandaga mittevertikaalsele seinale, võib seade kukkuda ja tekitada vigastusi või varalist kahju. Sein peab taluma vähemalt neljakordset teleri raskust. (Vaadake teleri kasutusjuhendist või teatmikust selle raskust.)
- Kui seinale paigaldamise kinnitus ei ole paigaldatud piisavalt tugevalt, võib seade kukkuda ja tekitada vigastusi või varalist kahju.

Laske teleri liigutamist või eemaldamist teostada litsentsitud töövõtjatel.

Kui telerit transpordivad või eemaldavad seinalt mittelitsentsitud töövõtjad, võib teler kukkuda ja tekitada vigastusi või varalist kahju. Suure teleri transportimiseks on vaja vähemalt kahte inimest (189,3 cm (75 tolli) ja suurema teleri korral vähemalt kolme inimest) (v.a Egiptus).
Suure teleri transportimiseks on vaja vähemalt kahte inimest (75 tolli (189,3 cm) ja suurema teleri korral vähemalt kolme inimest) (ainult Egiptus).

Ärge eemaldage pärast teleri paigaldamist kruvisid vms.

Seda tehes võib teler kukkuda ja tekitada vigastusi või varalist kahju.

Ärge tehke seinale paigaldamise kinnituse osadele muudatusi.

Seda tehes võib seinale paigaldamise kinnitus kukkuda ja tekitada vigastusi või varalist kahju.

Paigaldage seinakinnitusele ainult selleks ettenähtud tooteid.

See seinale paigaldamise kinnitus on mõeldud kasutamiseks ainult kindlate toodetega. Muude seadmete paigaldamisel võib seinakinnitus kukkuda või puruneda ja tekitada vigastusi või varalist kahju.

Ärge asetage seinale paigaldamise kinnitusele telerist suuremat koormust.
Ärge raputage telerit vasakule/paremale ega üles/alla.

Seda tehes võib teler kukkuda ja tekitada vigastusi või varalist kahju.

Ärge toetuge telerile või rippuge selle küljes.

Ärge toetuge telerile või rippuge selle küljes, kuna see võib teile peale kukkuda ja tekitada tõsise vigastuse.

ETTEVAATUST

Järgmiste ettevaatusabinõude eiramine võib tekitada vigastusi või varalist kahju.

- Pange kasutamata jäänud osad edasiseks kasutamiseks kindlasti turvalisse kohta hoiule.
  Hoidke lastele kättesaamatus kohas.

Ärge rakendage toote puhastamisel või hooldamisel liigset jõudu.

Ärge rakendage teleri pealmisele küljele liigset jõudu. Seda tehes võib teler kukkuda ja tekitada vigastusi või varalist kahju.

Ettevaatusabinõud

- Teleri pikaajalisel kasutamisel seinale paigaldamise kinnitusele paigaldatuna võib teleri taga või selle kohal olev sein värvi muuta või tapeet lahti tulla, olenevalt seina materjalist.
- Seinale paigaldamise kinnituse seinalt eemaldamisel pärast selle paigaldamist jäävad alles kruviaugud.
- Ärge kasutage seinale paigaldamise kinnitust kohas, kus see puutub kokku mehaaniliste vibratsioonidega.

Seinale paigaldamise kinnituse paigaldamine

Sony edasimüüjatele

HOIATUS

Järgmised suunised on mõeldud ainult Sony edasimüüjatele. Lugege läbi eelnevalt kirjeldatud ohutusabinõud ja pöörake toote paigaldamisel, hooldamisel ja kontrollimisel erilist tähelepanu ohutusele.

Ärge paigaldage seinale paigaldamise kinnitust seinale, kus teleri nurgad või küljed eenduvad seinast.

Ärge paigaldage seinale paigaldamise kinnitust seinale, nt piilarile, kus teleri nurgad või küljed eenduvad seinast. Teleri eenduva nurga või külje vastu põrkumine võib tekitada vigastusi või varalist kahju.

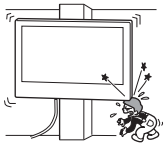

Ärge paigaldage telerit õhukonditsioneeri alla või selle kohale.

Teleri pikaajaline kokkupuude õhukonditsioneerist tuleva õhuvoolu või sellest lekkiva veega võib tekitada tulekahju või elektrilöögi või põhjustada teleri rikke.

Paigaldage seinale paigaldamise kinnitus tugevalt seinale, järgides käesoleva kasutusjuhendi suuniseid.

Kui mõni kruvi on halvasti kinnitatud või kukub välja, võib seinale paigaldamise kinnitus kukkuda ja tekitada vigastusi või varalist kahju. Kasutage seina materjalile vastavaid nõuetekohaseid kruvisid ja paigaldage seinakinnitus tugevalt vähemalt nelja 8 mm läbimõõduga (või samaväärse) kruviga.

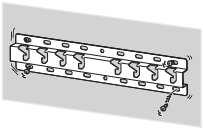

Veenduge, et kasutate kaasasolevaid kruvisid ja kinnitusdetaile õigesti vastavalt käesoleva kasutusjuhendi suunistele. Kinnitusvahendite asendamisel võib teler kukkuda ja põhjustada kellelegi kehavigastuse või teleri kahjustusi.

Pange seinakinnitus õigesti kokku vastavalt käesoleva kasutusjuhendi suunistele.

Kui mõni kruvi on halvasti kinnitatud või kukub välja, võib teler kukkuda ja tekitada vigastusi või kahjustada telerit.

Keerake kruvid tugevalt kinni ettenähtud kohtades.

Vastasel korral võib teler kukkuda ja põhjustada kellelegi kehavigastuse või teleri kahjustusi.

Veenduge, et teler ei saaks paigaldamise ajal põrutada.

Põrutuste korral võib teler kukkuda või puruneda. See võib tekitada vigastuse.

Paigaldage teler vertikaalsele ja siledale seinale.

Vastasel korral võib teler kukkuda ja tekitada vigastuse.

Pärast teleri nõuetekohast paigaldamist veenduge, et kaablid on paigaldatud ohutult.

Kaablitesse takerdumine võib tekitada vigastuse või kahjustada telerit.

Vältige vahelduvvoolu toitekaabli või ühenduskaabli muljumist.

Kui vahelduvvoolu toitekaabel või ühenduskaabel on seinakinnituse ja teleri vahele surutud või neid on jõuga väänatud, võivad kaablisisesed elektrijuhtmed tekitada lühise või põhjustada elektrikatkestuse. See võib põhjustada tulekahju või elektrilöögi.

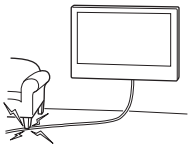

Seinale paigaldamise kinnituse seinale kinnitamiseks ettenähtud kruvid ei kuulu komplekti.

Kasutage seinale paigaldamise kinnituse paigaldamisel seina materjalile ja konstruktsioonile vastavaid kruvisid.

Enne alustamist

- Käesolevas juhendis olevad teleri illustratsioonid on näited, mida kasutatakse töö selgitamiseks. Seetõttu võivad illustratsioonid teie tegelikust telerist erineda.

Millest teie sein tehtud on?

Esiteks kontrollige seina tüüpi, millele kavatsete teleri paigutada.

Karkassiga kipssein	Kõva betoon või betoonplokk
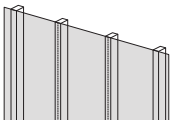	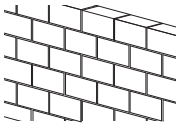
Ettevaatusabinõud • Maksimaalne kipsseina paksus: 16 mm. • Veenduge, et sisemise puittala suurus oleks vähemalt 51 mm × 102 mm (tavaline) või 38 mm × 89 mm (nimiväärtus).	**Ettevaatusabinõud** • Paigaldage seinale paigaldamise kinnitus otse kõva betoonseina peale. • Veenduge, et betoonseina paksus oleks vähemalt 203 mm. • Veenduge, et iga betoonploki suurus oleks vähemalt 203 mm × 203 mm × 406 mm.

EE

Osade kontroll

Komplektis SU-WL450-ga

- Veenduge, et kõik osad on olemas.
- Mõnesid osasid ei pruugita teie mudeliga kasutada.

Ⓐ Alus (20) (×1)	Ⓑ Rihmaratas (×2)	Ⓒ Kruvi (+PSW 6 × 20) (×4)	Ⓓ Kruvi (+PSW 4 × 20) koos vahepuksiga (×2)
Ⓔ Vaherõngas (20 mm) (×2)	Ⓕ Rihm (×1)	Ⓖ Puks (20) (M4) (×2)	Ⓗ Kruvi (+PSW 4 × 20) (×2)
Ⓘ Aluse adapter (×2)	Ⓙ Kruvi (+PSW 4 × 10) (×8)	Ⓚ Vaherõngas (60 mm) (×2)	Ⓛ Kruvi (+PSW 6 × 50) (×2)
Ⓜ Puks (M4) (×2)	Ⓝ Kruvi (+PSW 4 × 50) (×2)		

Komplektis teleri

Seinale paigaldamise ühendus VS (×4)*1

*1 Ainult teatud piirkondade/riikide/mudelite jaoks.

Ettevalmistus

- Enne paigaldamist otsige välja ja hoidke käepärast teleri kasutusjuhend või teatmik ja seadistusjuhend.
- Määrake kindlaks teleri paigalduskoht.
- Varuge vähemalt neli 8 mm läbimõõduga ja üks 5 mm läbimõõduga kruvi või samaväärsed (pole komplektis). Valige seina materjaliga sobivad kruvid.
- Valmistage ette järgmised tööriistad:

*1	5,5 mm 10 mm		
*2		1,5 N·m {15 kgf·cm}	*3 1,5 N·m {15 kgf·cm}
	*2 (×4)	(×4) 8 mm × 60 mm	5 mm
*4			

*1 Ainult karkassiga kipsseinale

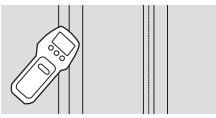

*2 Ainult kõvale betoonile või betoonplokile
*3 Olenevalt mudelist
*4 Ainult 189,3 cm (75-tollise) ja suurema teleri puhul (v.a Egiptus)
Ainult 75-tollise (189,3 cm) ja suurema teleri puhul (ainult Egiptus)

EE

Seinale paigaldamise kinnituse paigaldamine seinale

1 Tehke kindlaks paigalduskoht.

Veenduge, et seinal oleks teleri jaoks piisavalt ruumi ja see suudab kanda vähemalt neljakordset teleri raskust. Vaadake teleri raskust oma teleri kasutusjuhendist või teatmikust.

Märkus.
- Kui teler on seinale paigaldatud, kaldub teleri ülemine osa vähesel määral ettepoole.
- Soovitame teleri paigutust kontrollida selle vaatamiskohast.

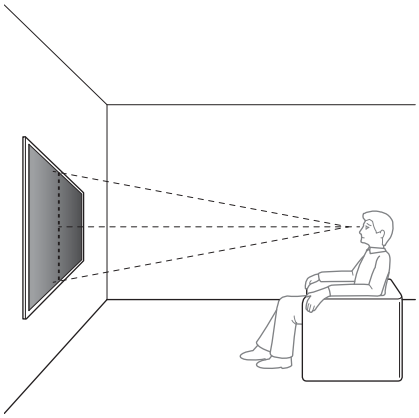

2 Valige all näidatud seinale paigutamise viis.

2-a: Standardpaigaldus
2-b: Õhuke paigaldus
- Seinale paigaldamise kinnituse seinale paigaldamise mõõtmeid vaadake käesoleva kasutusjuhendi lõpus olevast jaotisest „Tehnilised andmed".

HOIATUS
- 2-b valimisel on juurdepääs tagumisele liitmikule piiratud.

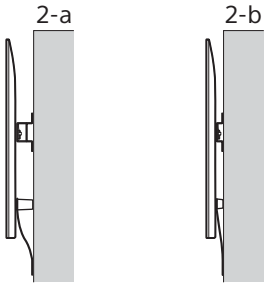

3 **Kui valitud on standardpaigaldus (2-a):**
Kinnitage aluse adapter Ⓘ kruvi (+PSW 4 × 10) Ⓙ kasutades aluse (20) Ⓐ külge.
- Aluse adapteri Ⓘ paigaldamise asukohta vaadake käesoleva kasutusjuhendi lõpus olevast jaotisest „Tehnilised andmed".

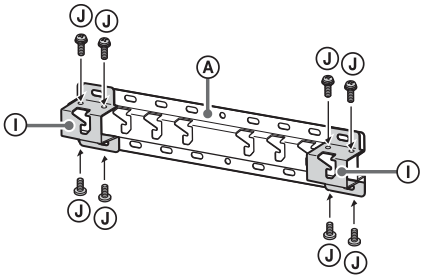

Nt, aluse adapteri Ⓘ paigaldamine asukohta „a"

Kui valitud on õhuke paigaldus (2-b):
Jätke see etapp vahele.

4 Määrake kindlaks aluse (20) Ⓐ paigaldamiseks mõeldud kruvide kinnituskohad.
- Vaadake „Tehnilised andmed".

HOIATUS
- Tehke kindlaks seina tugevus, millele teler paigaldatakse. Vajaduse korral tugevdage seina piisaval määral.
- Sein, kuhu teler paigaldatakse, peab taluma vähemalt **neljakordset** teleri massi. (Vaadake teleri kasutusjuhendist või teatmikust selle raskust.)

Kui valitud on standardpaigaldus (2-a):
Kasutage aluse adapteris Ⓘ olevaid aukude asendeid.

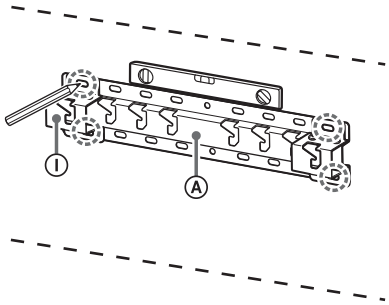

Nt, asukoha „a" märkimine aluse kinnitamiseks (20) Ⓐ

Kui valitud on õhuke paigaldus (2-b):

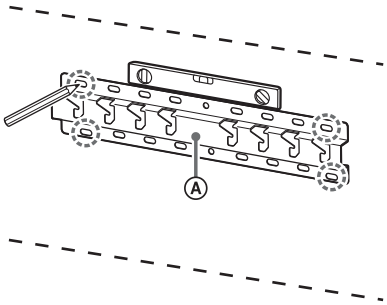

Nt, asukoha „a" märkimine aluse kinnitamiseks (20) Ⓐ

5 Puurige tähistatud kohtadesse abiaugud.

Veenduge, et seina puuritavate aukude asukoht oleks piisavalt tugev, et kanda vähemalt neljakordset teleri raskust.

Karkassiga kipsseina puurimine:

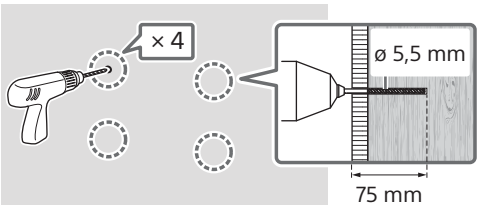

Märkus.
- Juhtaugud tuleb puurida 75 mm sügavusele, kasutades 5,5 mm läbimõõduga puuriotsakut.

Kõva betooni või betoonploki puurimine:

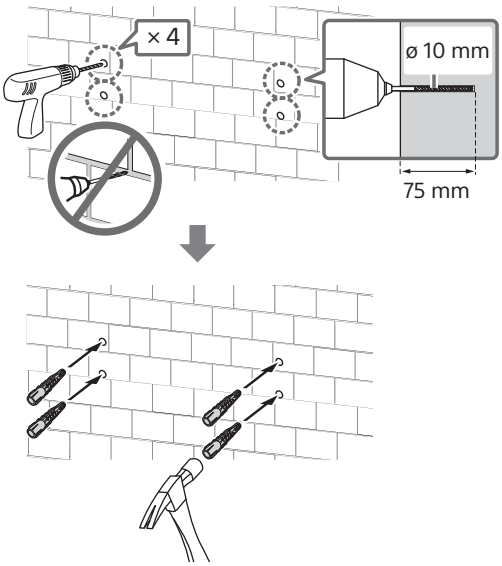

Märkus.
- Juhtaugud tuleb puurida 75 mm sügavusele, kasutades 10 mm läbimõõduga puuriotsakut.

6 Paigaldage alus (20) Ⓐ sobivaid kruvisid kasutades seinale (pole komplektis).

Märkus.
- Kasutage vähemalt nelja 8 mm läbimõõduga kruvi või samaväärset (pole komplektis).
- Kontrollige loodi abil, kas alus (20) Ⓐ on loodis.

Kui valitud on standardpaigaldus (2-a):
Pange neli kruvi aluse adapteri Ⓘ aukudesse koos alusega (20) Ⓐ.

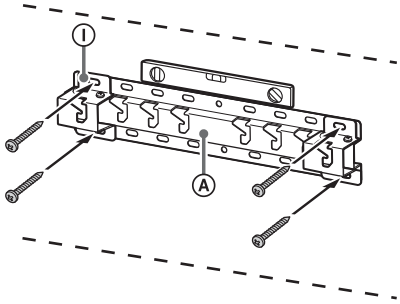

Nt, aluse (20) Ⓐ paigaldamine asukohta „a"

Kui valitud on õhuke paigaldus (2-b):

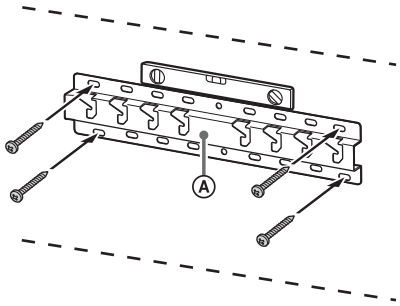

Nt, aluse (20) Ⓐ paigaldamine asukohta „a"

7 189,3 cm (75 tolli) ja rohkem (välja arvatud Egiptus) 75 tolli (189,3 cm) ja rohkem (ainult Egiptus)

Tähistage seinal paigalduskoht.

Aluse (20) Ⓐ või aluse adapter Ⓘ lähedal teleri asukoha tähistamiseks kasutage teipi vms (pole komplektis).
- Teleri paigaldamise asukoha seinale märkimise kohta vaadake käesoleva kasutusjuhendi lõpus olevast jaotisest „Tehnilised andmed".

EE

Välja arvatud 189,3 cm (75 tolli) ja rohkem (välja arvatud Egiptus)
Välja arvatud 75 tolli (189,3 cm) ja rohkem (ainult Egiptus)
Jätke see etapp vahele.

Ettevalmistus teleri paigaldamiseks

Kasutusmeetodid võivad sõltuvalt mudelist erineda. Vt jaotist „Ettevalmistus teleri paigaldamiseks" lk 523.

Teleri paigaldamine seinale

189,3 cm (75 tolli) ja rohkem (välja arvatud Egiptus)
75 tolli (189,3 cm) ja rohkem (ainult Egiptus)

HOIATUS

- Suure teleri transportimiseks on vaja vähemalt kahte inimest (189,3 cm (75 tolli) ja suurema teleri korral vähemalt kolme inimest) (v.a Egiptus).
  Suure teleri transportimiseks on vaja vähemalt kahte inimest (75 tolli (189,3 cm) ja suurema teleri korral vähemalt kolme inimest) (ainult Egiptus).

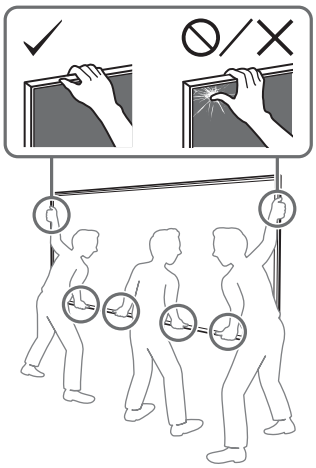

1 Tõstke teler üles.

- Alusele (20) Ⓐ või aluse adapterile Ⓘ riputamiseks kasutatavate rihmarataste Ⓑ asukoha kohta vaadake aluse adapteri Ⓘ paigaldamise asukohta käesoleva kasutusjuhendi lõpus olevast jaotisest „Tehnilised andmed".
- Veenduge, et teleri hoidmisel puutuks teleri tagakülg vastu alust (20) Ⓐ või aluse adapterit Ⓘ.

Märkus.

- Hoidke telerit kindlalt mõlema käega ja veenduge, et rihm Ⓕ ja teleri allserv oleksid teibiga joondunud.
- Kandke telerit kolmekesi ja teleri ees olev inimene juhendab asendi muutmise vajaduse korral teisi.

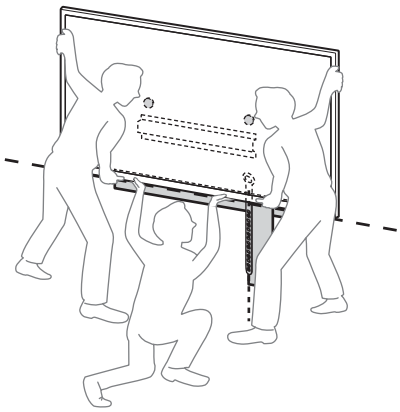

- Olge teleri seinale paigaldamisel ülimalt ettevaatlik, see kehtib eriti telerit altpoolt toetava inimese kohta, kuna teler võib kukkuda ja tekitada tõsiseid või surmavaid kehavigastusi.

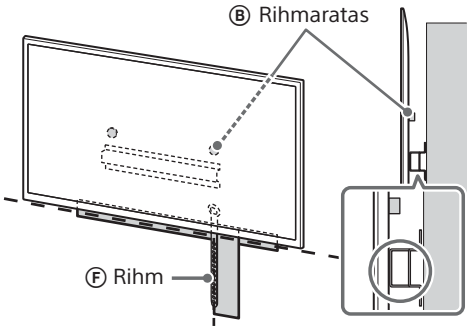

2 Paigaldage teler alusele (20) Ⓐ või aluse adapterile Ⓘ.

- Langetage teler ettevaatlikult allapoole ja riputage teleri tagaküljele kinnitatud rihmarattad Ⓑ ettevaatlikult alusele (20) Ⓐ või aluse adapterile Ⓘ, veendudes, et järgite aukude kuju.
- Pärast teleri paigaldamist seinale veenduge, et rihmarattad Ⓑ on tugevalt alusele (20) Ⓐ või aluse adapterile Ⓘ kinnitunud.
- Laske mõlema käega aeglaselt lahti, veendudes, et teler ei kukuks.

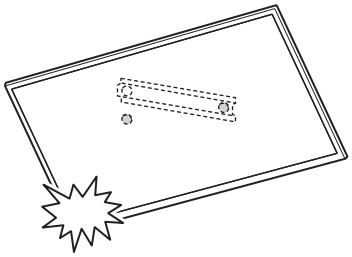

- Pärast seinale teleri paigaldamist eemaldage seinalt teip vms.

EE

Kui valitud on standardpaigaldus (2-a):

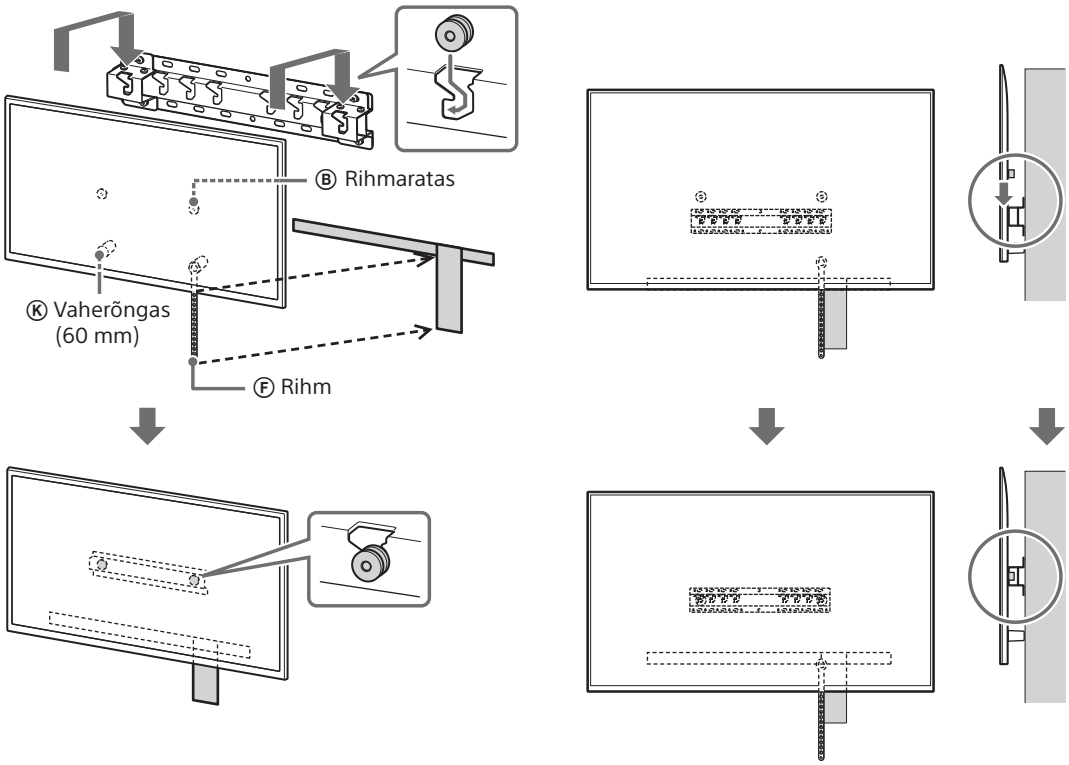

Kui valitud on õhuke paigaldus (2-b):

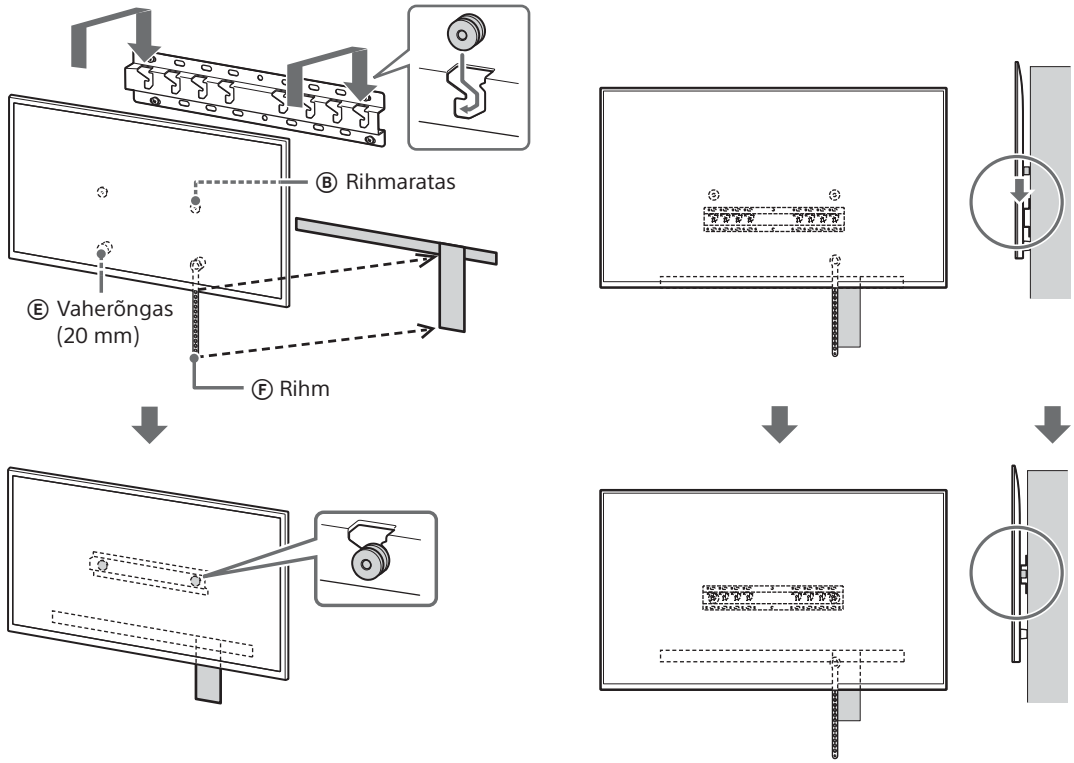

3 Teleri alumise osa liikumise takistamine.

- Tõmmake rihm Ⓕ pingule ja kinnitage tugevalt seina külge.

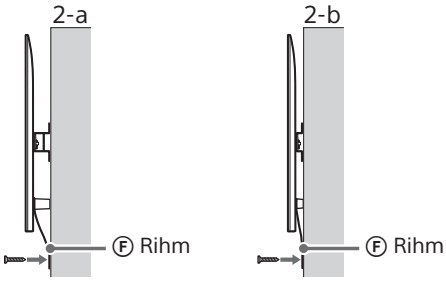

- Kasutage 5 mm läbimõõduga kruvi või samaväärset (pole komplektis).

Märkus.

- Proovige tõmmata teleri alaosa veidi ettepoole, veendumaks, et teler ei liigu ettepoole. Kui teler liigub ettepoole, ei ole see korralikult fikseeritud ja rihm Ⓕ tuleb uuesti tugevalt kinnitada.

Välja arvatud 189,3 cm (75 tolli) ja rohkem (välja arvatud Egiptus) Välja arvatud 75 tolli (189,3 cm) ja rohkem (ainult Egiptus)

HOIATUS

- Suure teleri transportimiseks on vaja vähemalt kahte inimest (189,3 cm (75 tolli) ja suurema teleri korral vähemalt kolme inimest) (v.a Egiptus).
  Suure teleri transportimiseks on vaja vähemalt kahte inimest (75 tolli (189,3 cm) ja suurema teleri korral vähemalt kolme inimest) (ainult Egiptus).

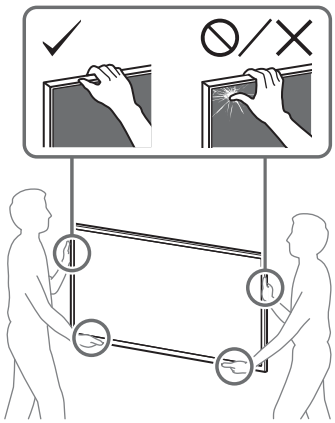

1 Tõstke teler üles.

- Alusele (20) Ⓐ või aluse adapterile Ⓘ riputamiseks kasutatavate rihmarataste Ⓑ asukoha kohta vaadake aluse adapteri Ⓘ paigaldamise asukohta käesoleva kasutusjuhendi lõpus olevast jaotisest „Tehnilised andmed“.
- Veenduge, et teleri hoidmisel puutuks teleri tagakülg vastu alust (20) Ⓐ või aluse adapterit Ⓘ.

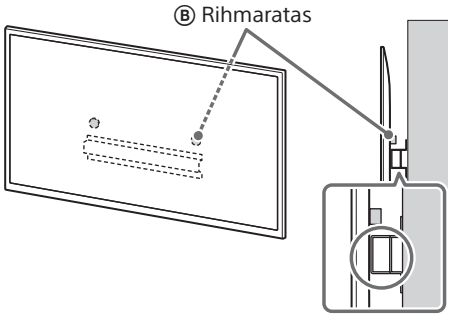

Märkus.

- Hoidke telerit kindlalt mõlema käega.

2 Paigaldage teler alusele (20) Ⓐ või aluse adapterile Ⓘ.

- Langetage teler ettevaatlikult allapoole ja riputage teleri tagaküljele kinnitatud rihmarattad Ⓑ ettevaatlikult alusele (20) Ⓐ või aluse adapterile Ⓘ, veendudes, et järgite aukude kuju.
- Pärast teleri paigaldamist seinale veenduge, et rihmarattad Ⓑ on tugevalt alusele (20) Ⓐ või aluse adapterile Ⓘ kinnitunud.
- Laske mõlema käega aeglaselt lahti, veendudes, et teler ei kukuks.

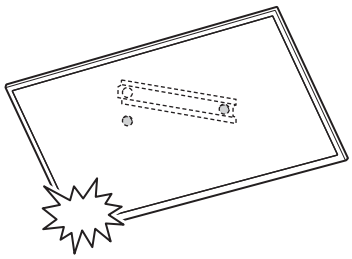

EE

Kui valitud on standardpaigaldus (2-a):

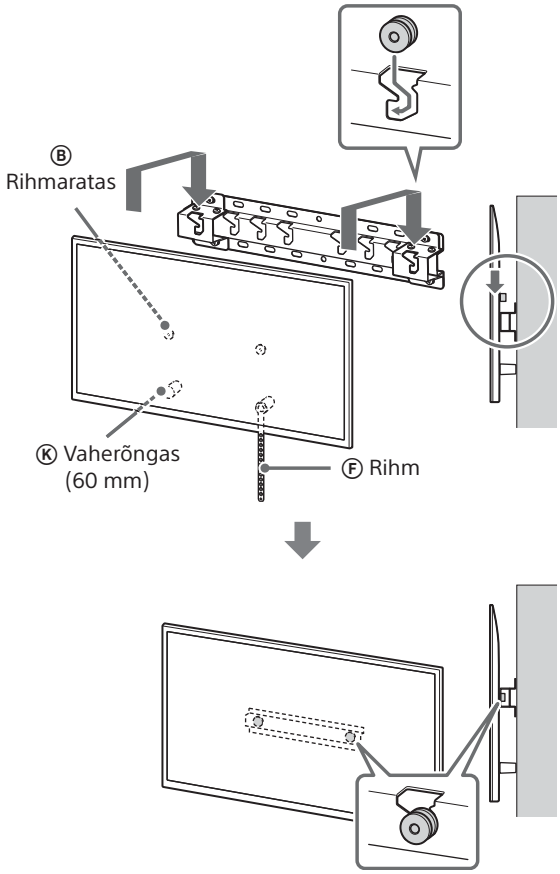

Kui valitud on õhuke paigaldus (2-b):

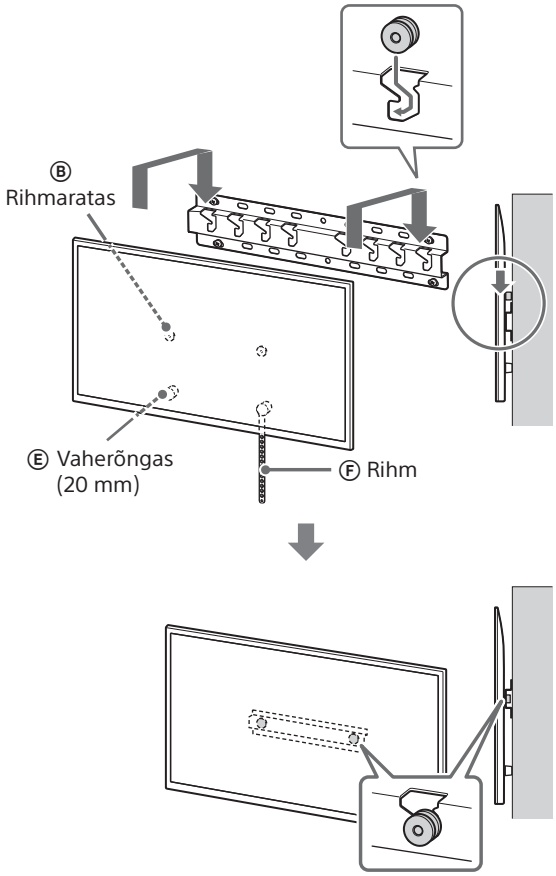

3 Teleri alumise osa liikumise takistamine.

- Tõmmake rihm Ⓕ pingule ja kinnitage tugevalt seina külge.

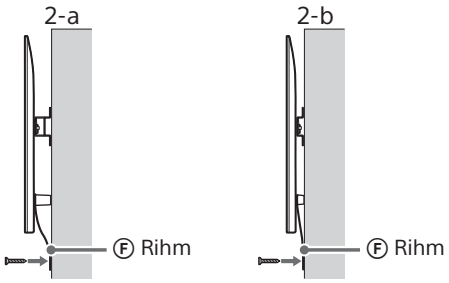

- Kasutage 5 mm läbimõõduga kruvi või samaväärset (pole komplektis).

Märkus.

- Proovige tõmmata teleri alaosa veidi ettepoole, veendumaks, et teler ei liigu ettepoole. Kui teler liigub ettepoole, ei ole see korralikult fikseeritud ja rihm Ⓕ tuleb uuesti tugevalt kinnitada.

Paigaldusjärgne kontroll

Kontrollige järgmist.

- Rihmarattad Ⓑ on tugevalt alusele (20) Ⓐ või aluse adapterile Ⓘ kinnitunud.
- Toite- ja ühenduskaablid ei ole väändunud ega kokku surutud.
- Rihm Ⓕ on korralikult pingul.

HOIATUS

- Vahelduvvoolu toitekaabli jms paigaldamine valesse kohta võib põhjustada lühise tagajärjel elektrilöögi või tulekahju. Teostage paigaldusjärgne kontroll, et tagada ohutus.

Muu teave

Teleri seinalt eemaldamisel järgige eelpool kirjeldatud paigaldustoimingut vastupidises järjekorras.

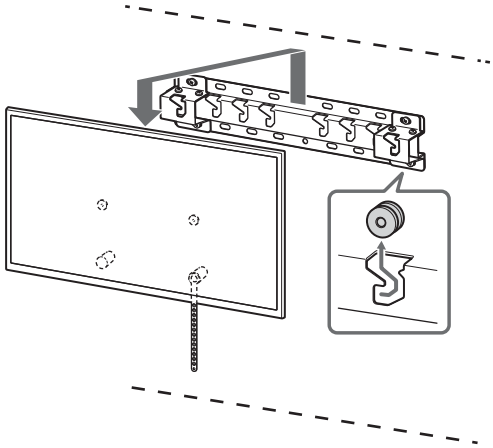

HOIATUS

- Suure teleri transportimiseks on vaja vähemalt kahte inimest (189,3 cm (75 tolli) ja suurema teleri korral vähemalt kolme inimest) (v.a Egiptus).
  Suure teleri transportimiseks on vaja vähemalt kahte inimest (75 tolli (189,3 cm) ja suurema teleri korral vähemalt kolme inimest) (ainult Egiptus).

Uzstādīšanas informācija par “Sony” kronšteina montāžai pie sienas (SU-WL450) izmantošanu

Atbalstītie modeļi*1*2:

*1 Piedāvāto modeļu nosaukumos “x”/“xx” norāda katram modelim unikālus skaitļus un/vai rakstzīmes.

*2 Tikai dažiem reģioniem/valstīm.

K-85XR9xM2 / 85XR7xM2 / 75XR9xM2 / 75XR7xM2 / 65XR9xM2 / 65XR7xM2 / 55XR7xM2 / 50XR7xM2

Y-85XR9xM2 / 85XR7xM2 / 75XR9xM2 / 75XR7xM2 / 65XR9xM2 / 65XR7xM2 / 55XR7xM2 / 50XR7xM2

FW-85BZ4xP / 85BZ3xP / 75BZ4xP / 75BZ3xP / 65BZ4xP / 65BZ3xP / 55BZ4xP / 55BZ3xP / 50BZ3xP / 43BZ3xP

Produkta nosaukums (“televizors”), kas norādīts šajā rokasgrāmatā, var atšķirties atkarībā no jūsu modeļa. Faktisko produkta nosaukumu skatiet lietošanas rokasgrāmatā vai atsauces ceļvedī.

Informācija klientiem
Izstrādājuma aizsardzības un drošības apsvērumu dēļ “Sony” iesaka televizoru uzstādīšanu uzticēt “Sony” izplatītājiem vai licencētiem uzņēmējiem. Nemēģiniet to uzstādīt saviem spēkiem.

“Sony” izplatītājiem un darbu izpildītājiem
Uzstādīšanas un arī periodisko apkopju un pārbaužu laikā pievērsiet lielu uzmanību drošībai.

Šī izstrādājuma uzstādīšanai ir nepieciešamas atbilstošas zināšanas, it īpaši, lai noteiktu, vai siena spēs izturēt televizora svaru. Izstrādājuma piestiprināšanu pie sienas uzticiet “Sony” izplatītājiem vai licencētiem darbu uzņēmējiem un uzstādīšanas laikā pievērsiet uzmanību drošībai. “Sony” neuzņemsies atbildību par materiāliem zaudējumiem vai traumām, kas radušās nepareizas rīkošanās vai nepareizas uzstādīšanas dēļ.

Lai uzstādīšana būtu droša un pareiza, ievērojiet kronšteina montāžai pie sienas darbību norādījumus, kā arī televizora uzsākšanas ceļvedī un šajā rokasgrāmatā sniegtos norādījumus.

Kronšteins montāžai pie sienas

Drošība

Pateicamies, ka iegādājāties šo izstrādājumu.

Informācija klientiem

Televizora uzstādīšana pie sienas

⚠ BRĪDINĀJUMS!

JĀUZSTĀDA PROFESIONĀLAM MONTIERIM

Šo izstrādājumu ir atļauts uzstādīt tikai profesionālam montierim, kurš spēj noteikt, vai izvēlētā siena spēs noturēt televizora svaru. Ja montāžas laikā televizors netiek pienācīgi nostiprināts, tas var nokrist un radīt nopietnas traumas. "Sony" neuzņemas atbildību par jebkādiem zaudējumiem vai traumām, kas radušās nepareizas apiešanās vai montāžas rezultātā, vai ja montāžai nav izmantots "Sony" apstiprināts ražojums. Jūsu likumīgās tiesības (ja tādas attiecināmas) paliek spēkā.

Informācija "Sony" izplatītājiem

Lai uzstādītu šo izstrādājumu, vajadzīgas atbilstīgas prasmes. Lai varētu droši uzstādīt izstrādājumu, noteikti izlasiet šo lietošanas rokasgrāmatu. "Sony" neuzņemas atbildību par bojājumiem vai traumām, kas rodas, ja izstrādājums netiek izmantots vai uzstādīts pareizi. Pēc izstrādājuma uzstādīšanas nododiet šo rokasgrāmatu klientam.

Šajā lietošanas rokasgrāmatā paskaidrots, kā pareizi apieties ar izstrādājumu un kas jāņem vērā, lai izvairītos no negadījumiem. Jums ir noteikti pilnīgi jāizlasa, jāizprot un jāievēro visas šajā lietošanas rokasgrāmatā sniegtās norādes. Pretējā gadījumā jūs riskējat gūt nopietnas traumas, sabojāt īpašumu, un garantija var tikt atcelta. Saglabājiet šo rokasgrāmatu, lai vajadzības gadījumā varētu to pārskatīt.

Visi "Sony" izstrādājumi ir radīti, domājot par drošību. Taču, ja izstrādājums tiek izmantots nepareizi, jūs varat gūt nopietnas traumas, kuras rada uguns, strāvas trieciens un ierīces apgāšanās vai nokrišana. Noteikti ievērojiet drošības norādes, lai izvairītos no šādiem negadījumiem.

UZMANĪBU!

Specializēti izstrādājumi

Šo kronšteinu montāžai pie sienas paredzēts lietot ar noteiktiem televizoriem. Lai noskaidrotu iespējas izmantot kronšteinu montāžai pie sienas, skatiet šā televizora lietošanas rokasgrāmatu vai atsauces ceļvedi.

Informācija klientiem

BRĪDINĀJUMS!

Neievērojot tālākās norādes, var gūt smagas vai nāvējošas traumas aizdegšanās, strāvas trieciena vai ierīces nokrišanas rezultātā.

Uzticiet uzstādīšanu licencētiem līgumstrādniekiem un raugieties, lai uzstādīšanas laikā tuvumā neatrastos bērni.

Ja kronšteins montāžai pie sienas vai televizors nav uzstādīts pareizi, var notikt tālāk minētie negadījumi. Uzstādīšanu noteikti uzticiet licencētiem līgumstrādniekiem.

- Televizors var nokrist un radīt jums nopietnas traumas, piemēram, nobrāzumus vai lūzumus.
- Ja siena, pie kuras piestiprināts kronšteins montāžai pie sienas, ir nestabila, nelīdzena vai tā nav perpendikulāra attiecībā pret grīdu, ierīce var nokrist un radīt traumas vai sabojāt īpašumu. Sienai jāspēj noturēt svars, kas ir vismaz četras reizes lielāks par televizora svaru.
  (Sava televizora svaru skatiet televizora lietošanas rokasgrāmatā vai atsauces ceļvedī.)
- Ja kronšteins montāžai pie sienas nav pienācīgi piestiprināts, konstrukcija var nokrist un radīt traumas vai sabojāt īpašumu.

Televizora pārvietošanu vai noņemšanu no kronšteina noteikti uzticiet licencētiem līgumstrādniekiem.

Ja televizoru pārvieto vai noņem nelicencētas personas, tas var nokrist un radīt traumas vai materiālus zaudējumus. Liela televizora pārvietošana jāveic diviem vai vairāk cilvēkiem (ja ekrāna diagonāle ir 189,3 cm (75 collas) vai vairāk — trim vai vairāk cilvēkiem) (izņemot Ēģipti).
Liela televizora pārvietošana jāveic diviem vai vairāk cilvēkiem (ja ekrāna diagonāle ir 75 collas (189,3 cm) vai vairāk — trim vai vairāk cilvēkiem) (tikai Ēģipte).

Kad televizors ir piestiprināts pie kronšteina, neizskrūvējiet skrūves u. c.

Pretējā gadījumā televizors var nokrist un radīt traumas vai materiālus zaudējumus.

Nepārveidojiet kronšteina montāžai pie sienas detaļas.

Pretējā gadījumā kronšteins montāžai pie sienas var nokrist un radīt traumas vai sabojāt īpašumu.

Pie kronšteina piestipriniet tikai tam paredzētas ierīces.

Šo kronšteinu montāžai pie sienas paredzēts lietot tikai ar norādīto izstrādājumu. Uzstādot neapstiprinātas ierīces, tās var nokrist vai salūzt un radīt jums traumas vai materiālus zaudējumus.

Kronšteinu montāžai pie sienas nenoslogojiet ne ar ko citu, kā tikai ar televizoru. Nekratiet televizoru pa kreisi/labi, uz augšu/leju.

Pretējā gadījumā televizors var nokrist un radīt traumas vai materiālus zaudējumus.

Neatspiedieties pret televizoru vai nekarājieties pie tā.

Neatspiedieties pret televizoru vai nekarājieties pie tā, jo tas var uzkrist jums virsū un radīt nopietnas traumas.

UZMANĪBU!

Neievērojot tālāk norādītās instrukcijas, jums var rasties traumas vai materiāli zaudējumi.

- Neizmantotās detaļas noglabājiet drošā vietā turpmākai lietošanai.
  Uzglabājiet tās bērniem nepieejamā vietā.

Tīrot vai veicot apkopi, nepielietojiet pārāk daudz spēka.

Darbojoties ar televizora augšpusi, nepielietojiet pārāk daudz spēka. Pretējā gadījumā televizors var nokrist un radīt traumas vai materiālus zaudējumus.

Noderīga informācija

- Ja televizors uz kronšteina montāžai pie sienas ir piestiprināts uz ilgu laiku, siena aiz vai virs televizora atkarībā no sienas materiāla var iekrāsoties citā krāsā, vai arī var atlīmēties tapetes.
- Kad kronšteins montāžai pie sienas tiek noņemts, sienā paliek skrūvju caurumi.
- Nelietojiet kronšteinu montāžai pie sienas vietās, kur uz to var iedarboties mehāniskas vibrācijas.

Kronšteina montāžai pie sienas uzstādīšana

Informācija “Sony” izplatītājiem

BRĪDINĀJUMS!

Tālākās instrukcijas paredzētas tikai “Sony” izplatītājiem. Noteikti izlasiet iepriekš norādīto drošības informāciju un ievērojiet drošību, kad uzstādāt, apkopjat vai pārbaudāt šo izstrādājumu.

Neuzstādiet kronšteinu montāžai pie sienas vietās, kur televizora stūri vai sāni pēc tam būs izvirzīti no uzstādīšanas virsmas.

Neuzstādiet kronšteinu montāžai pie sienas vietās, kur televizora stūri vai sāni pēc tam būs izvirzīti no uzstādīšanas virsmas, piemēram, pie kolonnas. Ja cilvēks vai priekšmets uzgrūdīsies izvirzītam televizora sānam vai stūrim, var rasties traumas vai materiāli zaudējumi.

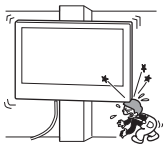

Neuzstādiet televizoru virs vai zem gaisa kondicionētāja.

Ja uz televizora nonāk ūdens vai uz to ilgstoši tiek pūsta gaisa plūsma no kondicionētāja, var rasties aizdegšanās vai strāvas trieciena risks vai televizors var sākt darboties nepareizi.

Kronšteinu montāžai pie sienas noteikti uzstādiet pareizi un ievērojiet šajā lietošanas rokasgrāmatā sniegtās norādes.

Ja kāda no skrūvēm ir vaļīga vai izkritusi, kronšteins montāžai pie sienas var nokrist un radīt traumas vai sabojāt īpašumu. Noteikti izmantojiet sienas materiālam atbilstīgas skrūves un pareizi uzstādiet izstrādājumu, izmantojot četras vai vairāk 8 mm diametra skrūves (vai līdzvērtīgas).

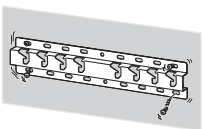

Piegādātās skrūves un stiprinājuma detaļas izmantojiet pareizi, kā norādīts šajā lietošanas rokasgrāmatā. Izmantojot citas detaļas, televizors var nokrist un tikt bojāts vai radīt traumas.

Kronšteinu samontējiet, ievērojot lietošanas rokasgrāmatā norādīto procesu.

Ja kāda no skrūvēm ir vaļīga vai izkritusi, televizors var nokrist un tikt bojāts vai arī radīt traumas.

Kārtīgi pievelciet skrūves paredzētajās vietās.

Pretējā gadījumā televizors var nokrist un tikt bojāts vai arī radīt traumas citiem.

Uzstādot televizoru, nepakļaujiet to triecieniem.

Ja televizors tiek pakļauts triecienam, tas var nokrist vai salūzt. Tas var radīt traumas.

Televizoru uzstādiet uz sienas, kas ir gan perpendikulāra attiecībā pret grīdu, gan līdzena.

Pretējā gadījumā televizors var nokrist un radīt traumas.

Kad televizors ir uzstādīts, cieši nostipriniet vadus.

Ja cilvēki vai priekšmeti sapīsies vados, tas var radīt traumas cilvēkiem vai bojāt televizoru.

Nesaspiediet maiņstrāvas vadu vai savienojuma kabeli.

Ja maiņstrāvas vads vai savienojuma kabelis ir iespiests starp kronšteinu un sienu vai ar spēku tiek locīts vai vērpts, iekšējie vadi var atsegties un radīt īssavienojumu vai strāvas caursiti. Tas var izraisīt aizdegšanos vai strāvas triecienu.

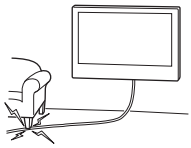

Skrūves kronšteina montāžai pie sienas piestiprināšanai pie sienas nav iekļautas komplektā.

Piestiprinot kronšteinu montāžai pie sienas, izmantojiet skrūves, kas piemērotas sienas materiālam un uzbūvei.

Pirms darba uzsākšanas

- Šajā rokasgrāmatā parādīto televizora attēlu uzdevums ir sniegt skaidrus un saprotamus paskaidrojumus par to darbību. Šī iemesla dēļ ilustrācijas var atšķirties no jūsu faktiskā televizora.

No kāda materiāla ir veidota siena?

Pirmkārt, pārbaudiet, no kāda materiāla ir siena, kur vēlaties piestiprināt televizoru.

Rīģipša siena ar profiliem	Liets betons vai betona bloki
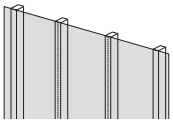	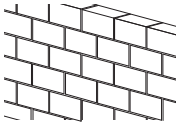
Noderīga informācija • Maksimālais rīģipša sienas biezums: 16 mm. • Pārliecinieties, ka iekšējais koka profila izmērs ir vismaz 51 mm × 102 mm vispārīgos gadījumos vai 38 mm × 89 mm nomināli.	**Noderīga informācija** • Uzstādiet kronšteinu montāžai pie sienas tieši pie lietā betona sienas. • Pārliecinieties, ka lietā betona sienas biezums ir vismaz 203 mm. • Pārliecinieties, ka atsevišķo betona bloku izmērs ir vismaz 203 mm × 203 mm × 406 mm.

LV

Detaļu pārbaude

Komplektā ar SU-WL450

- Pārbaudiet, vai iekļautas visas detaļas.
- Dažas daļas var nebūt izmantotas jūsu modelim.

Ⓐ Pamatne (20) (×1)	Ⓑ Trīsis (×2)	Ⓒ Skrūve (+PSW 6 × 20) (×4)	Ⓓ Skrūve (+PSW 4 × 20) ar buksi (×2)
Ⓔ Starplika (20 mm) (×2)	Ⓕ Saite (×1)	Ⓖ Bukse (20) (M4) (×2)	Ⓗ Skrūve (+PSW 4 × 20) (×2)
Ⓘ Pamatnes adapteris (×2)	Ⓙ Skrūve (+PSW 4 × 10) (×8)	Ⓚ Starplika (60 mm) (×2)	Ⓛ Skrūve (+PSW 6 × 50) (×2)
Ⓜ Bukse (M4) (×2)	Ⓝ Skrūve (+PSW 4 × 50) (×2)		

Komplektā ar televizoru

Stiprinājums montāžai pie sienas VS (×4)*1

*1 Tikai dažiem reģioniem/valstīm/modeļiem.

Sagatavošanās uzstādīšanai

- Pirms uzstādīšanas sagatavojiet televizora lietošanas rokasgrāmatu vai atsauces ceļvedi un uzsākšanas ceļvedi.
- Pārbaudiet televizora uzstādīšanas pozīciju.
- Sagatavojiet četras vai vairāk 8 mm diametra skrūves un vienu 5 mm diametra skrūvi vai līdzvērtīgas (nav iekļautas komplektā). Izvēlieties skrūves, kas piemērotas sienas materiālam.
- Sagatavojiet šādus instrumentus:

*1	5,5 mm 10 mm		
*2		1,5 N·m {15 kgf·cm}	*3 1,5 N·m {15 kgf·cm}
	*2 (×4)	(×4) 8 mm × 60 mm	5 mm
*4			

*1 Tikai rīģipša sienām ar profiliem

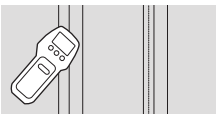

*2 Tikai lietam betonam vai betona blokam
*3 Atkarībā no modeļa
*4 Tikai televizoriem ar ekrāna diagonāli 189,3 cm (75 collas) un vairāk (izņemot Ēģipti)
Tikai televizoriem ar ekrāna diagonāli 75 collas (189,3 cm) un vairāk (tikai Ēģipte)

LV

Kronšteina montāžai pie sienas uzstādīšana

1 Izvēlieties uzstādīšanas vietu.

Pārbaudiet, vai siena ir pietiekami liela un spēj noturēt svaru, kas vienāds ar četrkāršu televizora svaru.
Televizora svaru skatiet televizora lietošanas rokasgrāmatā vai atsauces ceļvedī.

Piezīme

- Pēc televizora uzstādīšanas pie sienas tā augšējā daļa nedaudz sasveras uz priekšu.
- Mēs iesakām pārbaudīt televizora novietojumu paredzētajā skatīšanās vidē.

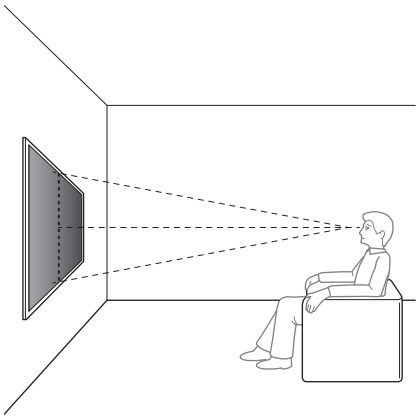

2 Izvēlieties vienu no tālāk parādītajiem sienas stiprinājuma veidiem.

2-a: Parastā montāža
2-b: Kompaktā montāža

- Skatiet sadaļu "Specifikācijas" šīs lietošanas rokasgrāmatas beigās, lai veiktu mērīšanu kronšteina montāžai pie sienas uzstādīšanai pie sienas.

BRĪDINĀJUMS!

- Ja atlasīta 2-b. iespēja, būs ierobežota piekļuve aizmugures ligzdām.

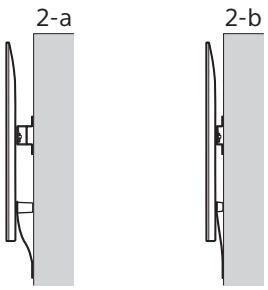

3 **Ja ir atlasīta parastā montāža (2-a):**
Piestipriniet pamatnes adapteri Ⓘ, izmantojot skrūvi (+PSW 4 × 10) Ⓙ uz pamatnes (20) Ⓐ.

- Skatiet sadaļu "Specifikācijas" šīs lietošanas rokasgrāmatas beigās, lai noskaidrotu pamata adaptera Ⓘ uzstādīšanas vietu.

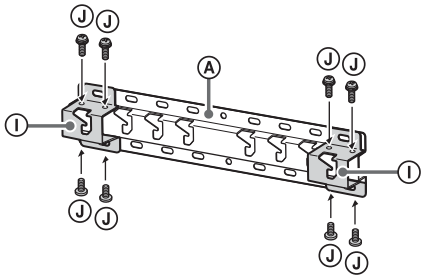

Piem., pamatnes adaptera Ⓘ uzstādīšana vietā "a"

Ja ir atlasīta kompaktā montāža (2-b):
Izlaidiet šo darbību.

4 Izvēlieties, kurās vietās skrūvēsit skrūves, lai piestiprinātu pamatni (20) Ⓐ.

- Skatiet sadaļu "Specifikācijas".

BRĪDINĀJUMS!

- Nosakiet tās sienas izturību, pie kuras stiprināsit televizoru. Ja vajadzīgs, pastipriniet sienu.
- Sienai, pie kuras stiprināsit televizoru, jāspēj noturēt svaru, kas vismaz **četras reizes** pārsniedz televizora svaru. (Sava televizora svaru skatiet televizora lietošanas rokasgrāmatā vai atsauces ceļvedī.)

Ja ir atlasīta parastā montāža (2-a):
Izmantojiet pamatnes adaptera Ⓘ atveru pozīcijas.

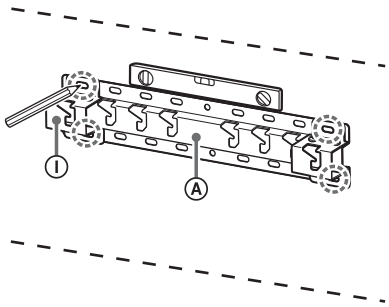

Piem., novietojuma atzīmēšana vietā "a", lai tas atbilstu pamatnei (20) Ⓐ

Ja ir atlasīta kompaktā montāža (2-b):

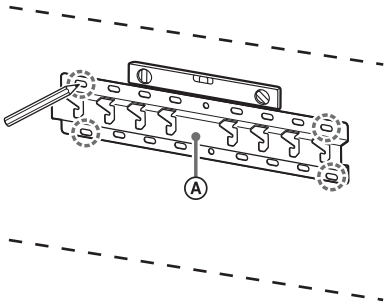

Piem., novietojuma atzīmēšana vietā "a", lai tas atbilstu pamatnei (20) Ⓐ

5 Atzīmju vietās izurbiet caurumus.

Pārliecinieties, ka vieta uz sienas, kur tiks urbtas atveres, ir pietiekami izturīga, lai spētu izturēt vismaz četrkārtīgu televizora svaru.

Rīgipša sienas urbšana ar profiliem:

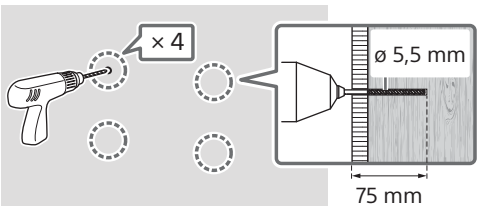

Piezīme

- Palīgurbumi jāveic 75 mm dziļumā, izmantojot 5,5 mm diametra urbi.

Lieta betona vai betona bloku sienas urbšana:

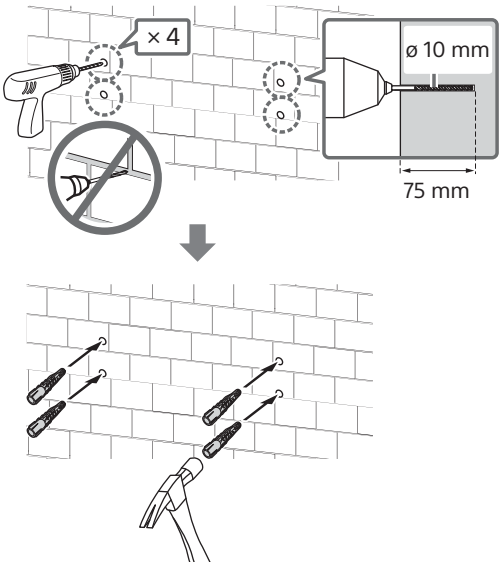

Piezīme

- Palīgurbumi jāveic 75 mm dziļumā, izmantojot 10 mm diametra urbi.

6 Piestipriniet pamatni (20) Ⓐ pie sienas, izmantojot piemērotas skrūves (nav iekļautas komplektā).

Piezīme

- Izmantojiet četras vai vairāk 8 mm diametra skrūves vai līdzvērtīgas (nav iekļautas komplektā).
- Izmantojiet līmeņrādi, lai pārliecinātos, ka pamatne (20) Ⓐ ir nolīmeņota.

Ja ir atlasīta parastā montāža (2-a):
Ieskrūvējiet četras skrūves pamatnes adaptera Ⓘ atverēs, ar pamatni (20) Ⓐ.

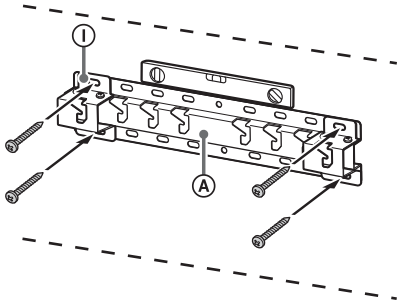

Piem., pamatnes (20) Ⓐ uzstādīšana vietā "a"

Ja ir atlasīta kompaktā montāža (2-b):

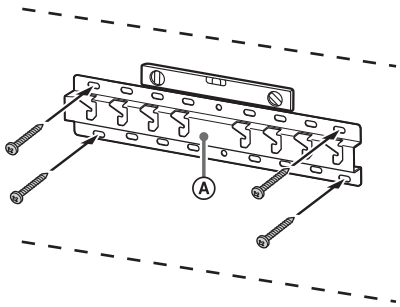

Piem., pamatnes (20) Ⓐ uzstādīšana vietā "a"

7 189,3 cm (75 collas) un vairāk (izņemot Ēģipti) 75 collas (189,3 cm) un vairāk (tikai Ēģipte)

Atzīmējiet uzstādīšanas vietu uz sienas.

Izmantojiet krāsotāju līmlenti vai citu materiālu (nav iekļauts komplektācijā), lai atzīmētu televizora atrašanās vietu pie pamatnes (20) Ⓐ vai pamatnes adaptera Ⓘ.

- Skatiet sadaļu "Specifikācijas" šīs lietošanas rokasgrāmatas beigās par atzīmju veikšanu uz sienas televizora uzstādīšanai.

LV

Izņemot 189,3 cm (75 collas) un vairāk (izņemot Ēģipti)
Izņemot 75 collas (189,3 cm) un vairāk (tikai Ēģipte)
Izlaidiet šo darbību.

Sagatavošanās televizora uzstādīšanai

Darbības metodes var atšķirties atkarībā no modeļa. Skatīt “Sagatavošanās televizora uzstādīšanai” 523. lpp.

Televizora piestiprināšana pie sienas

189,3 cm (75 collas) un vairāk (izņemot Ēģipti)
75 collas (189,3 cm) un vairāk (tikai Ēģipte)

BRĪDINĀJUMS!

- Liela televizora pārvietošana jāveic diviem vai vairāk cilvēkiem (ja ekrāna diagonāle ir 189,3 cm (75 collas) vai vairāk — trim vai vairāk cilvēkiem) (izņemot Ēģipti).
  Liela televizora pārvietošana jāveic diviem vai vairāk cilvēkiem (ja ekrāna diagonāle ir 75 collas (189,3 cm) vai vairāk — trim vai vairāk cilvēkiem) (tikai Ēģipte).

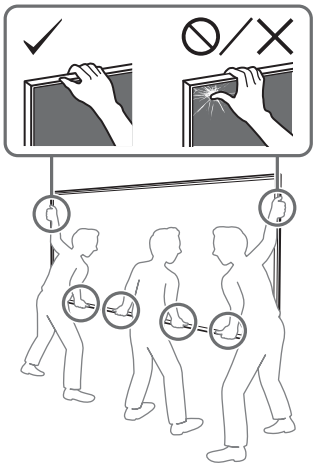

1 Paceliet televizoru.

- Informāciju par trīšu Ⓑ piekāršanas vietu uz pamatnes (20) Ⓐ vai pamatnes adaptera Ⓘ skatiet sadaļā “Specifikācijas” šīs lietošanas rokasgrāmatas beigās, lai noskaidrotu pamata adaptera Ⓘ uzstādīšanas vietu.
- Kad turat televizoru, pārliecinieties, vai tā aizmugure pieskaras pamatnei (20) Ⓐ vai pamatnes adapterim Ⓘ.

Piezīme

- Turiet televizoru stingri ar abām rokām un pārliecinieties, vai saite Ⓕ un televizora apakšmala sakrīt ar krāsotāju līmlenti.
- Nesiet televizoru trijatā un lieciet, lai viena persona, kas ir televizora priekšā, vada pārējos, lai pielāgotu pozīciju.

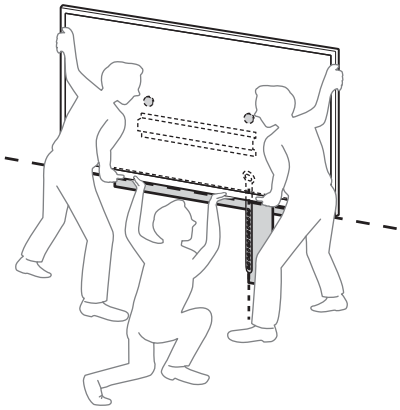

- Ievērojiet piesardzību, kad uzstādāt televizoru pie sienas, īpaši tas attiecas uz personu, kas atbalsta televizoru no apakšas — televizors var krist, izraisot smagas traumas vai pat nāvi.

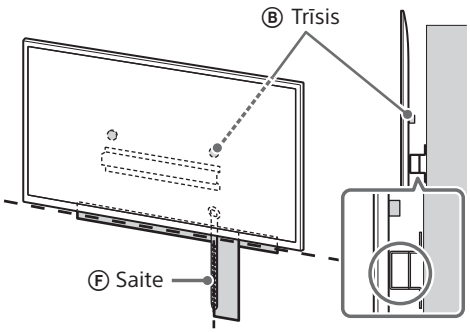

2 Uzstādiet televizoru uz pamatnes (20) Ⓐ vai pamatnes adaptera Ⓘ.

- Uzmanīgi slidiniet televizoru uz leju un ievietojiet televizora aizmugurē piestiprinātos trīšus Ⓑ pamatnē (20) Ⓐ vai pamatnes adapterī Ⓘ, lai tie atbilstu atveru formai.
- Pēc televizora uzstādīšanas pie sienas pārbaudiet, vai trīši Ⓑ ir cieši piestiprināti pamatnei (20) Ⓐ vai pamatnes adapterim Ⓘ.
- Lēnām atlaidiet rokas, lai pārliecinātos, vai televizors nekrīt.

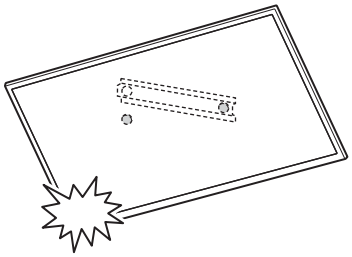

- Pēc televizora uzstādīšanas pie sienas, noņemiet krāsotāju līmlenti vai citu uzmantoto materiālu no sienas.

LV

Ja ir atlasīta parastā montāža (2-a):

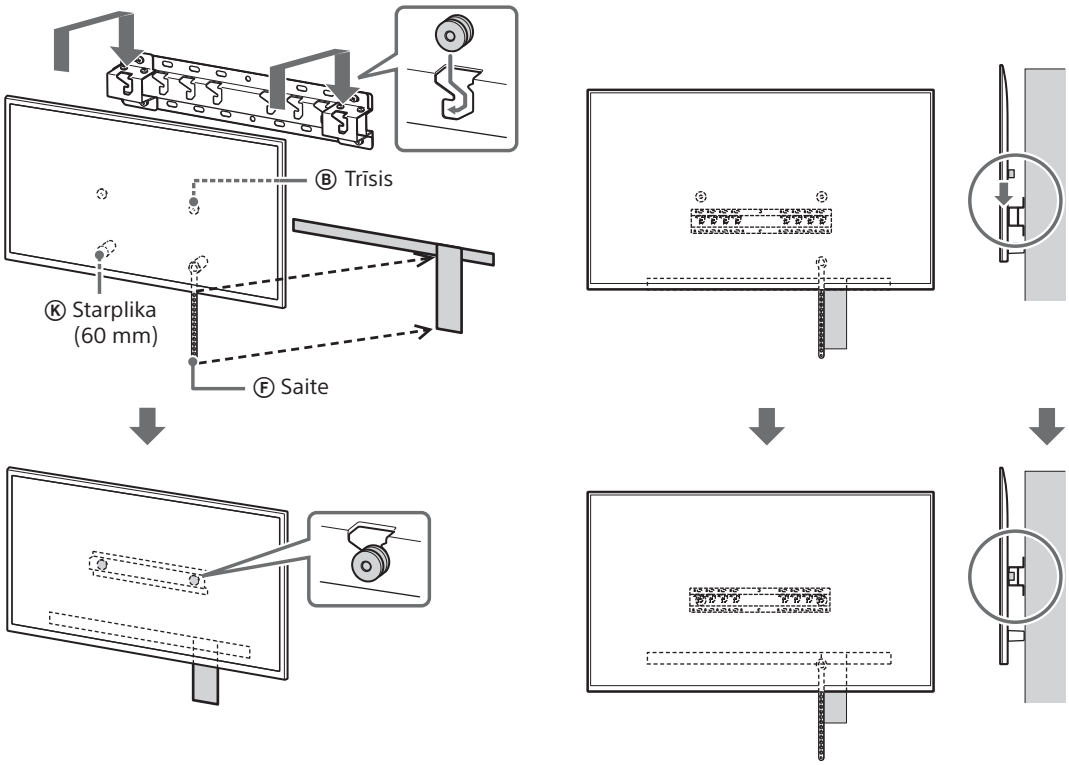

Ja ir atlasīta kompaktā montāža (2-b):

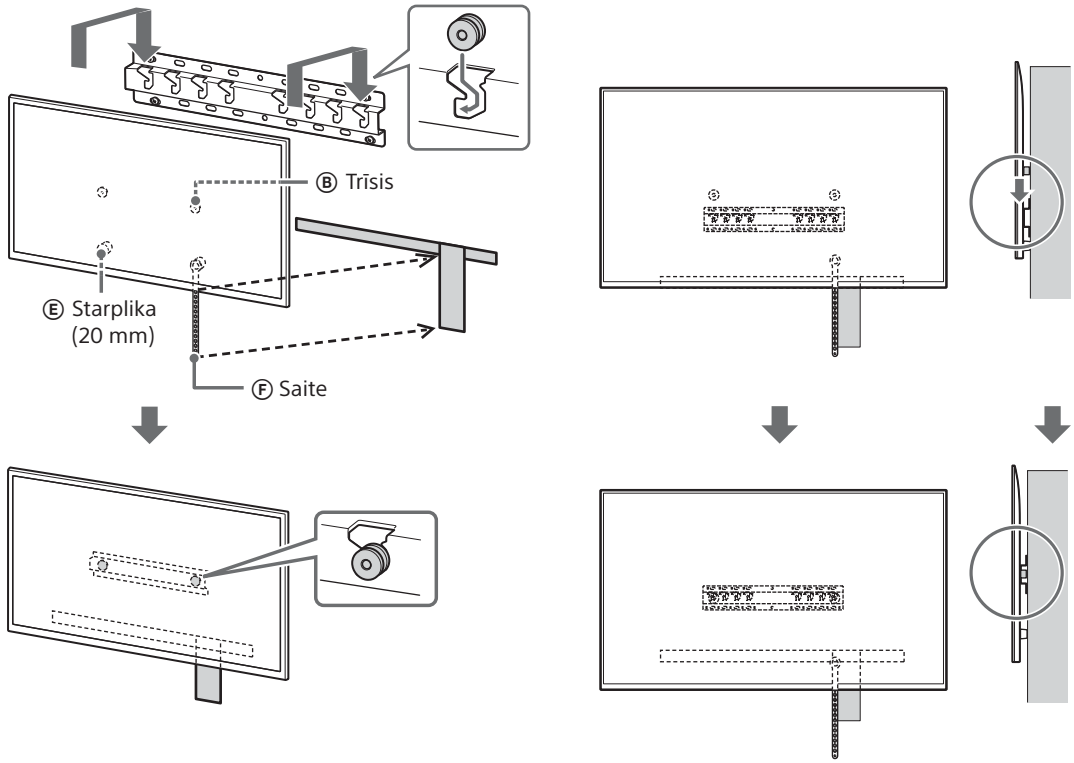

3 Nesasveriet televizora apakšpusi.

- Satveriet saites Ⓕ galu un cieši piestipriniet to pie sienas.

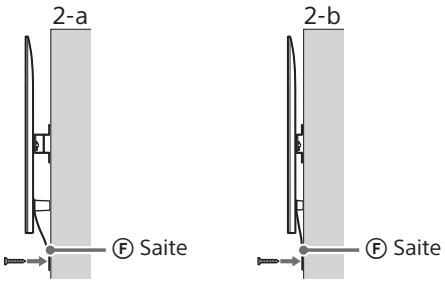

- Izmantojiet 5 mm diametra skrūvi vai līdzvērtīgu (nav iekļauta komplektā).

Piezīme

- Nedaudz pavelciet televizora apakšdaļu savā virzienā, lai pārliecinātos, ka tā nekustas. Ja ir kāda kustība, tas nav pareizi nostiprināts, un saite Ⓕ atkal ir stingri jānostiprina.

Izņemot 189,3 cm (75 collas) un vairāk (izņemot Ēģipti) Izņemot 75 collas (189,3 cm) un vairāk (tikai Ēģipte)

BRĪDINĀJUMS!

- Liela televizora pārvietošana jāveic diviem vai vairāk cilvēkiem (ja ekrāna diagonāle ir 189,3 cm (75 collas) vai vairāk — trim vai vairāk cilvēkiem) (izņemot Ēģipti). Liela televizora pārvietošana jāveic diviem vai vairāk cilvēkiem (ja ekrāna diagonāle ir 75 collas (189,3 cm) vai vairāk — trim vai vairāk cilvēkiem) (tikai Ēģipte).

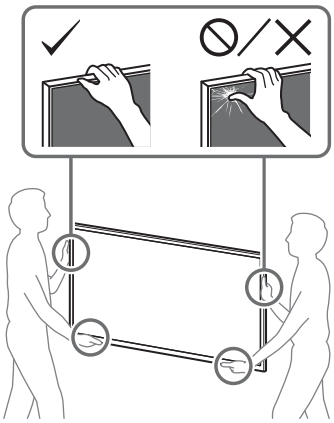

1 Paceliet televizoru.

- Informāciju par trīšu Ⓑ piekāršanas vietu uz pamatnes (20) Ⓐ vai pamatnes adaptera Ⓘ skatiet sadaļā "Specifikācijas" šīs lietošanas rokasgrāmatas beigās, lai noskaidrotu pamata adaptera Ⓘ uzstādīšanas vietu.
- Kad turat televizoru, pārliecinieties, vai tā aizmugure pieskaras pamatnei (20) Ⓐ vai pamatnes adapterim Ⓘ.

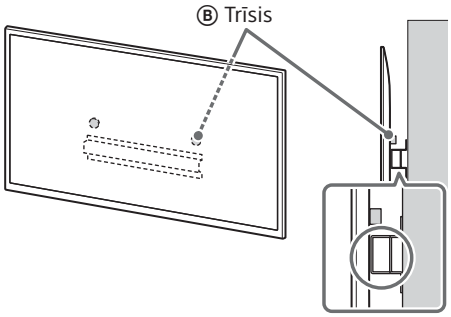

Piezīme

- Turiet televizoru stingri ar abām rokām.

2 Uzstādiet televizoru uz pamatnes (20) Ⓐ vai pamatnes adaptera Ⓘ.

- Uzmanīgi slidiniet televizoru uz leju un ievietojiet televizora aizmugurē piestiprinātos trīšus Ⓑ pamatnē (20) Ⓐ vai pamatnes adapterī Ⓘ, lai tie atbilstu atveru formai.
- Pēc televizora uzstādīšanas pie sienas pārbaudiet, vai trīši Ⓑ ir cieši piestiprināti pamatnei (20) Ⓐ vai pamatnes adapterim Ⓘ.
- Lēnām atlaidiet rokas, lai pārliecinātos, vai televizors nekrīt.

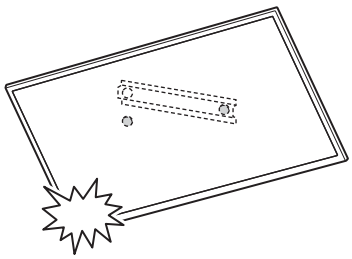

LV

Ja ir atlasīta parastā montāža (2-a):

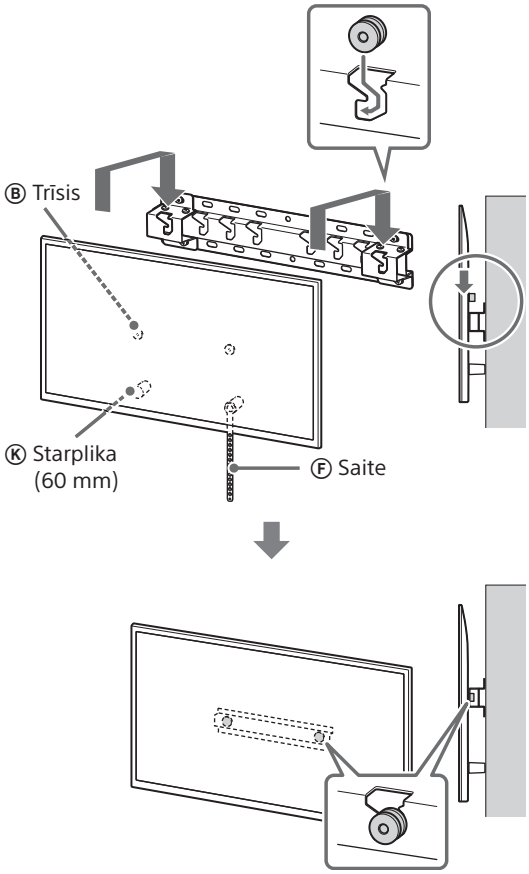

Ja ir atlasīta kompaktā montāža (2-b):

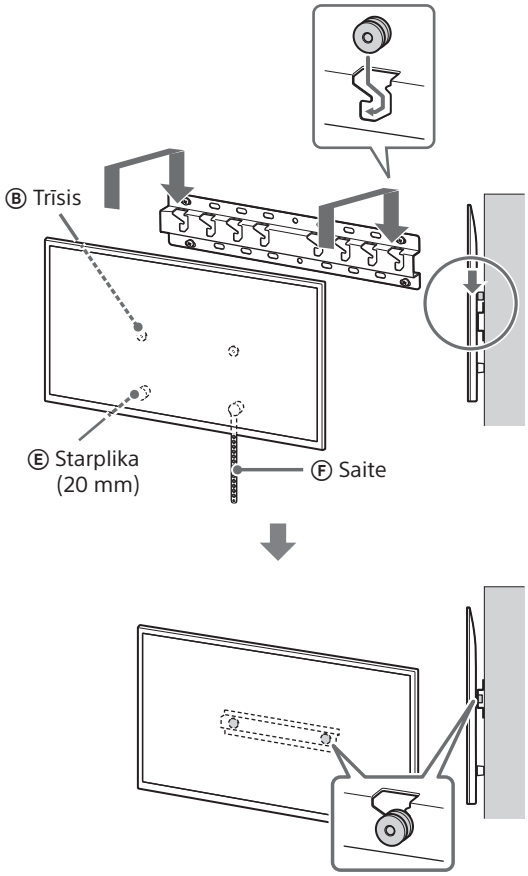

3 Nesasveriet televizora apakšpusi.

- Satveriet saites Ⓕ galu un cieši piestipriniet to pie sienas.

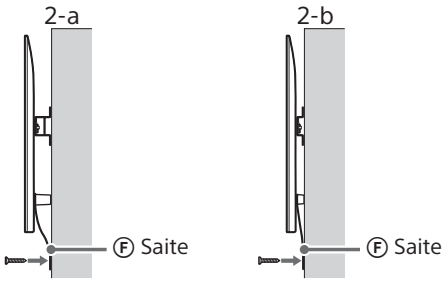

- Izmantojiet 5 mm diametra skrūvi vai līdzvērtīgu (nav iekļauta komplektā).

Piezīme

- Nedaudz pavelciet televizora apakšdaļu savā virzienā, lai pārliecinātos, ka tā nekustas. Ja ir kāda kustība, tas nav pareizi nostiprināts, un saite Ⓕ atkal ir stingri jānostiprina.

Pārliecinieties, vai uzstādīšana veiksmīgi pabeigta

Pārliecinieties par tālāko.

- Trīši Ⓑ ir cieši uzkarināti uz pamatnes (20) Ⓐ vai pamatnes adaptera Ⓘ).
- Vads un kabelis nav savērpts vai saspiests.
- Saite Ⓕ ir stingri nostiepta.

BRĪDINĀJUMS!

- Ja maiņstrāvas vads tiek novietots nepareizi, var rasties īssavienojums, kas var izraisīt aizdegšanos vai strāvas triecienu. Drošības labad noteikti pārliecinieties, vai uzstādīšana paveikta pareizi.

Cita informācija

Noņemot televizoru, veiciet uzstādīšanas darbības pretējā secībā.

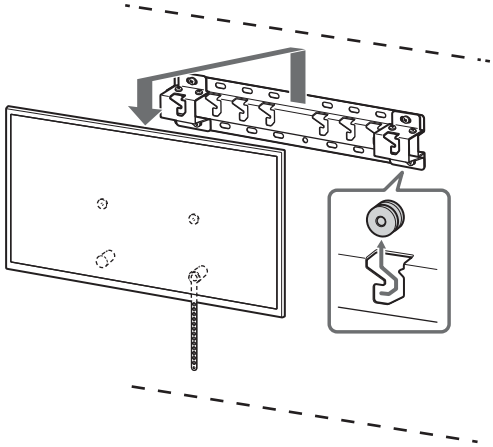

BRĪDINĀJUMS!

- Liela televizora pārvietošana jāveic diviem vai vairāk cilvēkiem (ja ekrāna diagonāle ir 189,3 cm (75 collas) vai vairāk — trim vai vairāk cilvēkiem) (izņemot Ēģipti).
  Liela televizora pārvietošana jāveic diviem vai vairāk cilvēkiem (ja ekrāna diagonāle ir 75 collas (189,3 cm) vai vairāk — trim vai vairāk cilvēkiem) (tikai Ēģipte).

Tvirtinimo informacija norint naudoti „Sony“ prie sienos tvirtinamą laikiklį (SU-WL450)

Palaikomi modeliai*1*2:

*1 Faktinių modelių pavadinimuose „x“/„xx“ rodo konkrečiai kiekvienam modeliui priskiriamus numerius ir (arba) ženklus.

*2 Tik kai kuriuose regionuose / šalyse.

K-85XR9xM2 / 85XR7xM2 / 75XR9xM2 / 75XR7xM2 / 65XR9xM2 / 65XR7xM2 / 55XR7xM2 / 50XR7xM2

Y-85XR9xM2 / 85XR7xM2 / 75XR9xM2 / 75XR7xM2 / 65XR9xM2 / 65XR7xM2 / 55XR7xM2 / 50XR7xM2

FW-85BZ4xP / 85BZ3xP / 75BZ4xP / 75BZ3xP / 65BZ4xP / 65BZ3xP / 55BZ4xP / 55BZ3xP / 50BZ3xP / 43BZ3xP

Šioje instrukcijoje nurodytas gaminio pavadinimas „televizorius“ priklausomai nuo modelio gali skirtis. Tikrąjį produkto pavadinimą rasite naudojimo instrukcijoje arba trumpajame vadove.

Pirkėjams
Siekiant apsaugoti gaminį ir užtikrinti saugumą, „Sony“ griežtai rekomenduoja, kad televizorių pritvirtintų „Sony“ prekybos atstovai arba licencijuoti tiekėjai. Nemėginkite jo tvirtinti patys.

„Sony“ prekybos atstovams ir tiekėjams
Tvirtindami šį gaminį, atlikdami jo reguliarią priežiūrą ir patikrinimą, visą dėmesį skirkite saugumui.

Norint pritvirtinti šį gaminį, reikia turėti pakankamai kompetencijos, ypač nustatant, ar siena galės išlaikyti televizoriaus svorį. Pasirūpinkite, kad „Sony“ prekybos atstovai ar licencijuoti tiekėjai pritvirtintų šį gaminį prie sienos. Tvirtinant pakankamas dėmesys turi būti skirtas saugumui. „Sony“ nėra atsakinga už jokią žalą ar sužalojimus, kilusius dėl netinkamo pernešimo ar montavimo.

Kad saugiai ir tinkamai sumontuotumėte, vadovaukitės prie sienos tvirtinamo laikiklio instrukcijomis, televizoriaus nustatymo vadovu ir šio vadovo nurodymais.

Prie sienos tvirtinamas laikiklis

Sauga

Dėkojame, kad įsigijote šį gaminį.

Pirkėjams

TV montavimas prie sienos

⚠ ĮSPĖJIMAS

PRIVALO SUMONTUOTI SPECIALISTAS

Šį gaminį privalo įrengti tik profesionalus montuotojas, išmokytas nustatyti, ar siena yra pakankamai stipri, kad išlaikytų televizoriaus svorį. Jei montuojant televizorius nebus tinkamai pritvirtintas, jis gali nukristi ir sunkiai sužeisti. „Sony“ neatsako už žalą ar traumą, kilusią netinkamai elgiantis, netinkamai sumontavus ar sumontavus kitą nei nurodytas gaminys. Jūsų teisėms pagal įstatymą (jei tokių yra) tai įtakos neturi.

„Sony“ prekybos atstovams

Norint sumontuoti šį gaminį, reikia turėti pakankamai kompetencijos. Atidžiai perskaitykite šią naudojimo instrukciją, kad montavimo darbus atliktumėte saugiai. „Sony“ nėra atsakinga už jokią žalą ar sužalojimus, kilusius dėl neteisingo pernešimo ar montavimo. Baigę montavimo darbus atiduokite šį vadovą pirkėjui.

Šioje naudojimo instrukcijoje rodoma, kaip teisingai elgtis su gaminiu, ir pateikiamos svarbios atsargumo priemonės, kurių reikia laikytis, kad būtų išvengta nelaimingų Atsitikimų. Jūs privalote perskaityti ir gerai suprasti visas šiose naudojimo instrukcijose pateiktus nurodymus bei jų laikytis. To nepadarius, galima sunkiai susižeisti arba sugadinti turtą, tada garantija gali negalioti. Pasilikite šį vadovą, kad galėtumėte jį peržiūrėti ateityje.

„Sony“ gaminiai sukurti galvojant apie saugą. Jei gaminiai naudojami neteisingai, gali kilti gaisras, galima patirti elektros smūgį, gaminys gali nuvirsti ar užkristi ir taip rimtai sužaloti. Laikykitės atsargumo priemonių dėl saugos, kad išvengtumėte tokių nelaimingų atsitikimų.

Pagaminta Kinijoje

DĖMESIO

Tinkami gaminiai

Šis prie sienos tvirtinamas laikiklis skirtas tam tikriems TV. Norėdami patikrinti, su kuriais televizoriais galima naudoti prie sienos tvirtinamą laikiklį, žr. naudojimo instrukciją arba trumpąjį vadovą.

Pirkėjams

ĮSPĖJIMAS

Nesilaikant toliau pateiktų atsargumo priemonių, gali kilti gaisras, galima patirti elektros smūgį, arba gaminys gali nukristi – dėl to galima rimtai susižaloti ar net žūti.

Pasirūpinkite, kad montavimo darbus atliktų licencijuoti tiekėjai, o montavimo metu neleiskite arti būti vaikams.

Jei prie sienos tvirtinamas laikiklis arba TV, sumontuoti netinkamai, gali įvykti toliau nurodyti nelaimingi atsitikimai. Įsitikinkite, kad montavimo darbus atlieka licencijuoti tiekėjai.

- TV gali nukristi ir rimtai sužaloti. Galite patirti sumušimų arba lūžių.
- Jeigu siena, ant kurios montuojamas prie sienos tvirtinamas laikiklis, yra nestabili, nelygi ar nestatmena grindims, įrenginys gali nukristi ir sužaloti arba sugadinti turtą. Siena turėtų būti pakankamai tvirta, kad išlaikytų bent keturis kartus didesnį svorį nei TV.
  (Norėdami sužinoti televizoriaus svorį, žr. jo naudojimo instrukciją arba trumpąjį vadovą.)
- Jeigu prie sienos tvirtinamas laikiklis bus sumontuotas nepakankamai tvirtai, įrenginys gali nukristi ir sužaloti arba sugadinti turtą.

TV pernešimo ar išėmimo darbus patikėkite licencijuotiems tiekėjams.

Jei TV transportavimo ar išėmimo darbus atlieka ne licencijuoti tiekėjai, jis gali nukristi ir sužaloti arba sugadinti turtą. Dideliam televizoriaus komplektui gabenti reikia dviejų ar daugiau žmonių (trijų ar daugiau žmonių reiktų gabenant 189,3 cm (75 colių) ar didesnį televizorių) (išskyrus Egiptą).
Dideliam televizoriaus komplektui gabenti reikia dviejų ar daugiau žmonių (trijų ar daugiau žmonių reiktų gabenant 75 colių (189,3 cm) ar didesnį televizorių) (tik Egiptui).

Sumontavę TV, neišsukite sraigtų ar kt. dalių.

Jei tai padarysite, TV gali nukristi ir sužaloti arba sugadinti turtą.

Nekeiskite prie sienos tvirtinamo laikiklio dalių.

Jei tai padarysite, prie sienos tvirtinamas laikiklis gali nukristi ir sužaloti arba sugadinti turtą.

Nemontuokite kitos įrangos, išskyrus nurodytą gaminį.

Šis prie sienos tvirtinamas laikiklis skirtas naudoti tik su nurodytu gaminiu. Jeigu montuosite kitą, nei nurodyta, įrangą, ji gali nukristi arba lūžti, todėl sužaloti arba sugadinti turtą.

Prie sienos tvirtinamo laikiklio neapkraukite didesne nei TV apkrova. Nekratykite TV kairėn / dešinėn arba aukštyn / žemyn.

Jei tai padarysite, TV gali nukristi ir sužaloti arba sugadinti turtą.

Nesilenkite ir nesikabinkite ant TV.

Nesilenkite ir nesikabinkite ant TV, nes jis gali ant jūsų užkristi ir rimtai sužaloti.

DĖMESIO

Nesilaikant toliau nurodytų atsargumo priemonių, galima susižaloti arba sugadinti turtą.

- Nepanaudotas dalis būtinai laikykite saugioje vietoje ateičiai.
  Laikykite jas vaikams nepasiekiamoje vietoje.

Valydami gaminį ar atlikdami jo techninę priežiūrą, neveikite jo per didele jėga.

Nespauskite TV iš viršaus per stipriai. Jei tai padarysite, TV gali nukristi ir sužaloti arba sugadinti turtą.

LT

Atsargumo priemonės

- Jei TV, sumontuotą ant prie sienos tvirtinamo laikiklio, naudosite ilgą laiką, siena už TV ar virš jo gali nublukti, arba tapetai gali atsiklijuoti, priklausomai nuo to, iš kokių medžiagų pastatyta siena.
- Nuėmus prisuktą prie sienos tvirtinamą laikiklį, sienoje liks sraigtų padarytos skylės.
- Nenaudokite prie sienos tvirtinamo laikiklio tokiose vietose, kur jį veiktų mechaninė vibracija.

Prie sienos tvirtinamo laikiklio montavimas

„Sony“ prekybos atstovams

ĮSPĖJIMAS

Toliau nurodytos instrukcijos skirtos tik „Sony“ tiekėjams. Perskaitykite pirmiau pateiktas atsargumo priemones ir montuodami, eksploatuodami bei tikrindami šį gaminį ypatingą dėmesį skirkite saugai.

Nemontuokite prie sienos tvirtinamo laikiklio ant sienos tokioje vietoje, kur TV kampai arba šonai išsikištų už sienos paviršiaus.

Nemontuokite prie sienos tvirtinamo laikiklio ant kolonų ar panašių paviršių, kur TV kampai arba šonai išsikištų už sienos paviršiaus. Jei asmuo ar objektas užkliūna išsikišusį TV kampą ar šoną, šis gali sužaloti arba sugadinti turtą.

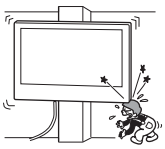

Nemontuokite TV virš oro kondicionieriaus arba po juo.

Jei ant TV laša vanduo arba jį ilgą laiką veikia oro srautas iš oro kondicionieriaus, gali kilti gaisras, galima patirti elektros smūgį, arba TV gali sugesti.

Pasirūpinkite, kad prie sienos tvirtinamas laikiklis būtų patikimai pritvirtintas prie sienos, laikantis šiose naudojimo instrukcijose pateiktų nurodymų.

Jei kuris nors sraigtas atsilaisvina ar iškrenta, prie sienos tvirtinamas laikiklis gali nukristi ir sužaloti arba sugadinti turtą. Įsitikinkite, kad naudojate sienos medžiagai tinkamus Sraigtus, ir patikimai pritvirtinkite įrangą keturiais ar daugiau 8 mm skersmens (arba atitinkamais) sraigtais.

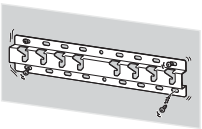

Tiekiamus sraigtus ir priedų dalis naudokite tinkamai, laikydamiesi šiose naudojimo instrukcijose pateiktų nurodymų. Jei naudojate pakaitalus, TV gali nukristi ir ką nors sužaloti, arba TV gali būti sugadintas.

Pasirūpinkite, kad laikiklis būtų surinktas tinkamai, vadovaujantis šiose naudojimo instrukcijose pateiktomis procedūromis.

Jei kuris nors sraigtas atsilaisvina ar iškrenta, TV gali nukristi ir ką nors sužaloti, arba TV gali būti sugadintas.

Pasirūpinkite, kad sraigtai būtų patikimai įsukti reikiamose vietose.

Jei to nepadarysite, TV gali nukristi ir ką nors sužaloti, arba TV gali būti sugadintas.

Būkite atsargūs, kad montavimo metu TV nebūtų sutrenktas.

Sutrenkus TV, jis gali nukristi arba perlūžti. Taip galima susižaloti.

Įsitikinkite, kad TV montuosite ant statmenos ir plokščios sienos.

Jei to nepadarysite, TV gali nukristi ir sužaloti.

Teisingai sumontavę TV, tinkamai pritvirtinkite laidus.

Jei žmonės ar objektai įsipainios tarp kabelių, gali būti sužaloti žmonės arba sugadintas TV.

Saugokite, kad KS maitinimo laidas arba jungiamasis kabelis nebūtų suspausti.

Jei KS maitinimo laidas arba jungiamasis kabelis yra prispaustas tarp įrenginio ir sienos arba per jėgą sulenktas ar suspaustas, gali išlįsti vidiniai laidininkai, todėl gali įvykti trumpasis jungimas arba nutrūkti elektros tiekimas. Dėl to gali kilti gaisras, arba galima patirti elektros smūgį.

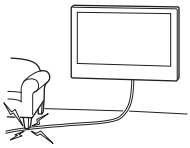

Sraigtai, kurių reikia prie sienos tvirtinamam laikikliui montuoti prie sienos, nepridėti.

Montuodami prie sienos tvirtinamą laikiklį, naudokite sienos medžiagai tinkančius sraigtus.

Prieš pradedant darbą

- Šiame vadove pateiktos televizoriaus iliustracijos yra pavyzdžiai, kurie naudojami, kad operacijų atlikimo instrukcijos būtų aiškios. Dėl to iliustracijos gali skirtis nuo jūsų televizoriaus.

Iš ko padaryta jūsų siena?

Pirmiausia išsiaiškinkite, kokio tipo yra siena, ant kurios norite tvirtinti televizorių.

Sausos konstrukcijos siena su profiliais	Betoninė arba iš betoninių blokelių padaryta siena
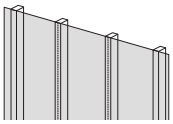	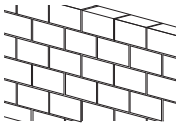
Atsargumo priemonės • Didžiausias sienos storis: 16 mm. • Įsitikinkite, kad vidinio medienos profilio dydis yra bent 51 mm × 102 mm (bendrasis) arba 38 mm × 89 mm (vardinis).	**Atsargumo priemonės** • Prie sienos tvirtinamą laikiklį tvirtinkite tiesiai ant betoninės sienos. • Įsitikinkite, kad betoninės sienos storis yra mažiausiai 203 mm. • Įsitikinkite, kad kiekvieno betoninio blokelio dydis yra mažiausiai 203 mm × 203 mm × 406 mm.

LT

Dalių patikrinimas

Tiekiama kartu su SU-WL450

- Įsitikinkite, kad yra visos dalys.
- Jūsų modelyje kai kurių dalių naudoti negalima.

Ⓐ Pagrindas (20) (×1)	Ⓑ Skriemulys (×2)	Ⓒ Sraigtas (+PSW 6 × 20) (×4)	Ⓓ Sraigtas (+PSW 4 × 20) su įvore (×2)
Ⓔ Tarpiklis (20 mm) (×2)	Ⓕ Diržas (×1)	Ⓖ Įvorė (20) (M4) (×2)	Ⓗ Sraigtas (+PSW 4 × 20) (×2)
Ⓘ Pagrindo adapteris (×2)	Ⓙ Sraigtas (+PSW 4 × 10) (×8)	Ⓚ Tarpiklis (60 mm) (×2)	Ⓛ Sraigtas (+PSW 6 × 50) (×2)
Ⓜ Įvorė (M4) (×2)	Ⓝ Sraigtas (+PSW 4 × 50) (×2)		

Tiekiama kartu su televizoriumi

Prie sienos tvirtinamas elementas VS (×4)*1

*1 Tik kai kuriuose regionuose / šalyse / modeliuose.

Pasiruošimas montuoti

- Prieš montuodami pasidėkite po ranka televizoriaus naudojimo instrukciją arba trumpąjį vadovą ir nustatymo vadovą.
- Patikrinkite TV montavimo vietą.
- Pasiruoškite keturis ar daugiau 8 mm skersmens sraigtus ir vieną 5 mm skersmens arba atitinkamą sraigtą (nepridėti). Pasirinkite sienos medžiagai tinkamus sraigtus.
- Pasiruoškite šiuos įrankius:

*1	5,5 mm 10 mm		
*2		1,5 N·m {15 kgf·cm}	*3 1,5 N·m {15 kgf·cm}
	*2 (×4)	(×4) 8 mm × 60 mm	5 mm
*4			

*1 Tik sausos konstrukcijos sienai su profiliais

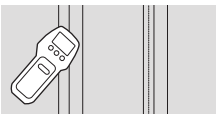

*2 Tik betoninei ar iš betoninių blokelių padarytai sienai
*3 Priklauso nuo modelio
*4 Tik televizoriams, kurių įstrižainė 189,3 cm (75 colių) ar daugiau (išskyrus Egiptą)
Tik televizoriams, kurių įstrižainė 75 colių (189,3 cm) ar daugiau (tik Egiptui)

LT

Prie sienos tvirtinamo laikiklio montavimas

1 Nuspręskite, kurioje vietoje montuosite.

Įsitikinkite, ar ant sienos pakanka vietos televizoriui ir ar ji galės atlaikyti svorį, bent keturis kartus didesnį už televizoriaus. Norėdami sužinoti televizoriaus svorį, žr. jo naudojimo instrukciją arba trumpąjį vadovą.

Pastaba

- TV pritvirtinus prie sienos, viršutinė TV dalis šiek tiek pasvyra į priekį.
- Rekomenduojame patikrinti televizoriaus padėtį žiūrėjimo aplinkoje.

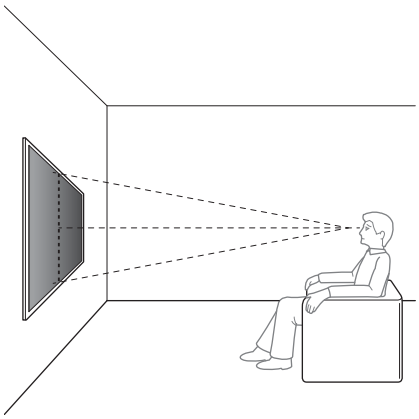

2 Pasirinkite tvirtinimo prie sienos būdą kaip nurodyta toliau.

2-a: Standartinis tvirtinimas
2-b: Kompaktiškas tvirtinimas

- Norėdami sužinoti prie sienos tvirtinamo laikiklio matmenis, žr. šios naudojimo instrukcijos pabaigoje esantį skyrių „Techniniai duomenys“.

ĮSPĖJIMAS

- Kai pasirenkamas 2-b variantas, prieiga prie gale esančių išvadų tampa ribota.

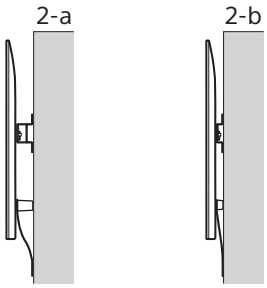

3 **Jei pasirenkamas standartinis tvirtinimas (2-a):**
Pagrindo adapterį Ⓘ, naudodami sraigtą (+PSW 4 × 10) Ⓙ, pritvirtinkite prie pagrindo (20) Ⓐ.

- Norėdami sužinoti pagrindo adapterio Ⓘ tvirtinimo vietą, žr. šios naudojimo instrukcijos pabaigoje esantį skyrių „Techniniai duomenys“.

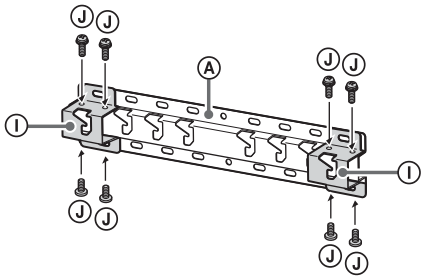

Pvz., pagrindo adapterio Ⓘ tvirtinimas „a“ taške

Jei pasirenkamas kompaktiškas tvirtinimas (2-b):
Praleiskite šį veiksmą.

4 Nustatykite sraigtų vietas, kur montuosite pagrindą (20) Ⓐ.

- Žr. skyrių „Techniniai duomenys“.

ĮSPĖJIMAS

- Nustatykite sienos, ant kurios bus kabinamas TV, tvirtumą. Jei reikia, pakankamai sutvirtinkite sieną.
- Siena, ant kurios bus kabinamas TV, turėtų būti pakankamai tvirta, kad išlaikytų bent **keturis kartus** didesnį svorį nei TV. (Norėdami sužinoti televizoriaus svorį, žr. jo naudojimo instrukciją arba trumpąjį vadovą.)

Jei pasirenkamas standartinis tvirtinimas (2-a):
Naudokite pagrindo adapterio Ⓘ skylių padėtis.

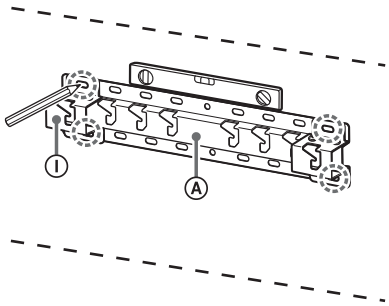

Pvz., žymėjimas taške „a“, kad atitiktų pagrindą (20) Ⓐ

Jei pasirenkamas kompaktiškas tvirtinimas (2-b):

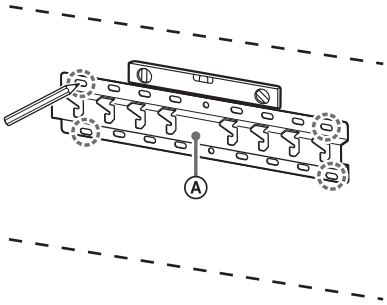

Pvz., žymėjimas taške „a“, kad atitiktų pagrindą (20) Ⓐ

5 Išgręžkite kontrolines skyles žymių vietose.

Įsitikinkite, ar vieta sienoje, kurioje gręšite skyles, galės atlaikyti svorį, bent keturis kartus didesnį už televizoriaus.

Sausos konstrukcijos sienos su profiliais gręžimas:

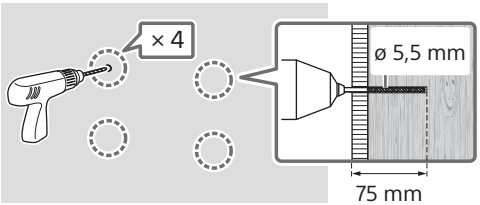

Pastaba

- Skyles gręžkite iki 75 mm gylio, naudodami 5,5 mm skersmens grąžtą.

Betoninės ar iš betoninių blokelių padarytos sienos gręžimas:

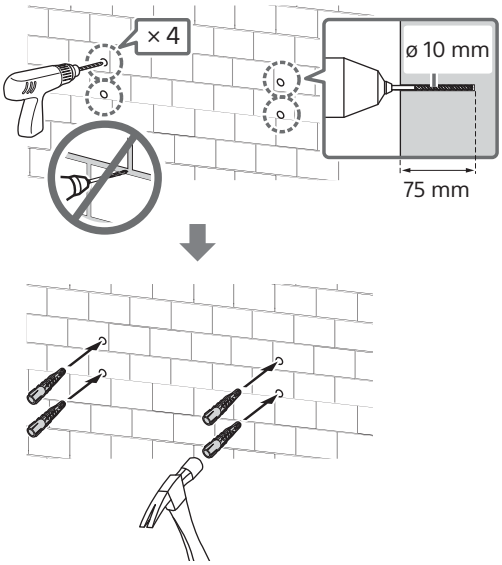

Pastaba

- Skyles gręžkite iki 75 mm gylio, naudodami 10 mm skersmens grąžtą.

6 Pagrindą (20) Ⓐ pritvirtinkite prie sienos tinkamais sraigtais (nepateikiami).

Pastaba

- Naudokite keturis ar daugiau 8 mm skersmens arba atitinkamus sraigtus (nepridėti).
- Gulsčiuku patikrinkite, ar pagrindas (20) Ⓐ yra horizontalus.

Jei pasirenkamas standartinis tvirtinimas (2-a):

Keturis sraigtus prakiškite per pagrindo adapteryje Ⓘ esančias angas ir sujunkite su pagrindu (20) Ⓐ.

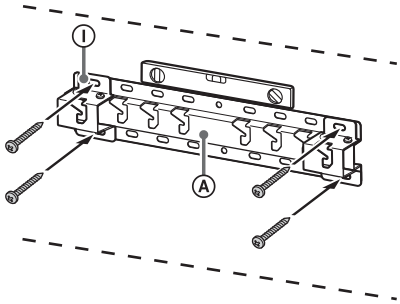

Pvz., pagrindo (20) Ⓐ tvirtinimas „a“ taške

Jei pasirenkamas kompaktiškas tvirtinimas (2-b):

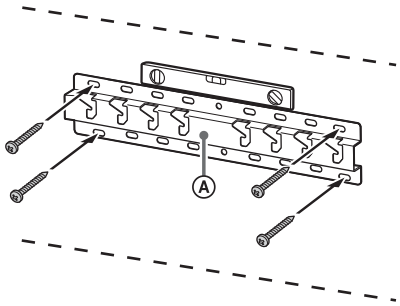

Pvz., pagrindo (20) Ⓐ tvirtinimas „a“ taške

LT

7 189,3 cm (75 colių) ir daugiau (išskyrus Egiptą)
75 colių (189,3 cm) ir daugiau (tik Egiptui)
Pažymėkite montavimo vietą ant sienos.

Naudokite, pvz., izoliacinę juostą (nepridedama), televizoriaus vietai pažymėti šalia pagrindo (20) Ⓐ arba pagrindo adapterio Ⓘ.

- Norėdami sužinoti pažymėtą vietą televizoriui tvirtinti, žr. šios naudojimo instrukcijos pabaigoje esantį skyrių „Techniniai duomenys“.

Išskyrus 189,3 cm (75 colių) ir daugiau (išskyrus Egiptą)
Išskyrus 75 colių (189,3 cm) ir daugiau (tik Egiptui)
Praleiskite šį veiksmą.

Pasiruošimas tvirtinti TV

Naudojimo būdai gali skirti priklausomai nuo modelio. Žr. skyriaus „Pasiruošimas tvirtinti televizorių“ 523 psl.

TV tvirtinimas prie sienos

189,3 cm (75 colių) ir daugiau (išskyrus Egiptą)
75 colių (189,3 cm) ir daugiau (tik Egiptui)

ĮSPĖJIMAS

- Dideliam televizoriaus komplektui gabenti reikia dviejų ar daugiau žmonių (trijų ar daugiau žmonių reiktų gabenant 189,3 cm (75 colių) ar didesnį televizorių) (išskyrus Egiptą).
  Dideliam televizoriaus komplektui gabenti reikia dviejų ar daugiau žmonių (trijų ar daugiau žmonių reiktų gabenant 75 colių (189,3 cm) ar didesnį televizorių) (tik Egiptui).

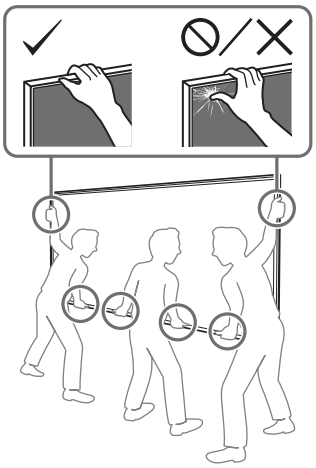

1 Televizoriaus pakėlimas.

- Norėdami sužinoti skriemulių Ⓑ, už kurių kabinamas pagrindas (20) Ⓐ arba pagrindo adapteris Ⓘ, pagrindo adapterio Ⓘ tvirtinimo vietą, žr. šios naudojimo instrukcijos pabaigoje esantį skyrių „Techniniai duomenys“.
- Kai laikote televizorių, įsitikinkite, kad televizoriaus nugarėlė liečia pagrindą (20) Ⓐ ar pagrindo adapterį Ⓘ.

Pastaba

- Saugiai laikykite televizorių abiem rankomis ir užtikrinkite, kad televizoriaus diržas Ⓕ ir apatinė dalis būtų sulygiuota maskavimo juosta.

- Neškite televizorių trise, ir dar reikalingas prieš televizorių einantis žmogus, kuris vadovautų kitiems ir pakoreguotų padėtį.

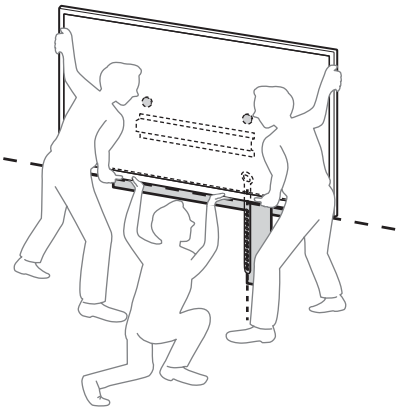

- Būkite labai atsargūs montuodami televizorių ant sienos, ypač turi saugotis žmogus, kuris palaiko televizorių iš apačios, nes televizoriaus komplektas gali nukristi ir smarkiai ar net mirtinai sužeisti.

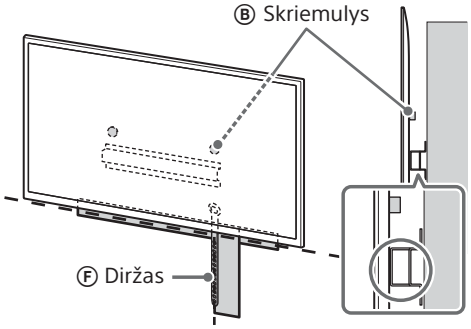

2 Televizoriaus montavimas ant pagrindo (20) Ⓐ ar pagrindo adapterio Ⓘ.

- Atsargiai leiskite televizorių ir prie televizoriaus nugarėlės pritvirtintus skriemulius Ⓑ pakabinkite ant pagrindo (20) Ⓐ arba pagrindo adapterio Ⓘ. Kabindami įsitikinkite, kad angų forma yra tinkama.
- Sumontavę TV ant sienos, įsitikinkite, kad skriemuliai Ⓑ tvirtai užfiksuoti pagrinde (20) Ⓐ arba ant pagrindo adapterio Ⓘ.
- Lėtai atleiskite abi rankas įsitikindami, kad televizorius nekrenta.

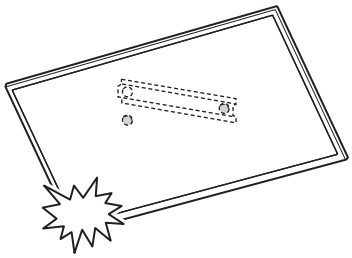

- Sumontavę televizorių ant sienos, nuplėškite maskuojamą juostą, pvz., nuo sienos.

LT

Jei pasirenkamas standartinis tvirtinimas (2-a):

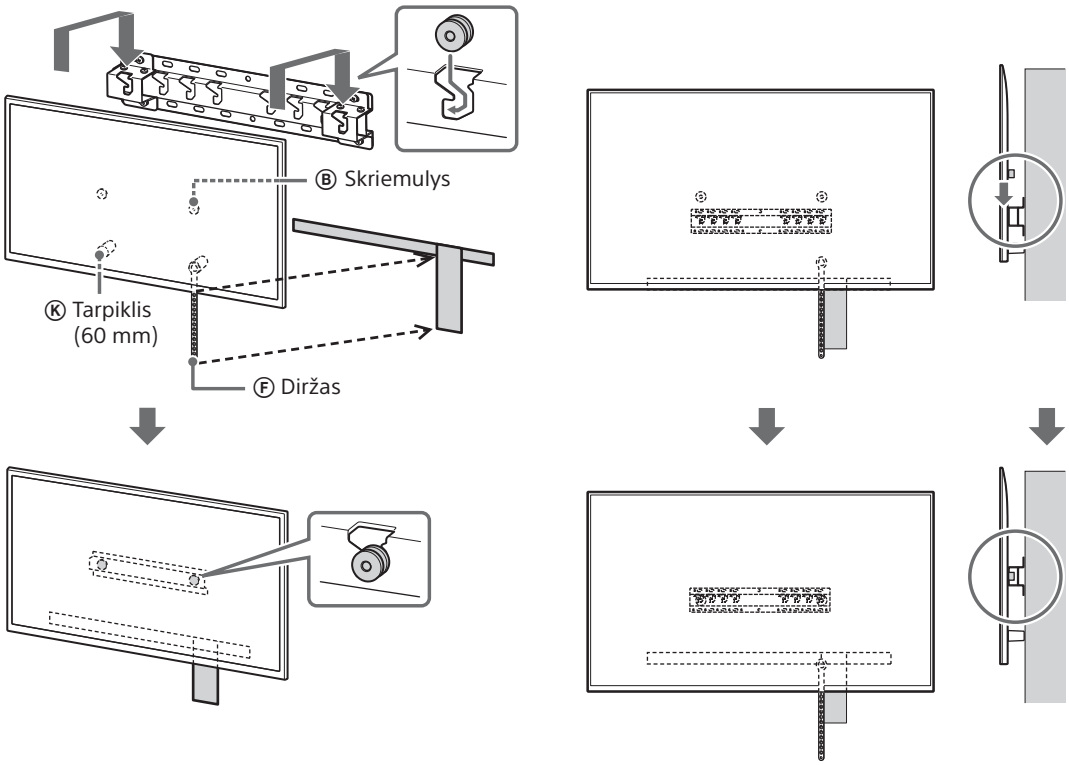

Jei pasirenkamas kompaktiškas tvirtinimas (2-b):

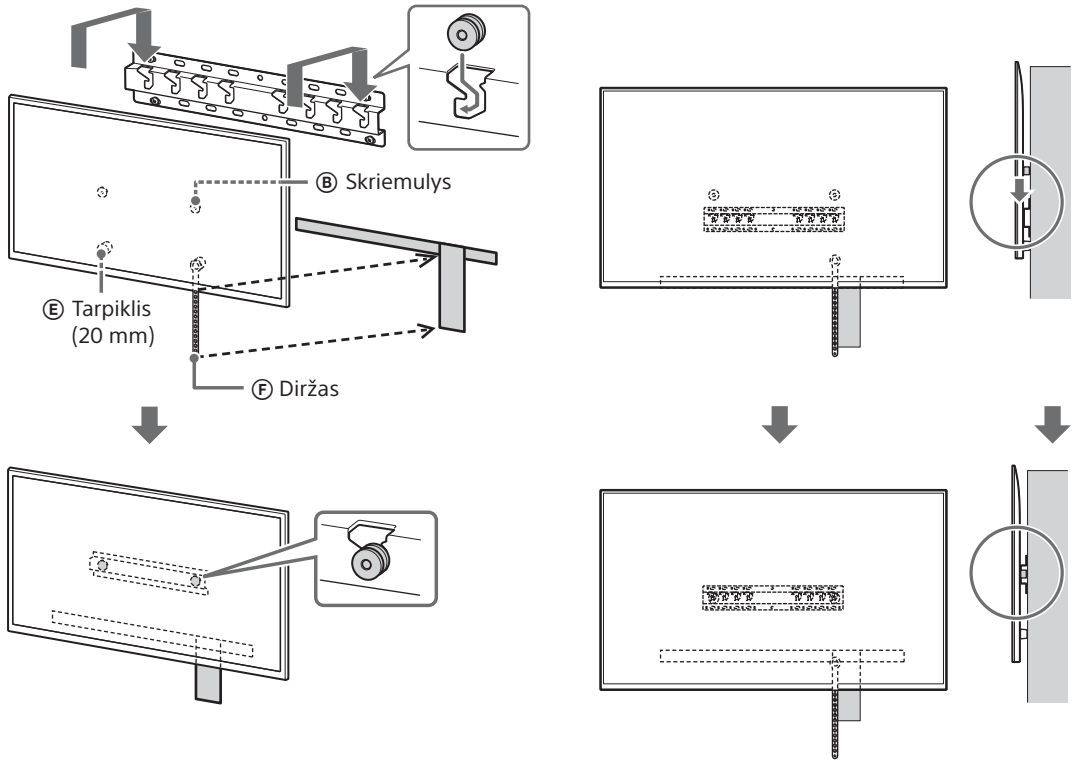

3 TV apačios apsauga nuo pakrypimo.

- Paimkite diržą Ⓕ ir tvirtai pritvirtinkite prie sienos.

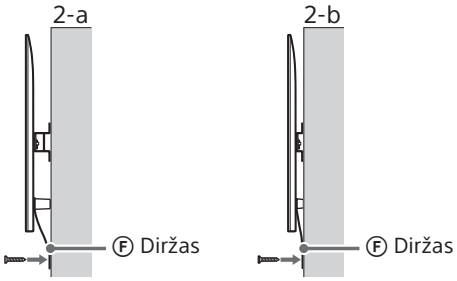

- Naudokite 5 mm skersmens arba atitinkamą sraigtą (nepridėtas).

Pastaba

- Pabandykite nestipriai patraukti TV apačią tiesiai į save, kad įsitikintumėte, jog jis nejuda. Jei jis nors kiek juda – vadinasi, nėra teisingai pritvirtintas ir diržą Ⓕ reikia gerai sutvirtinti iš naujo.

Išskyrus 189,3 cm (75 colių) ir daugiau (išskyrus Egiptą) Išskyrus 75 colių (189,3 cm) ir daugiau (tik Egiptui)

ĮSPĖJIMAS

- Dideliam televizoriaus komplektui gabenti reikia dviejų ar daugiau žmonių (trijų ar daugiau žmonių reiktų gabenant 189,3 cm (75 colių) ar didesnį televizorių) (išskyrus Egiptą).
  Dideliam televizoriaus komplektui gabenti reikia dviejų ar daugiau žmonių (trijų ar daugiau žmonių reiktų gabenant 75 colių (189,3 cm) ar didesnį televizorių) (tik Egiptui).

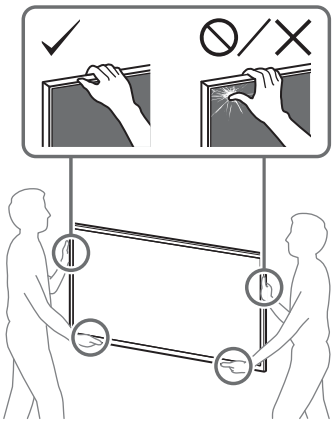

1 Televizoriaus pakėlimas.

- Norėdami sužinoti skriemulių Ⓑ, už kurių kabinamas pagrindas (20) Ⓐ arba pagrindo adapteris Ⓘ, pagrindo adapterio Ⓘ tvirtinimo vietą, žr. šios naudojimo instrukcijos pabaigoje esantį skyrių „Techniniai duomenys“.
- Kai laikote televizorių, įsitikinkite, kad televizoriaus nugarėlė liečia pagrindą (20) Ⓐ ar pagrindo adapterį Ⓘ.

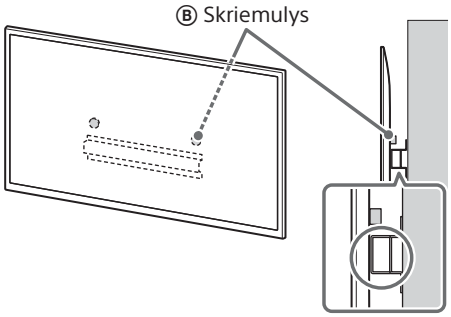

Pastaba

- Tvirtai laikykite televizorių dviem rankom.

2 Televizoriaus montavimas ant pagrindo (20) Ⓐ ar pagrindo adapterio Ⓘ.

- Atsargiai leiskite televizorių ir prie televizoriaus nugarėlės pritvirtintus skriemulius Ⓑ pakabinkite ant pagrindo (20) Ⓐ arba pagrindo adapterio Ⓘ. Kabindami įsitikinkite, kad angų forma yra tinkama.
- Sumontavę TV ant sienos, įsitikinkite, kad skriemuliai Ⓑ tvirtai užfiksuoti pagrinde (20) Ⓐ arba ant pagrindo adapterio Ⓘ.
- Lėtai atleiskite abi rankas įsitikindami, kad televizorius nekrenta.

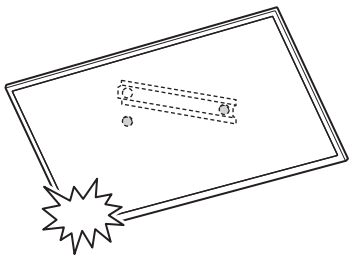

LT

Jei pasirenkamas standartinis tvirtinimas (2-a):

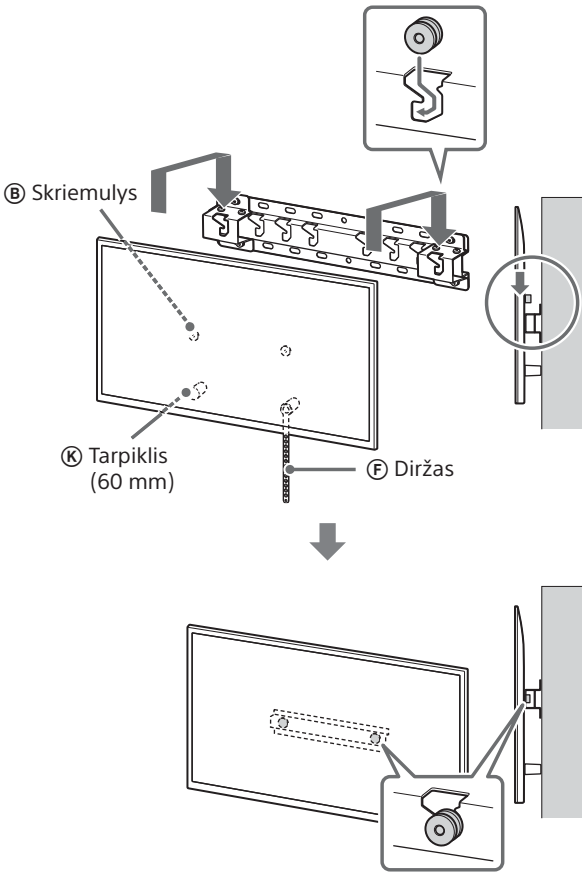

Jei pasirenkamas kompaktiškas tvirtinimas (2-b):

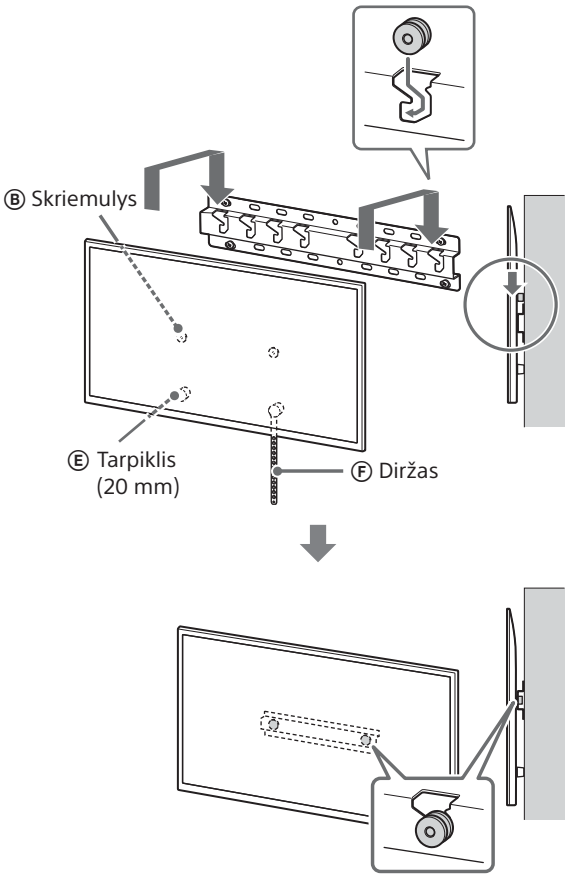

3 TV apačios apsauga nuo pakrypimo.

- Paimkite diržą Ⓕ ir tvirtai pritvirtinkite prie sienos.

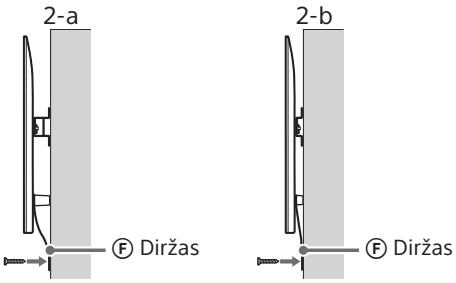

- Naudokite 5 mm skersmens arba atitinkamą sraigtą (nepridėtas).

Pastaba

- Pabandykite nestipriai patraukti TV apačią tiesiai į save, kad įsitikintumėte, jog jis nejuda. Jei jis nors kiek juda – vadinasi, nėra teisingai pritvirtintas ir diržą Ⓕ reikia gerai sutvirtinti iš naujo.

Montavimo darbų užbaigimo patvirtinimas

Patikrinkite toliau nurodytus dalykus.

- Skriemuliai Ⓑ tvirtai kabo ant pagrindo (20) Ⓐ arba pagrindo adapterio Ⓘ.
- Ar laidai ir kabeliai nėra susisukę ar suspausti.
- Ar diržas Ⓕ yra sandarus, be plyšių.

ĮSPĖJIMAS

- Neteisingai nutiesus KS maitinimo laidą ar kitus kabelius, galima patirti elektros smūgį, įvykus trumpajam jungimui. Dėl saugumo patvirtinkite, kad montavimo darbai baigti.

Kita informacija

Nuimdami TV, anksčiau aprašytą procedūrą atlikite atvirkščia tvarka.

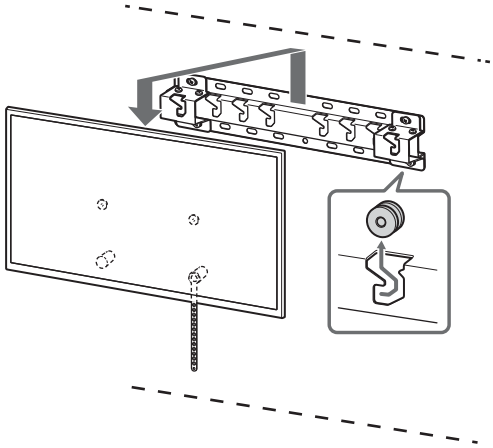

ĮSPĖJIMAS

- Dideliam televizoriaus komplektui gabenti reikia dviejų ar daugiau žmonių (trijų ar daugiau žmonių reiktų gabenant 189,3 cm (75 colių) ar didesnį televizorių) (išskyrus Egiptą).
  Dideliam televizoriaus komplektui gabenti reikia dviejų ar daugiau žmonių (trijų ar daugiau žmonių reiktų gabenant 75 colių (189,3 cm) ar didesnį televizorių) (tik Egiptui).

LT

Navodila za uporabo nosilca za stensko montažo Sony (SU-WL450)

Podprti modeli*1*2:

*1 V imenih dejanskih modelov »x«/»xx« označuje številke in/ali znake, ki veljajo za posamezen model.

*2 Samo za omejene regije/države.

K-85XR9xM2 / 85XR7xM2 / 75XR9xM2 / 75XR7xM2 / 65XR9xM2 / 65XR7xM2 / 55XR7xM2 / 50XR7xM2

Y-85XR9xM2 / 85XR7xM2 / 75XR9xM2 / 75XR7xM2 / 65XR9xM2 / 65XR7xM2 / 55XR7xM2 / 50XR7xM2

FW-85BZ4xP / 85BZ3xP / 75BZ4xP / 75BZ3xP / 65BZ4xP / 65BZ3xP / 55BZ4xP / 55BZ3xP / 50BZ3xP / 43BZ3xP

Ime izdelka »televizor«, navedeno v teh navodilih, se lahko razlikuje glede na vaš model. Dejansko ime izdelka si oglejte v Navodilih za uporabo ali Referenčnem priročniku.

Za kupce
Za namen zaščite izdelka in iz varnostnih razlogov družba Sony močno priporoča, da montažo televizorja prepustite prodajalcem Sony ali pooblaščenim izvajalcem. Montaže ne poskušajte izvesti sami.

Za prodajalce Sony in pooblaščene izvajalce
Pri montaži, rednem vzdrževanju in pregledih tega izdelka bodite izredno pozorni na varnost.

Za montažo tega izdelka potrebujete dovolj znanja, to še posebej velja za določanje nosilnosti stene glede na težo televizorja. Stensko montažo tega izdelka zaupajte prodajalcem Sony ali pooblaščenim izvajalcem, med samo montažo pa bodite posebej pozorni na varnost. Družba Sony ne odgovarja za nobeno škodo ali poškodbo, ki je posledica malomarnega ravnanja ali nepravilne montaže.

Zaradi varnosti in ustrezne montaže sledite Navodilom za uporabo nosilca za stensko montažo, Priročniku za pripravo televizorja in napotkom v teh navodilih.

Nosilec za stensko montažo

O varnosti

Zahvaljujemo se vam za nakup tega izdelka.

Za kupce

Vgradnja televizorja na steno

⚠ OPOZORILO

MONTAŽO NAJ IZVEDE USPOSOBLJENO OSEBJE

Montažo tega izdelka lahko izvede samo osebje, ki je ustrezno usposobljeno za določanje nosilnosti zidu za težo televizorja. Če televizor ni ustrezno zavarovan med izvajanjem montaže, lahko pade in povzroči resne poškodbe. Družba Sony ni odgovorna za nobeno škodo ali poškodbe, ki so posledica neustreznega rokovanja ali neustrezne montaže ali montaže izdelkov, ki niso navedeni tukaj. To ne vpliva na vaše (morebitne) pravice, ki jih imate kot potrošnik.

Za prodajalce Sony

Za vgradnjo tega izdelka potrebujete dovolj znanja. Obvezno temeljito preberite ta priročnik za vgradnjo, da boste lahko varno opravili vgradnjo. Podjetje Sony ne prevzema odgovornosti za kakršno koli škodo ali telesne poškodbe, ki nastale zaradi nepravilnega ravnanja ali vgradnje. Po vgradnji dajte ta priročnik kupcu.

Ta priročnik z navodili opisuje pravilno ravnanje z izdelkom in daje pomembna varnostna navodila za preprečevanje nesreč. Sami ste odgovorni, da pozorno preberete in v celoti razumete ter upoštevate vsa navodila v teh navodilih za uporabo. V nasprotnem primeru lahko pride do resnih telesnih poškodb ali škode na lastnini, zaradi česar lahko pride do izničenja garancije. Ta priročnik shranite za uporabo v prihodnje.

Izdelki Sony so razviti tako, da so varni. Vseeno pa lahko pri nepravilni uporabi izdelkov pride do hudih telesnih poškodb zaradi požara, električnega udara, prevračanja izdelka ali padca izdelka. Za preprečevanje takih nesreč obvezno upoštevajte varnostna navodila.

POZOR

Predpisani izdelki

Ta nosilec za stensko montažo je namenjen za uporabo s predpisanimi televizorji. Pri televizorjih glejte Navodila za uporabo ali Referenčni priročnik, da vidite, ali lahko uporabljate nosilec za stensko montažo.

Za kupce

OPOZORILO

Če ne upoštevate naslednjih varnostnih navodil, lahko pride do hudih telesnih poškodb ali smrti zaradi požara, električnega udara ali padca izdelka.

Vgradnjo prepustite pooblaščenim izvajalcem in pri tem pazite, da v bližini ni otrok.

Če nosilec za stensko montažo ali televizor nista pravilno vgrajena, lahko pride do naslednjih nesreč. Poskrbite, da vgradnjo opravijo pooblaščeni izvajalci.

- Televizor lahko pade in povzroči hudo telesno poškodbo, na primer podplutbo ali zlom.
- Če je stena, na katero je vgrajen nosilec za stensko montažo, nestabilna, neravna ali nepravokotna na tla, lahko enota pade in povzroči telesne poškodbe ali materialno škodo. Stena mora prenesti najmanj štirikratno težo televizorja.
  (Za težo televizorja glejte njegova Navodila za uporabo ali Referenčni priročnik.)
- Če vgradnja nosilca za stensko montažo ni dovolj trdna, lahko enota pade in povzroči telesne poškodbe ali materialno škodo.

Selitev ali snemanje televizorja prepustite pooblaščenim izvajalcem.

Če televizor prevažajo ali snemajo osebe, ki niso pooblaščeni izvajalci, lahko pade in povzroči telesne poškodbe ali materialno škodo. Za prevoz velikega televizorja sta potrebni dve ali več oseb (tri osebe ali več za 189,3 cm (75 palcev) televizije in večje) (razen za Egipt).
Za prevoz velikega televizorja sta potrebni dve ali več oseb (tri osebe ali več za 75 palcev (189,3 cm) televizije in večje) (samo za Egipt).

Ne odstranite vijakov itd., ko vgradite televizor.

Sicer lahko televizor pade in povzroči telesne poškodbe ali materialno škodo.

Ne predelujte delov nosilca za stensko montažo.

Sicer lahko nosilec za stensko montažo pade in povzroči telesne poškodbe ali materialno škodo.

Ne vgradite opreme, ki se razlikuje od predpisanega izdelka.

Ta nosilec za stensko montažo je namenjen za uporabo samo s predpisanimi izdelki. Če namestite opremo, ki ni predpisana, lahko pade ali se polomi in povzroči telesne poškodbe ali materialno škodo.

Na nosilec za stensko montažo ne nameščajte nobenega drugega bremena kot televizor. Televizorja ne tresite v smeri levo/desno ali navzgor/navzdol.

Sicer lahko televizor pade in povzroči telesne poškodbe ali materialno škodo.

Na televizor se ne naslanjajte in se nanj ne obešajte.

Na televizor se ne naslanjajte in se nanj ne obešajte, saj lahko pade na vas in povzroči hude telesne poškodbe.

POZOR

Če ne upoštevate naslednjih varnostnih navodil, lahko pride do telesnih poškodb ali materialne škode.

- Neuporabljene dele shranite na varnem mestu za prihodnjo uporabo.
  Hranite jih zunaj dosega otrok.

Izdelka med čiščenjem in vzdrževanjem ne obravnavajte s preveliko silo.

Na zgornjo stran televizorja ne delujte s preveliko silo. Sicer lahko televizor pade in povzroči telesne poškodbe ali materialno škodo.

Varnostna opozorila

- Če dolgo uporabljate televizor, nameščen na nosilcu za stensko montažo, se lahko stena za ali nad televizorjem razbarva ali pa se lahko odlepi tapeta, odvisno od materiala stene.
- Če odstranite na steno vgrajeni nosilec za stensko montažo, ostanejo luknje za vijake.
- Nosilca za stensko montažo ne uporabljate na mestu, kjer bi lahko bil izpostavljen mehanskim tresljajem.

Vgradnja nosilca za stensko montažo

Za prodajalce Sony

OPOZORILO

Ta navodila so namenjena samo za prodajalce Sony. Obvezno preberite zgornja varnostna navodila in bodite med vgradnjo, vzdrževanje ter preverjanjem tega izdelka posebej pozorni na varnost.

Nosilca za stensko montažo ne namestite na stenske površine, kjer bi vogali ali stranice televizorja štrleli stran od površine stene.

Nosilca za stensko montažo ne namestite na stenske površine, kot so stebri, kjer bi vogali ali stranice televizorja štrleli stran od površine stene. Če se oseba ali predmet zadane ob štrleči vogal ali stranico televizorja, lahko povzroči telesne poškodbe ali materialno škodo.

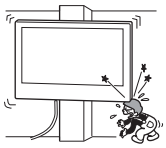

Televizorja ne vgradite nad ali pod klimatsko napravo.

Če je televizor dolgo izpostavljen puščanju vode ali zračnim tokovom iz klimatske naprave, lahko zato pride do požara, električnega udara ali okvare na televizorju.

Nosilec za stensko montažo obvezno trdno vgradite na steno po navodilih v teh navodilih za uporabo.

Če je kateri od vijakov razrahljan ali pade, lahko nosilec za stensko montažo pade in povzroči telesne poškodbe ali materialno škodo. Obvezno uporabite primerne vijake za material stene in trdno vgradite enoto z najmanj štirimi vijaki premera 8 mm (ali enakovrednimi).

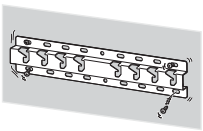

Obvezno pravilno uporabite priložene vijake in pritrditvene dele, skladno z navodili v tem priročniku z navodili. Če uporabite druge dele, lahko televizor pade in koga telesno poškoduje ali pa se lahko poškoduje televizor.

Obvezno pravilno sestavite nosilec po navodilih, ki so razložena v teh navodilih za uporabo.

Če je kateri od vijakov razrahljan ali pade, lahko televizor pade in povzroči telesne poškodbe ali škodo na televizorju.

Vijake obvezno trdno zategnite na predvidenem mestu.

Če tega ne storite, lahko televizor pade in koga telesno poškoduje ali pa se lahko poškoduje televizor.

Pazite, da med vgradnjo televizorja ne izpostavite udarcem.

Če je televizor izpostavljen udarcem, lahko pade ali se polomi. To lahko povzroči telesne poškodbe.

Televizor obvezno vgradite na navpično in ravno steno.

Sicer lahko televizor pade in povzroči telesne poškodbe.

Po pravilni vgradnji televizorja pravilno pritrdite kable.

Če se ljudje ali predmeti zapletejo v kable, lahko to koga telesno poškoduje ali pa se lahko poškoduje televizor.

Ne dovolite, da bi prihajalo do stiskanja napajalnega ali povezovalnih kablov.

Če se napajalni ali povezovalni kabli stisnejo med enoto in steno ali se na silo zvijajo ali upogibajo, se lahko razkrijejo notranji vodniki, kar lahko povzroči kratek stik ali električno prekinitev. To lahko povzroči požar ali električni udar.

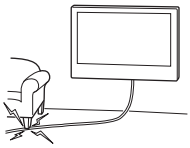

Vijaki za pritrditev nosilca za stensko montažo na steno niso priloženi.

Pri vgradnji nosilca za stensko montažo uporabite vijake, ki so primerni za material in zgradbo stene.

Pred začetkom

- Ilustracije televizorja v tem priročniku so primeri, ki se uporabljajo za jasne razlage postopkov. Zaradi tega se lahko ilustracije razlikujejo od dejanskega televizorja.

Iz česa je izdelana vaša stena?

Najprej preverite vrsto stene, na katero želite namestiti televizor.

Gips plošče s tramovi	Trden beton ali betonski blok
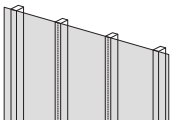	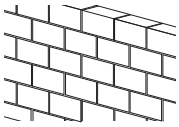
Varnostna opozorila • Največja debelina gips plošč: 16 mm. • Zagotovite, da so dimenzije notranjih lesenih tramov vsaj 51 mm × 102 mm za splošno ali 38 mm × 89 mm za nominalno.	**Varnostna opozorila** • Nosilec za stensko montažo namestite neposredno na trdno betonsko steno. • Zagotovite, da je debelina trdne betonske stene vsaj 203 mm. • Zagotovite, da so dimenzije posameznega betonskega bloka vsaj 203 mm × 203 mm × 406 mm.

SI

Preverjanje delov

Priloženo pri SU-WL450

- Preverite, ali so vsi deli priloženi.
- Nekateri deli se ne smejo uporabljati za vaš model.

Ⓐ Podstavek (20) (×1)	Ⓑ Škripec (×2)	Ⓒ Vijak (+PSW 6 × 20) (×4)	Ⓓ Vijak (+PSW 4 × 20) s pušo (×2)
Ⓔ Distančnik (20 mm) (×2)	Ⓕ Jermen (×1)	Ⓖ Puša (20) (M4) (×2)	Ⓗ Vijak (+PSW 4 × 20) (×2)
Ⓘ Prilagodilnik podstavka (×2)	Ⓙ Vijak (+PSW 4 × 10) (×8)	Ⓚ Distančnik (60 mm) (×2)	Ⓛ Vijak (+PSW 6 × 50) (×2)
Ⓜ Puša (M4) (×2)	Ⓝ Vijak (+PSW 4 × 50) (×2)		

Priloženo televizorju

Priključek za stensko montažo VS (×4)*1

*1 Samo za omejene regije/države/modele.

Priprava za vgradnjo

- Pred montažo imejte pri roki Navodila za uporabo ali Referenčni priročnik za televizor in Priročnik za pripravo.
- Potrdite mesto vgradnje televizorja.
- Pripravite najmanj štiri vijake premera 8 mm in en premera 5 mm ali enakovredne (niso priloženi). Izberite vijake, ki so primerni za material stene.
- Pripravite naslednja orodja:

*1	5,5 mm 10 mm		
*2		1,5 N·m {15 kgf·cm}	*3 1,5 N·m {15 kgf·cm}
	*2 (×4)	(×4) 8 mm × 60 mm	5 mm
*4			

*1 Samo za gips plošče s tramovi

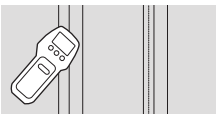

*2 Samo za trden beton ali betonski blok
*3 Odvisno od modelov
*4 Samo za televizor velikosti 189,3 cm (75 palcev) in več (razen za Egipt)
Samo za televizor velikosti 75 palcev (189,3 cm) in več (samo za Egipt)

SI

Montaža nosilca za stensko montažo na steno

1 Odločite se za mesto vgradnje.

Na steni naj bo dovolj prostora za televizor, stena pa mora prenesti najmanj štirikratno težo televizorja.
Težo televizorja preverite v Navodilih za uporabo ali Referenčnem priročniku televizorja.

Opomba
- Pri stenski montaži televizorja se zgornja stranica televizorja malce nagne naprej.
- Priporočamo vam, da preverite položaj televizorja v okolju, kjer ga nameravate uporabljati.

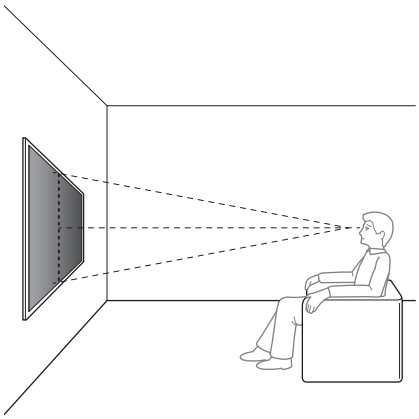

2 Izberite slog pritrditve na steno, kot je prikazano spodaj.

2-a: Standardni nosilec
2-b: Tanki nosilec
- Glejte poglavje »Tehnični podatki« na koncu teh Navodil za uporabo za meritve za pritrditev nosilca za stensko montažo na steno.

OPOZORILO
- Če izberete 2-b, je dostop do zadnjih priključkov omejen.

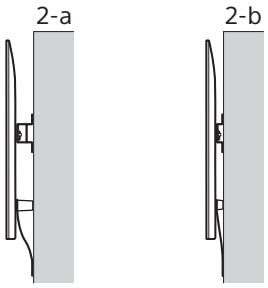

3 Če je izbran standardni nosilec (2-a):

Namestite prilagodilnik podstavka Ⓘ z uporabo vijaka (+ PSW 4 × 10) Ⓙ na podstavek (20) Ⓐ.
- Glejte poglavje »Tehnični podatki« na koncu teh navodil za uporabo za mesto vgradnje prilagodilnika podstavka Ⓘ.

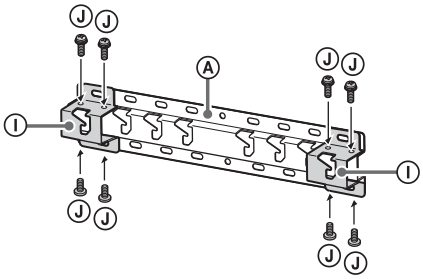

Npr., namestitev prilagodilnika podstavka Ⓘ na mestu »a«

Če je izbran tanki nosilec (2-b):

Preskočite ta korak.

4 Določite položaje vijakov za vgradnjo podstavka (20) Ⓐ.

- Glejte poglavje »Tehnični podatki«.

OPOZORILO
- Določite nosilnost stene, na katero boste namestili televizor. Po potrebi ustrezno okrepite steno.
- Stena mora prenesti najmanj **štirikratno** težo televizorja. (Za težo televizorja glejte njegova Navodila za uporabo ali Referenčni priročnik.)

Če je izbran standardni nosilec (2-a):
Uporabite položaje izvrtin na prilagodilniku podstavka Ⓘ.

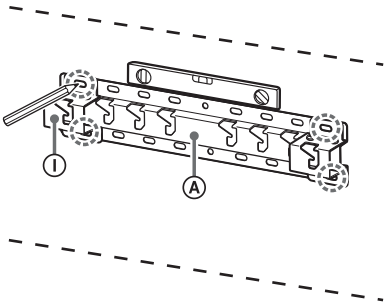

Npr., označevanje na mestu »a«, da se prilega podstavku (20) Ⓐ

Če je izbran tanki nosilec (2-b):

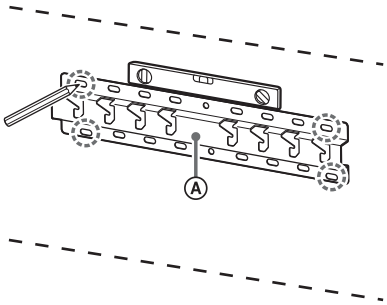

Npr., označevanje na mestu »a«, da se prilega podstavku (20) Ⓐ

5 Na oznakah izvrtajte pomožne luknje.

Prepričajte se, da na steno izvrtate luknje, ki so dovolj močne, da podpirajo najmanj štirikratno težo televizijskega sprejemnika.

Vrtanje Gips plošče s tramovi:

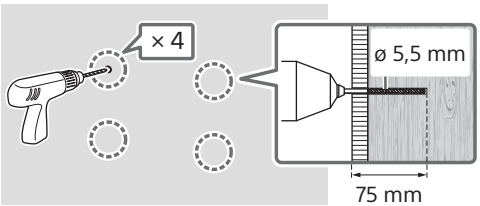

Opomba

- Vodilne luknje morate zvrtati do globine 75 mm z uporabo svedra s premerom 5,5 mm.

Vrtanje na trden beton ali betonski blok:

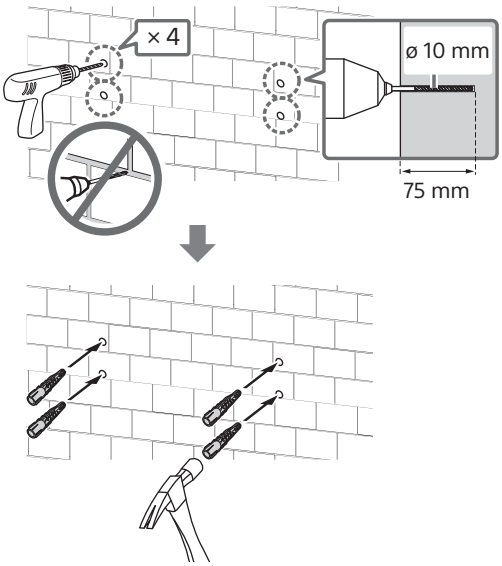

Opomba

- Vodilne luknje morate zvrtati do globine 75 mm z uporabo svedra s premerom 10 mm.

6 Namestite podstavek (20) Ⓐ na steno z uporabo primernih vijakov (niso priloženi).

Opomba

- Pripravite najmanj štiri vijake premera 8 mm ali enakovredne (niso priloženi).
- Z vodno tehtnico preverite, ali je podstavek (20) Ⓐ v vodoravni legi.

Če je izbran standardni nosilec (2-a):
Namestite štiri vijake na luknje prilagodilnika podstavka Ⓘ s podstavkom (20) Ⓐ.

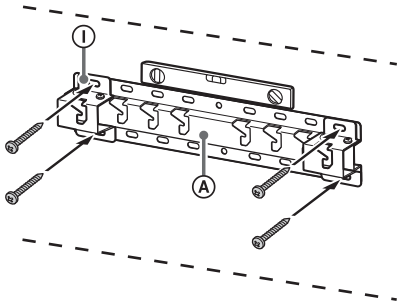

Npr., namestitev podstavek (20) Ⓐ na mestu »a«

Če je izbran tanki nosilec (2-b):

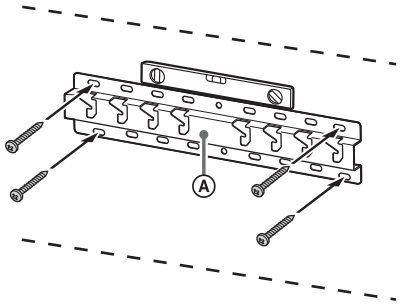

Npr., namestitev podstavek (20) Ⓐ na mestu »a«

7 189,3 cm (75 palcev) in več (razen za Egipt) 75 palcev (189,3 cm) in več (samo za Egipt)

Na steni označite mesto vgradnje.

Za označevanje mesta televizorja v bližini podstavka (20) Ⓐ ali prilagodilnika podstavka Ⓘ uporabite maskirni trak itd. (ni priložen).

- Glejte poglavje »Tehnični podatki« na koncu teh navodil za uporabo za stensko oznako za mesto vgradnje televizorja.

SI

Razen 189,3 cm (75 palcev) in več (razen za Egipt)
Razen 75 palcev (189,3 cm) in več (samo za Egipt)
Preskočite ta korak.

Priprava na vgradnjo televizorja

Načini delovanja se lahko razlikujejo glede na model. Glejte »Priprava na vgradnjo televizorja« na strani 523.

Namestitev televizorja na steno

189,3 cm (75 palcev) in več (razen za Egipt)
75 palcev (189,3 cm) in več (samo za Egipt)

OPOZORILO

- Za prevoz velikega televizorja sta potrebni dve ali več oseb (tri osebe ali več za 189,3 cm (75 palcev) televizije in večje) (razen za Egipt).
  Za prevoz velikega televizorja sta potrebni dve ali več oseb (tri osebe ali več za 75 palcev (189,3 cm) televizije in večje) (samo za Egipt).

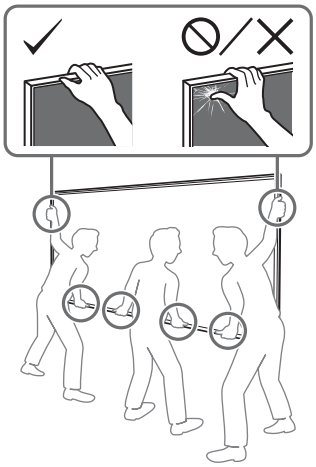

1 Dvignite televizor.

- Mesto nameščanja škripcev Ⓑ na podstavek (20) Ⓐ ali prilagodilnik podstavka Ⓘ glejte poglavje »Tehnični podatki« na koncu teh navodil za uporabo za mesto vgradnje prilagodilnika podstavka Ⓘ.
- Ko držite televizor, poskrbite, da se zadnji del televizorja dotika podstavka (20) Ⓐ ali prilagodilnika podstavka Ⓘ.

Opomba

- Televizor dobro držite z obema rokama in se prepričajte, da sta jermen Ⓕ in dno televizorja poravnana z maskirnim trakom.
- Televizor nosite v troje, oseba, ki je pred televizorjem, pa naj druge usmerja, da prilagodijo položaj.

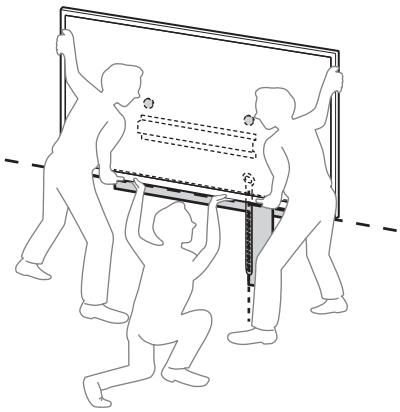

- Pri vgradnji televizorja na steno bodite zelo previdni, še posebej za osebo, ki televizor podpira od spodaj, saj lahko televizor pade, kar lahko povzroči hude telesne poškodbe ali celo smrt.

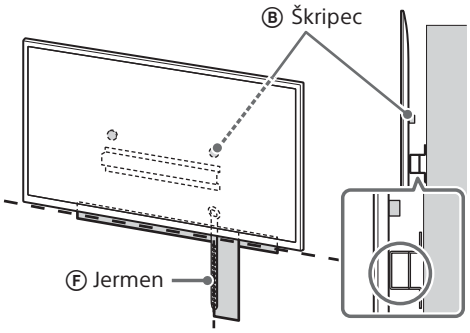

2 Televizor vgradite na podstavek (20) Ⓐ ali prilagodilnik podstavka Ⓘ.

- Televizor previdno spustite navzdol in škripce Ⓑ, ki so pritrjeni na zadnjo stran televizorja, obesite na podstavek (20) Ⓐ ali prilagodilnik podstavka Ⓘ, pri tem pa obvezno preverite obliko lukenj.
- Po vgradnji televizorja na steno potrdite, da so škripci Ⓑ trdno zataknjeni v podstavek (20) Ⓐ ali prilagodilnik podstavka Ⓘ.
- Počasi sprostite obe roki, da zagotovite, da televizor ne pade.

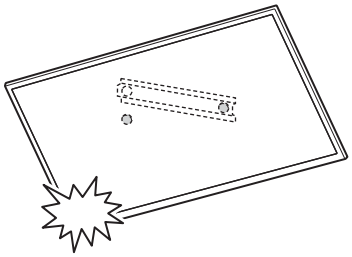

- Po vgradnji televizorja na steno s stene odstranite maskirni trak itd.

SI

Če je izbran standardni nosilec (2-a):

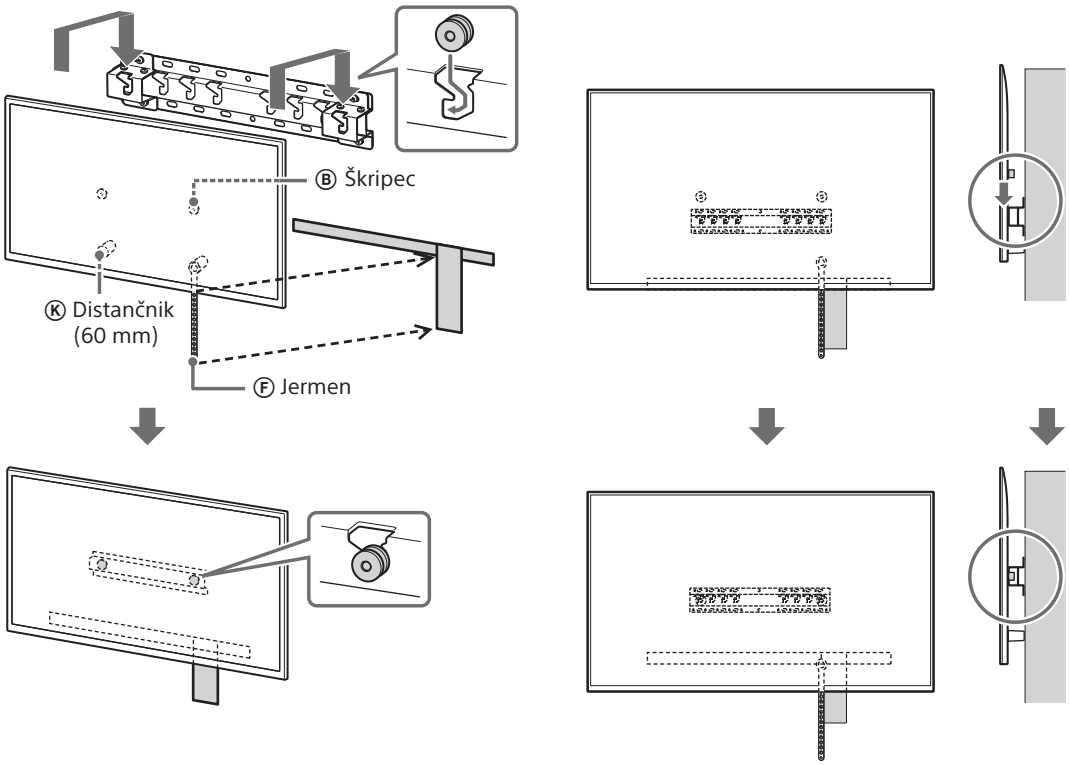

Če je izbran tanki nosilec (2-b):

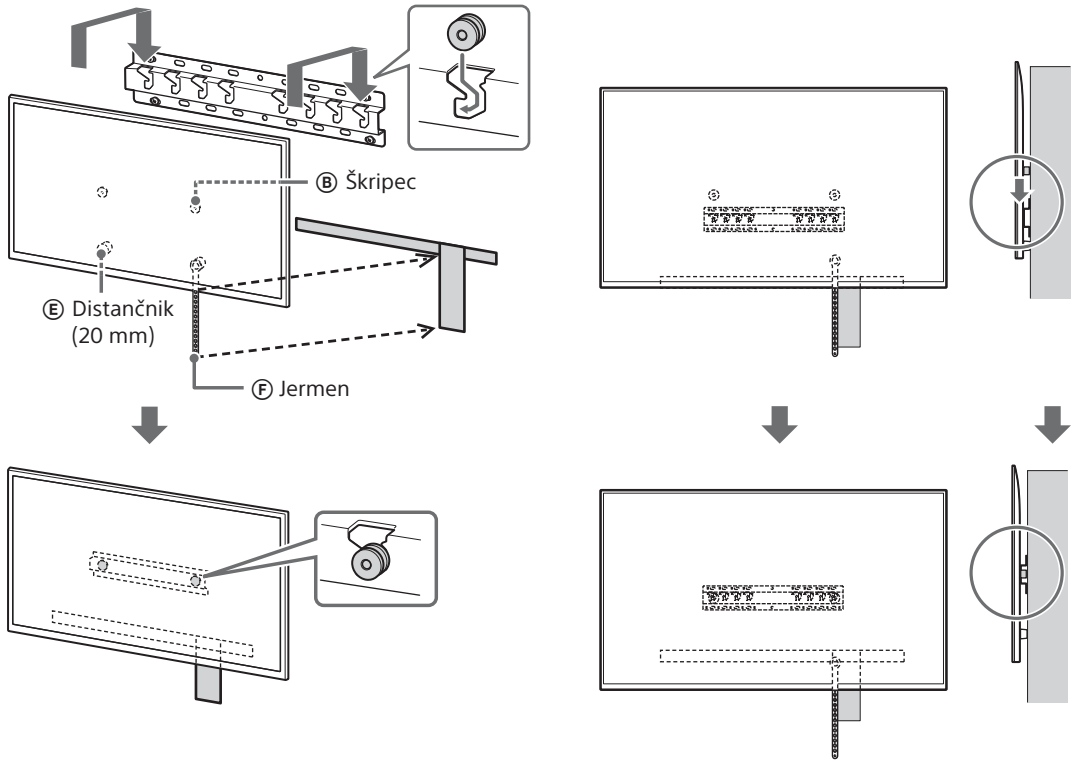

3 Preprečevanje premikanja spodnjega dela televizorja.

- Potegnite ohlapni del jermena Ⓕ in ga dobro pritrdite na steno.

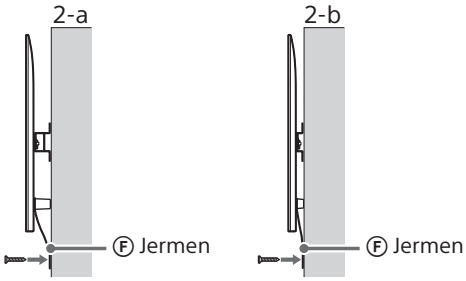

- Uporabite vijak premera 5 mm ali enakovrednega (ni priložen).

Opomba

- Spodnji del televizorja poskusite potegniti malo k sebi, da se prepričate, da se ne bo premaknil naprej. Če se premika, ni pravilno pritrjen in morate znova trdno pritrditi jermen Ⓕ.

Razen 189,3 cm (75 palcev) in več (razen za Egipt)
Razen 75 palcev (189,3 cm) in več (samo za Egipt)

OPOZORILO

- Za prevoz velikega televizorja sta potrebni dve ali več oseb (tri osebe ali več za 189,3 cm (75 palcev) televizije in večje) (razen za Egipt).
  Za prevoz velikega televizorja sta potrebni dve ali več oseb (tri osebe ali več za 75 palcev (189,3 cm) televizije in večje) (samo za Egipt).

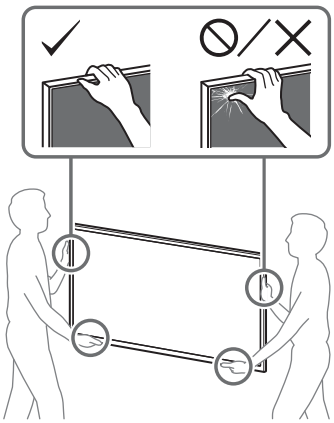

1 Dvignite televizor.

- Mesto nameščanja škripcev Ⓑ na podstavek (20) Ⓐ ali prilagodilnik podstavka Ⓘ glejte poglavje »Tehnični podatki« na koncu teh navodil za uporabo za mesto vgradnje prilagodilnika podstavka Ⓘ.
- Ko držite televizor, poskrbite, da se zadnji del televizorja dotika podstavka (20) Ⓐ ali prilagodilnika podstavka Ⓘ.

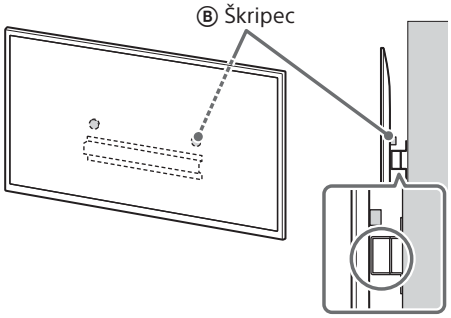

Opomba

- Televizor trdno držite z obema rokama.

2 Televizor vgradite na podstavek (20) Ⓐ ali prilagodilnik podstavka Ⓘ.

- Televizor previdno spustite navzdol in škripce Ⓑ, ki so pritrjeni na zadnjo stran televizorja, obesite na podstavek (20) Ⓐ ali prilagodilnik podstavka Ⓘ, pri tem pa obvezno preverite obliko lukenj.
- Po vgradnji televizorja na steno potrdite, da so škripci Ⓑ trdno zataknjeni v podstavek (20) Ⓐ ali prilagodilnik podstavka Ⓘ.
- Počasi sprostite obe roki, da zagotovite, da televizor ne pade.

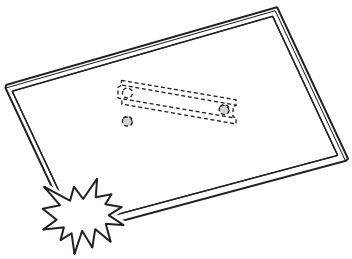

SI

Če je izbran standardni nosilec (2-a):

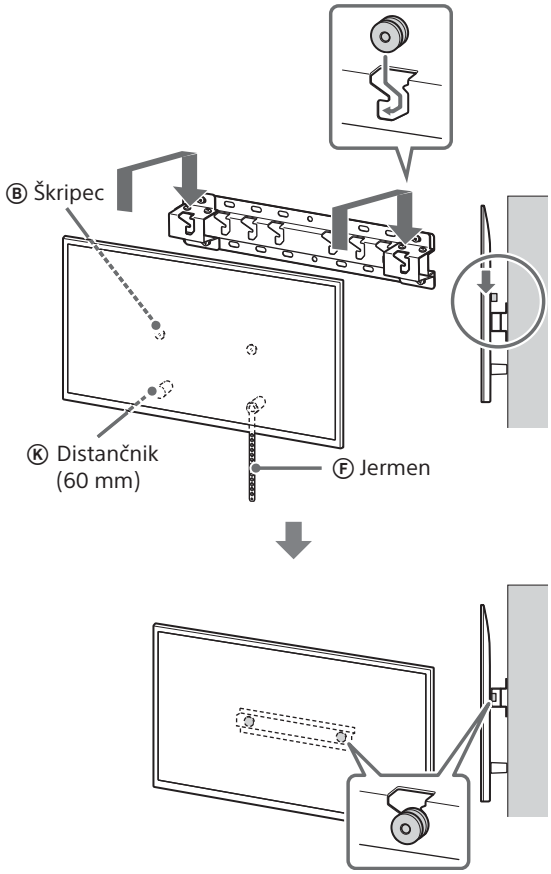

Če je izbran tanki nosilec (2-b):

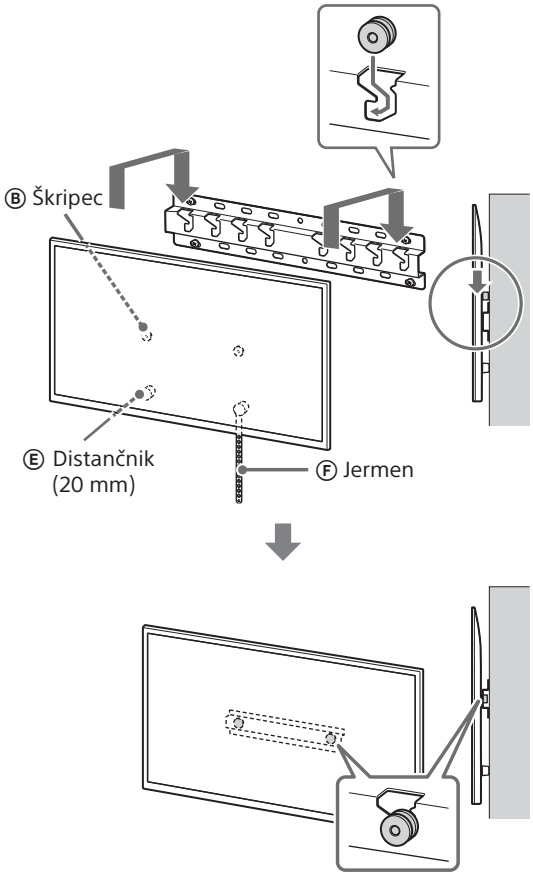

3 Preprečevanje premikanja spodnjega dela televizorja.

- Potegnite ohlapni del jermena Ⓕ in ga dobro pritrdite na steno.

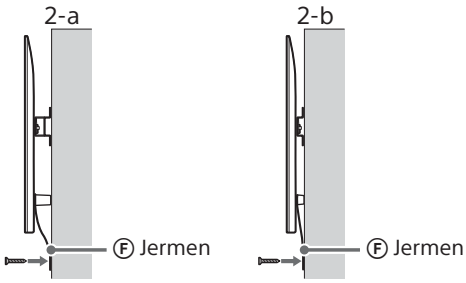

- Uporabite vijak premera 5 mm ali enakovrednega (ni priložen).

Opomba

- Spodnji del televizorja poskusite potegniti malo k sebi, da se prepričate, da se ne bo premaknil naprej. Če se premika, ni pravilno pritrjen in morate znova trdno pritrditi jermen Ⓕ.

Preverjanje vgradnje

Preverite naslednje točke.

- Škripci Ⓑ so trdno zataknjeni v podstavek (20) Ⓐ ali prilagodilnik podstavka Ⓘ.
- Kabli niso zviti ali stisnjeni.
- Jermen Ⓕ je napet.

OPOZORILO

- Napačna postavitev izmeničnega napajalnega kabla itd. lahko povzroči požar ali električni udar zaradi kratkega stika. Poskrbite, da zaradi varnosti preverite vgradnjo.

Druge informacije

Pri odstranjevanju televizorja opravite prejšnji postopek vgradnje v obratnem vrstnem redu.

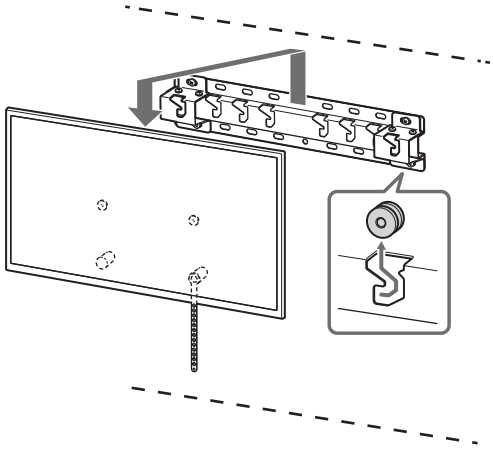

OPOZORILO

- Za prevoz velikega televizorja sta potrebni dve ali več oseb (tri osebe ali več za 189,3 cm (75 palcev) televizije in večje) (razen za Egipt).
  Za prevoz velikega televizorja sta potrebni dve ali več oseb (tri osebe ali več za 75 palcev (189,3 cm) televizije in večje) (samo za Egipt).

SI

Informacije za instalaciju Sony nosača za postavljanje na zid (SU-WL450)

Podržani modeli*1*2:
*1 U stvarnim nazivima modela »x«/»xx« označava brojke i/ili slova specifične za pojedini model.
*2 Samo za određenu regiju/zemlju.

K-85XR9xM2 / 85XR7xM2 / 75XR9xM2 / 75XR7xM2 / 65XR9xM2 / 65XR7xM2 / 55XR7xM2 / 50XR7xM2

Y-85XR9xM2 / 85XR7xM2 / 75XR9xM2 / 75XR7xM2 / 65XR9xM2 / 65XR7xM2 / 55XR7xM2 / 50XR7xM2

FW-85BZ4xP / 85BZ3xP / 75BZ4xP / 75BZ3xP / 65BZ4xP / 65BZ3xP / 55BZ4xP / 55BZ3xP / 50BZ3xP / 43BZ3xP

Naziv proizvoda »TV« koji se navodi u ovom priručniku može se razlikovati ovisno o vašem modelu. Pogledajte Korisnički priručnik ili Referentni vodič kako biste saznali stvarni naziv proizvoda.

Za korisnike
Radi zaštite proizvoda i iz sigurnosnih razloga, Sony svesrdno preporučuje da postavljanje Vašeg TV-a obave Sony trgovci ili ovlašteni dobavljači. Nemojte ga pokušavati postaviti sami.

Za Sony trgovce i dobavljače
Posvetite punu pozornost sigurnosti za vrijeme postavljanja, periodičkoga održavanja i ispitivanja ovoga proizvoda.

Za postavljanje ovoga proizvoda, naročito za određivanje čvrstoće zida za podnošenje težine TV-a, potrebna je odgovarajuća stručnost. Pobrinite se da se pričvršćivanje ovoga proizvoda na zid povjeri Sony trgovcima ili ovlaštenim dobavljačima, te da se za vrijeme postavljanja odgovarajuća pozornost posveti sigurnosti. Sony ne odgovara ni za kakvo oštećenje ili ozljedu uzrokovanu nepravilnim postupanjem ili postavljanjem.

Zbog sigurnosti i pravilne ugradnje, slijedite Upute nosača za postavljanje na zid, Vodič za postavljanje TV-a i upute iz ovog priručnika.

Nosač za postavljanje na zid

O sigurnosti

Zahvaljujemo na kupnji ovog proizvoda.

Za korisnike

Postavljanje TV-a na zid

⚠ UPOZORENJE

ZAHTIJEVA PROFESIONALNO POSTAVLJANJE

Proizvod treba postaviti isključivo profesionalni instalater koji je obučen za procjenu čvrstoće zida, odnosno može li izdržati težinu TV prijemnika. Ako nije pravilno učvršćen prilikom postavljanja, TV prijemnik može se prevrnuti i uzrokovati ozbiljne ozljede. Sony nije odgovoran za štete ili ozljede uzrokovane nepravilnim rukovanjem ili nepravilnim postavljanjem, ili instalacijom drugih proizvoda. To ne utječe na vaša statutorna prava.

Sonyjevim dobavljačima

Za postavljanje proizvoda potrebna je određena stručnost. Svakako pozorno pročitajte korisnički priručnik da biste proizvod sigurno postavili. Tvrtka Sony nije odgovorna za štete ili ozljede uzrokovane neispravnim rukovanjem ili nepravilnim postavljanjem. Priručnik nakon postavljanja predajte kupcu.

Ovaj korisnički priručnik pokazuje kako pravilno rukovati proizvodom i sadrži važne mjere opreza neophodne za izbjegavanje nezgoda. Dužni ste pročitati, proučiti i slijediti sve upute iz korisničkog priručnika. U protivnom može doći do ozbiljnih ozljeda ili materijalne štete, ili poništenja jamstva. Priručnik zadržite za buduću upotrebu.

Sony proizvodi dizajnirani su sa sigurnošću u vidu. Međutim, ako se proizvod ne upotrebljava ispravno, to može dovesti do ozbiljne ozljede vatrom, do strujnog udara, prevrtanja proizvoda ili njegova pada. Svakako se pridržavajte mjera opreza da biste spriječili takve nezgode.

OPREZ

Specificirani proizvodi

Ovaj nosač za postavljanje na zid dizajniran je za upotrebu sa specificiranim modelima TV-a. U Korisničkom priručniku ili Referentnom vodiču za pojedini TV provjerite može li se za njega koristiti nosač za postavljanje na zid.

Za korisnike

UPOZORENJE

Ako se ne pridržavate sljedećih mjera opreza, može doći do ozbiljnih ozljeda ili smrtnog slučaja zbog izbijanja požara, strujnog udara ili pada proizvoda.

Postavljanje svakako prepustite licenciranim izvođačima te ne dopuštajte pristup djeci tijekom postavljanja.

Ako nosač za postavljanje na zid ili TV nisu pravilno postavljeni, može doći do sljedećih nezgoda. Postavljanje neka obavljaju isključivo licencirani izvođači.

- TV može pasti i uzrokovati ozbiljne ozljede poput ogrebotina ili lomova.
- Ako zid na koji je nosač za postavljanje na zid nije stabilan, ravan ili okomit na pod, proizvod može pasti i uzrokovati ozljede ili materijalnu štetu. Zid mora izdržati težinu barem četiri puta veću od težine televizora. (Pogledajte Korisnički priručnik ili Referentni vodič svog TV-a kako biste saznali podatak o njegovoj težini.)
- Ako instalacija nosača za postavljanje na zid nije dovoljno čvrsta, jedinica može pasti i uzrokovati ozljede ili materijalnu štetu.

Premještanje ili skidanje televizora svakako prepustite licenciranim izvođačima.

Ako prijevoz i skidanje radi netko tko nije licencirani izvođač, TV može pasti i uzrokovati ozljede ili materijalnu štetu. Za prijenos velikog TV-a potrebne su dvije ili više osoba (tri ili više osoba za TV od 189,3 cm (75 inča) i više) (osim Egipat).
Za prijenos velikog TV-a potrebne su dvije ili više osoba (tri ili više osoba za TV od 75 inča (189,3 cm) i više) (samo Egipat).

Ne uklanjajte vijke itd. nakon postavljanja TV-a.

Ako to učinite, TV može pasti i uzrokovati ozljede ili materijalnu štetu.

Ne mijenjajte dijelove nosača za postavljanje na zid.

Ako to učinite, nosač za postavljanje na zid može pasti i uzrokovati ozljede ili materijalnu štetu.

Na instalirajte drugu opremu osim specificiranog proizvoda.

Ovaj nosač za postavljanje na zid dizajniran je za upotrebu samo sa specificiranim modelima. Ako na njega stavite neku drugu opremu, može pasti ili se slomiti, te može uzrokovati ozljede ili materijalnu štetu.

Na nosač za postavljanje na zid ne stavljajte drugi teret osim TV-a. Ne tresite TV prijemnik desno/lijevo, gore/dolje.

Ako to učinite, TV može pasti i uzrokovati ozljede ili materijalnu štetu.

Ne oslanjajte se na TV i ne vješajte o njega.

Ne oslanjajte se na TV i ne vješajte o njega jer može pasti i uzrokovati ozbiljne ozljede.

OPREZ

Ako se ne pridržavate navedenih mjera opreza, može doći do ozljeda ili materijalne štete.

- Nekorištene dijelove spremite na sigurno mjesto za naknadnu upotrebu. Držite ih podalje od djece.

Ne rukujte proizvodom prekomjernom silom dok ga čistite ili održavate.

Ne primijenjujte prekomjernu silu s gornje strane televizora. Ako to učinite, TV može pasti i uzrokovati ozljede ili materijalnu štetu.

Mjere opreza

- Ako duže vrijeme televizor držite na nosaču za postavljanje na zid, zid iza TV-a može izgubiti boju ili se tapeta može odlijepiti, ovisno o materijalu na zidu.
- Ako uklonite nosač za postavljanje na zid nakon postavljanja na zid, ostat će vidljive rupe od vijaka.
- Ne postavljajte nosač za postavljanje na zid na mjesta na kojima je izložen mehaničkim vibracijama.

Postavljanje nosača za postavljanje na zid

Sonyjevim dobavljačima

UPOZORENJE

Sljedeće upute odnose se isključivo na Sonyjeve dobavljače. Svakako pročitajte gore navedene mjere opreza i posebnu pozornost posvetite sigurnosti tijekom postavljanja, održavanja i provjere proizvoda.

Ne postavljajte nosač za postavljanje na zidove na kojima kutovi ili rubovi televizora mogu stršiti.

Ne postavljajte nosač za postavljanje na zid na zidove na kojima kutovi ili rubovi televizora mogu stršati. Ako neka osoba ili predmet udare o stršeći kut ili bočnu stranu televizora, može doći do ozljede ili nastati materijalna šteta.

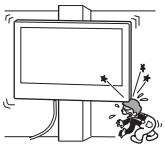

Ne postavljajte televizor iznad ili ispod klimatizacijskog uređaja.

Ako je televizor izložen curenju vode ili struji zraka iz klimatizacijskog uređaja, može doći do izbijanja požara, strujnog udara ili kvara televizora.

Svakako dobro učvrstite nosač za postavljanje na zid slijedeći upute iz ovog korisničkog priručnika.

Ako su neki vijci slabo zavijeni ili ispadnu, nosač za postavljanje na zid može se srušiti i uzrokovati ozljede ili materijalnu štetu. Upotrijebite odgovarajuće vijke za materijal od kojega je sagrađen zid i dobro učvrstite jedinicu upotrijebivši četiri ili više vijaka promjera 8 mm (ili odgovarajuće).

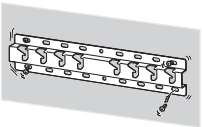

Upotrijebite isporučene vijke i pričvrsni pribor slijedeći upute iz ovog korisničkog priručnika. Ako se koristite zamjenskim dijelovima, televizor može pasti i uzrokovati tjelesne ozljede ili oštećenje televizora.

Pravilno sastavite nosač slijedeći postupak opisan u ovom korisničkom priručniku.

Ako vijci nisu dobro pritegnuti ili ispadnu, televizor može pasti i uzrokovati tjelesne ozljede ili oštećenje televizora.

Obavezno dobro pritegnite vijke na označenom mjestu.

Ako to ne učinite, televizor može pasti i uzrokovati tjelesne ozljede ili oštećenje televizora.

Pazite da televizor ne bude izložen udarcima tijekom postavljanja.

Udarci mogu uzrokovati pad ili lomljenje televizora. To može uzrokovati ozljede.

Televizor obavezno postavite na zid koji je okomit i ravan.

Ako to ne učinite, televizor može pasti i uzrokovati ozljede.

Nakon što pravilno postavite televizor ispravno učvrstite kabele.

Ako se o kabele zapletu ljudi ili predmeti, može doći do ozljede ili se TV mogu oštetiti.

Pazite da ne dođe do priklještenja naponskog kabela izmjenične struje ili priključnog kabela.

Ako se naponski kabel izmjenične struje ili priključni kabel ukliješti između jedinice i zida, ili su silom zavrnuti ili savijeni, može doći do izlaganja unutarnjih vodiča, što može uzrokovati kratki spoj ili strujni udar. To može izazvati požar ili strujni udar.

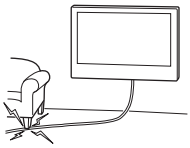

Vijci kojima se nosač za postavljanje na zid treba učvrstiti nisu isporučeni.

Kada instalirate nosač za postavljanje na zid, upotrijebite odgovarajuće vijke za materijal od kojega je zid izgrađen.

Priprema

- Ilustracije TV-a prikazane u ovom priručniku primjeri su koji daju jasna objašnjenja postupaka. Iz tog razloga ilustracije mogu izgledati drugačije od stvarnog TV-a.

Od kojeg je materijala vaš zid?

Najprije provjerite zid na koji namjeravate postaviti TV.

Gipsane ploče s drvenom potkonstrukcijom

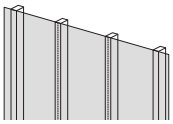

Mjere opreza

- Maksimalna debljina gipsanih ploča: 16 mm.
- Provjerite jesu li unutarnje dimenzije stupova drvene potkonstrukcije najmanje 51 mm × 102 mm za obične ili 38 mm × 89 mm za nominalne stupove.

Puni betonski zid ili betonski blokovi

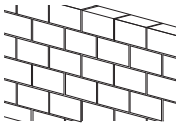

Mjere opreza

- Nosač za postavljanje na zid postavite izravno na betonski zid.
- Debljina betonskog zida mora biti najmanje 203 mm.
- Dimenzije betonskih blokova moraju biti najmanje 203 mm × 203 mm × 406 mm.

HR

Provjera dijelova

Isporučeno sa SU-WL450

- Provjerite imate li sve dijelove.
- Neki se dijelovi ne mogu koristiti za vaš model.

Ⓐ Baza (20) (×1)	Ⓑ Kolotur (×2)	Ⓒ Vijak (+PSW 6 × 20) (×4)	Ⓓ Vijak (+PSW 4 × 20) s čahurom (×2)
Ⓔ Odbojnik (20 mm) (×2)	Ⓕ Remen (×1)	Ⓖ Čahura (20) (M4) (×2)	Ⓗ Vijak (+PSW 4 × 20) (×2)
Ⓘ Adapter za bazu (×2)	Ⓙ Vijak (+PSW 4 × 10) (×8)	Ⓚ Odbojnik (60 mm) (×2)	Ⓛ Vijak (+PSW 6 × 50) (×2)
Ⓜ Čahura (M4) (×2)	Ⓝ Vijak (+PSW 4 × 50) (×2)		

Isporučeno sa TV-om

Priključak nosača za postavljanje na zid VS (×4)*1

*1 Samo za određenu regiju/zemlju/model.

Priprema za postavljanje

- Neka vam prije ugradnje pri ruci budu Korisnički priručnik ili Referentni vodič za TV i Vodič za postavljanje.
- Provjerite mjesto postavljanja televizora.
- Pripremite četiri ili više vijaka promjera 8 mm i jedan vijak promjera 5 mm ili sličan (nije isporučen). Odaberite vijke koji odgovaraju materijalu od kojega je izgrađen zid.
- Pripremite sljedeće alate:

*1	5,5 mm 10 mm		
*2		1,5 N·m {15 kgf·cm}	*3 1,5 N·m {15 kgf·cm}
	*2 (×4)	(×4) 8 mm × 60 mm	5 mm
*4			

*1 Samo za gipsane ploče s drvenom potkonstrukcijom

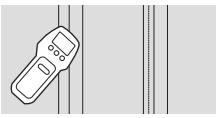

*2 Samo za betonski zid ili betonske blokove
*3 Ovisno o modelu
*4 Samo za TV 189,3 cm (75 inča) i više (osim Egipat)
Samo za TV 75 inča (189,3 cm) i više (samo Egipat)

HR

Montaža nosača za postavljanje na zid

1 Odlučite o mjestu postavljanja.

Provjerite ima li na zidu dovoljno mjesta za TV, te može li nositi najmanje četverostruku težinu TV-a.
U Korisničkom priručniku ili Referentnom vodiču svog TV-a potražite težinu TV-a.

Napomena

- Kad je Vaš TV postavljen na zid, gornja strana TV-a malo je nagnuta naprijed.
- Preporučujemo da provjerite položaj TV prijemnika u okruženju.

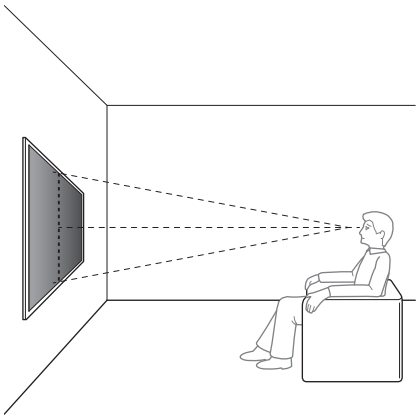

2 Odaberite stil montiranja na zid kako je prikazano u nastavku.

2-a: Standardno postavljanje
2-b: Tanko postavljanje

- Pogledajte »Specifikacije« na kraju ovog korisničkog priručnika kako biste saznali podatke o mjerama za pričvršćivanje na zid nosača za postavljanje na zid.

UPOZORENJE

- Kada je odabrana opcija 2-b, pristup stražnjoj ploči ograničen je.

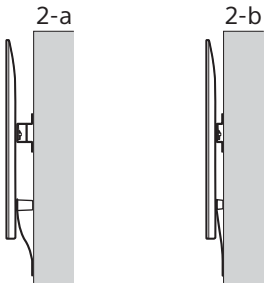

3 Ako je odabrano standardno postavljanje (2-a):

Postavite adapter za bazu Ⓘ pomoću vijka (+PSW 4 × 10) Ⓙ na bazu (20) Ⓐ.

- Pogledajte »Specifikacije« na kraju ovog korisničkog priručnika kako biste saznali mjesto ugradnje adaptera baze Ⓘ.

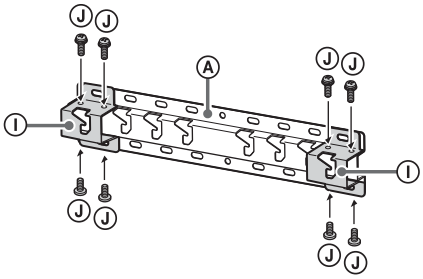

Npr., Montaža adaptera za bazu Ⓘ na mjestu »a«

Ako je odabrano tanko postavljanje (2-b):

Preskočite ovaj korak.

4 Odlučite o položaju vijaka za postavljanje baze (20) Ⓐ.

- Pogledajte »Specifikacije«.

UPOZORENJE

- Provjerite čvrstoću zida na koji ćete postaviti televizor. Ako je potrebno, ojačajte zid.
- Zid na koji postavljate televizor mora izdržati težinu barem **četiri puta** veću od težine televizora. (Pogledajte Korisnički priručnik ili Referentni vodič svog TV-a kako biste saznali podatak o njegovoj težini.)

Ako je odabrano standardno postavljanje (2-a):

Upotrijebite položaje rupa na adapteru za bazu Ⓘ.

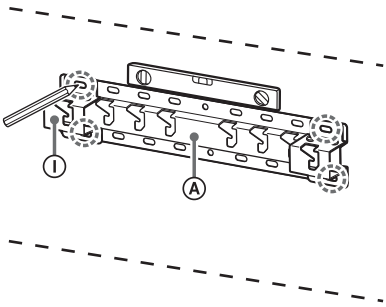

Npr., Oznaka na mjestu »a« da bi odgovarala Bazi (20) Ⓐ

Ako je odabrano tanko postavljanje (2-b):

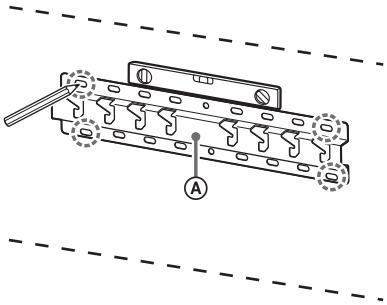

Npr., Oznaka na mjestu »a« da bi odgovarala bazi (20) Ⓐ

5 Izbušite rupice na oznakama.

Provjerite je li mjesto na zidu za bušenje rupa dovoljno čvrsto da podnese težinu najmanje četiri puta veću od težine TV-a.

Bušenje na gipsanim pločama s drvenom potkonstrukcijom:

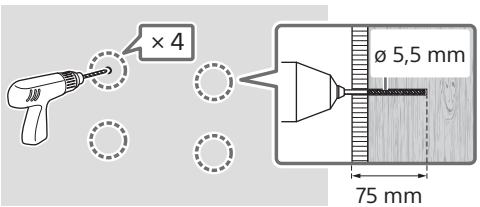

Napomena

- Pilot rupe moraju se izbušiti do dubine od 75 mm, pomoću borera debljine 5,5 mm.

Bušenje na punom betonskom zidu ili betonskim blokovima:

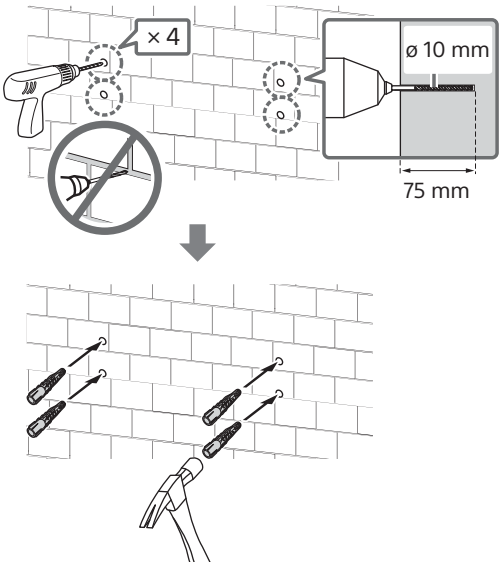

Napomena

- Pilot rupe moraju se izbušiti do dubine od 75 mm, pomoću borera debljine 10 mm.

6 Pričvrstite bazu (20) Ⓐ na zid odgovarajućim vijcima (nisu isporučeni u kompletu).

Napomena

- Pripremite četiri ili više vijaka promjera 8 mm ili slične vijke (nisu isporučeni).
- Libelom provjerite je baza (20) Ⓐ ravna.

Ako je odabrano standardno postavljanje (2-a):

Pričvrstite četiri vijka u rupe za bazu adaptera Ⓘ u slučaju baze (20) Ⓐ.

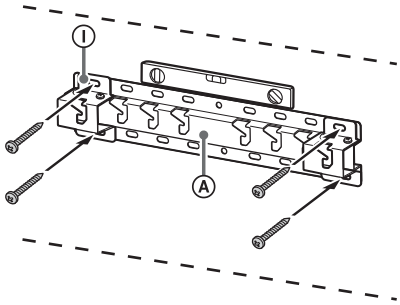

Npr., Montaža baze (20) Ⓐ na mjestu »a«

Ako je odabrano tanko postavljanje (2-b):

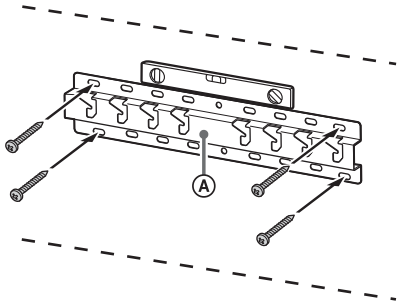

Npr., Montaža baze (20) Ⓐ na mjestu »a«

7 189,3 cm (75 inča) i više (osim za Egipat)
75 inča (189,3 cm) i više (samo za Egipat)

Označite na zidu mjesto instaliranja.

Označite mjesto instaliranja TV-a pokraj baze (20) Ⓐ ili adaptera za bazu Ⓘ ljepljivom trakom ili sl. (nije isporučena).

- Pogledajte »Specifikacije« na kraju ovog korisničkog priručnika kako biste saznali gdje se nalazi zidna oznaka za mjesto ugradnje TV-a.

HR

Osim 189,3 cm (75 inča) i više (osim za Egipat)
Osim 75 inča (189,3 cm) i više (samo za Egipat)
Preskočite ovaj korak.

Priprema za postavljanje televizora na zid

Metode rada mogu se razlikovati ovisno o modelu. Pogledajte »Priprema za postavljanje TV-a« na stranici 523.

Postavljanje televizora na zid

189,3 cm (75 inča) i više (osim za Egipat)
75 inča (189,3 cm) i više (samo za Egipat)

UPOZORENJE

- Za prijenos velikog TV-a potrebne su dvije ili više osoba (tri ili više osoba za TV od 189,3 cm (75 inča) i više) (osim Egipat).
  Za prijenos velikog TV-a potrebne su dvije ili više osoba (tri ili više osoba za TV od 75 inča (189,3 cm) i više) (samo Egipat).

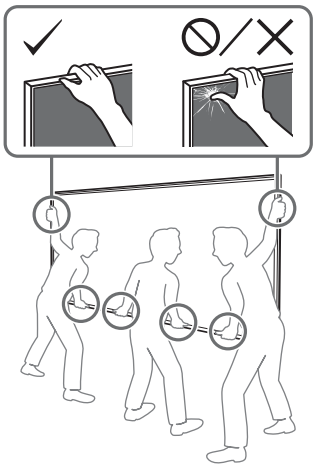

1 Podignite TV.

- Za položaj kolotura Ⓑ koje treba objesiti na bazu (20) Ⓐ ili adapter baze Ⓘ, pogledajte »Specifikacije« na kraju ovog korisničkog priručnika kako biste saznali mjesto ugradnje adaptera baze Ⓘ.
- Pobrinite se da stražnja strana TV-a dodiruje bazu (20) Ⓐ ili adapter za bazu Ⓘ kada pridržavate TV.

Napomena

- Čvrsto držite TV objema rukama i pobrinite se da se remen Ⓕ i donja strana TV-a poravnaju s ljepljivom trakom.
- TV moraju nositi tri osobe, a osoba koja se nalazi ispred TV-a treba voditi druge pri postavljanju TV-a na mjesto.

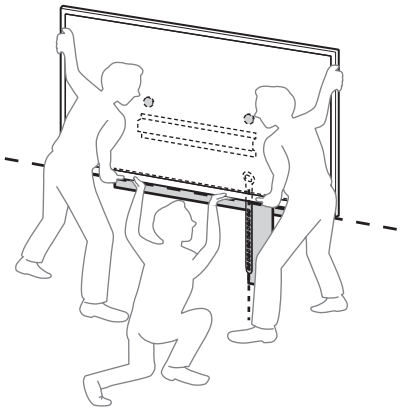

- Budite iznimno pažljivi prilikom instaliranja TV-a na zid, a posebice osoba koja podržava TV od ispod, kako televizor ne bi pao i uzrokovao ozbiljne ozljede ili čak smrt.

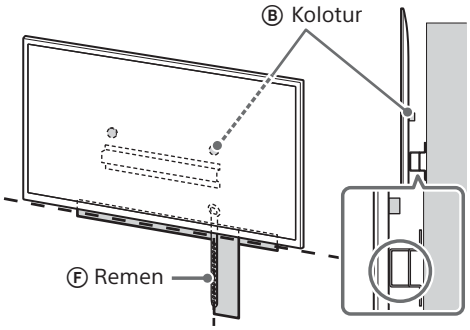

2 Postavite TV na bazu (20) Ⓐ ili adapter za bazu Ⓘ.

- Pažljivo gurnite TV prema dolje i zakvačite koloture Ⓑ pričvršćene na stražnjoj strani TV-a na bazu (20) Ⓐ ili adapter za bazu Ⓘ i uvjerite se da su ispravno uglavljeni u otvor.
- Nakon postavljanja televizora na zid, provjerite da su koloturi Ⓑ dobro pričvršćeni za bazu (20) Ⓐ ili adapter za bazu Ⓘ.
- Polako odmaknite ruke kako biste se uvjerili da TV neće pasti.

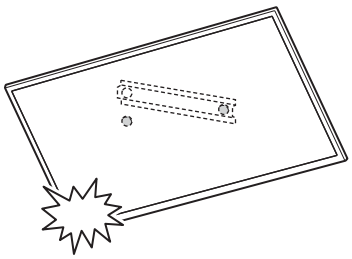

- Nakon instaliranja TV-a na zid, uklonite ljepljivu traku sa zida.

HR

Ako je odabrano standardno postavljanje (2-a):

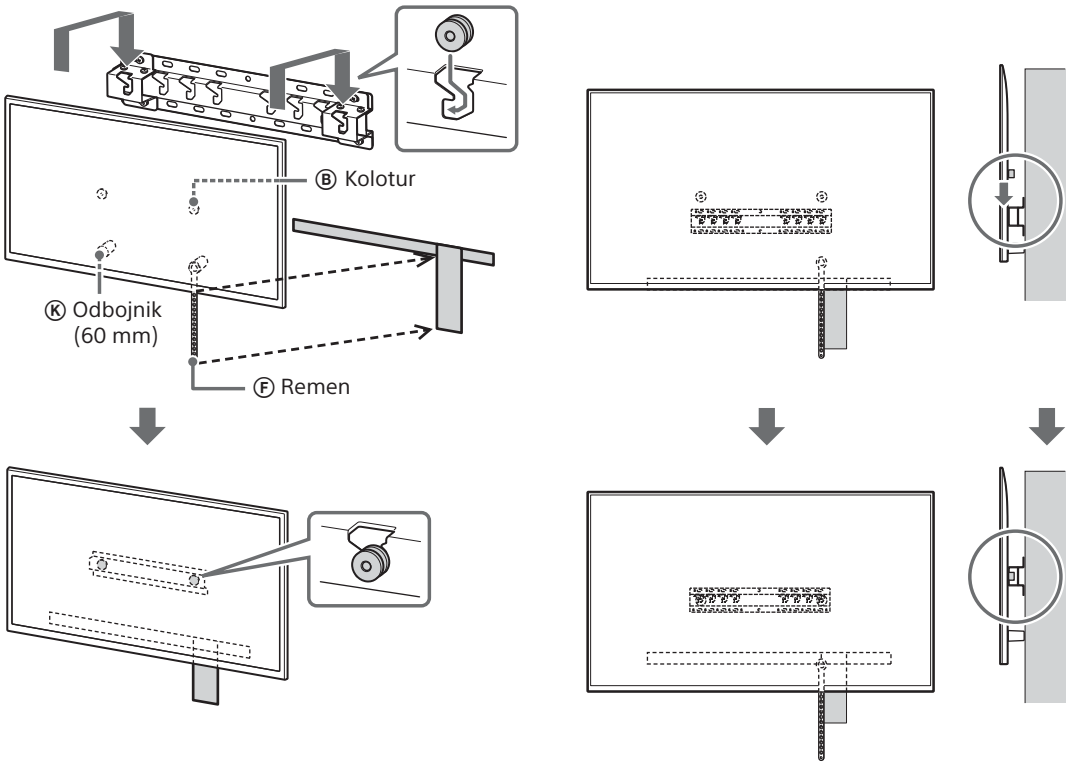

Ako je odabrano tanko postavljanje (2-b):

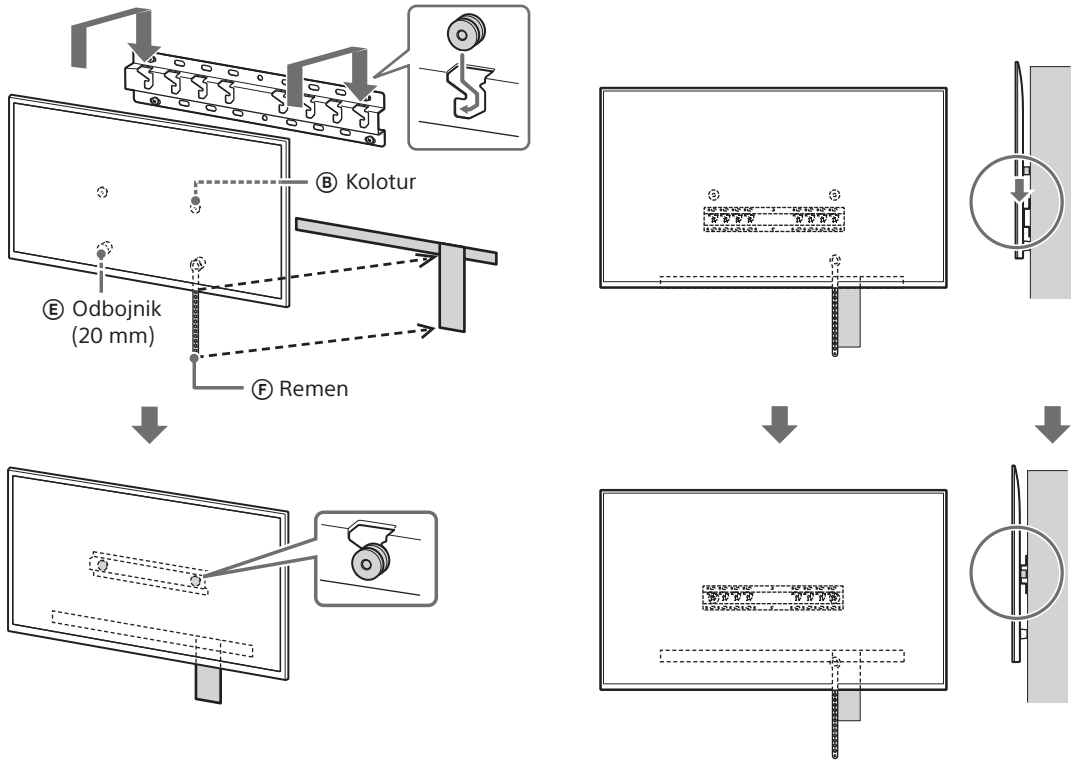

3 Sprječavanje prevrtanja televizora.

- Uzmite komad remen Ⓕ i lagano je pričvrstite za zid.

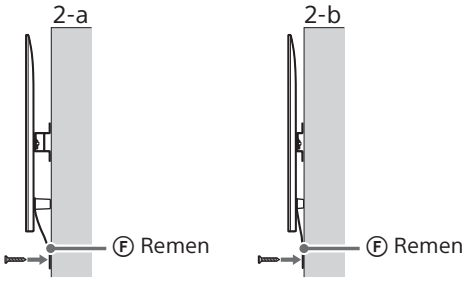

- Upotrijebite vijak promjera 5 mm ili odgovarajući (nije isporučen).

Napomena

- Lagano povucite donji dio televizora prema sebi da biste se uvjerili da se neće pomaknuti prema naprijed. Ako dođe do bilo kakvog pomaka, nije pravilno učvršćen, i remen Ⓕ treba ponovo dobro učvrstiti.

Osim 189,3 cm (75 inča) i više (osim za Egipat)
Osim 75 inča (189,3 cm) i više (samo za Egipat)

UPOZORENJE

- Za prijenos velikog TV-a potrebne su dvije ili više osoba (tri ili više osoba za TV od 189,3 cm (75 inča) i više) (osim Egipat).
  Za prijenos velikog TV-a potrebne su dvije ili više osoba (tri ili više osoba za TV od 75 inča (189,3 cm) i više) (samo Egipat).

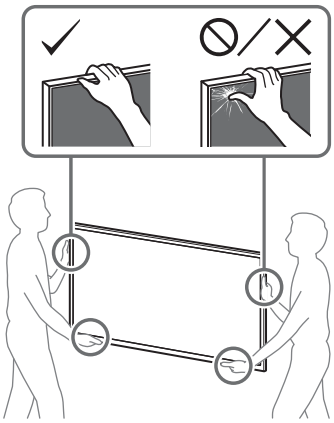

1 Podignite TV.

- Za položaj kolotura Ⓑ koje treba objesiti na bazu (20) Ⓐ ili adapter baze Ⓘ, pogledajte »Specifikacije« na kraju ovog korisničkog priručnika kako biste saznali mjesto ugradnje adaptera baze Ⓘ.
- Pobrinite se da stražnja strana TV-a dodiruje bazu (20) Ⓐ ili adapter za bazu Ⓘ kada pridržavate TV.

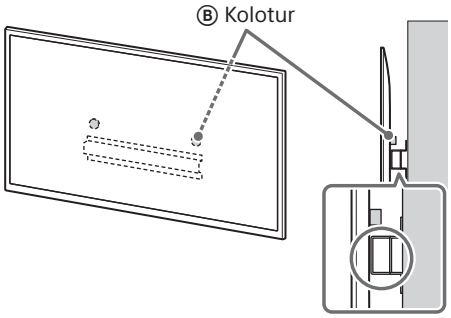

Napomena

- Čvrsto držite TV objema rukama.

2 Postavite TV na bazu (20) Ⓐ ili adapter za bazu Ⓘ.

- Pažljivo gurnite TV prema dolje i zakvačite koloture Ⓑ pričvršćene na stražnjoj strani TV-a na bazu (20) Ⓐ ili adapter za bazu Ⓘ i uvjerite se da su ispravno uglavljeni u otvor.
- Nakon postavljanja televizora na zid, provjerite da su koloturi Ⓑ dobro pričvršćeni za bazu (20) Ⓐ ili adapter za bazu Ⓘ.
- Polako odmaknite ruke kako biste se uvjerili da TV neće pasti.

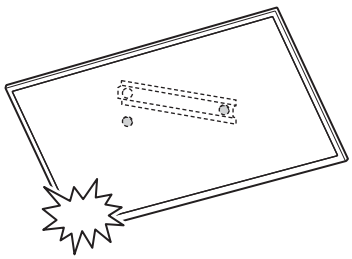

HR

Ako je odabrano standardno postavljanje (2-a):

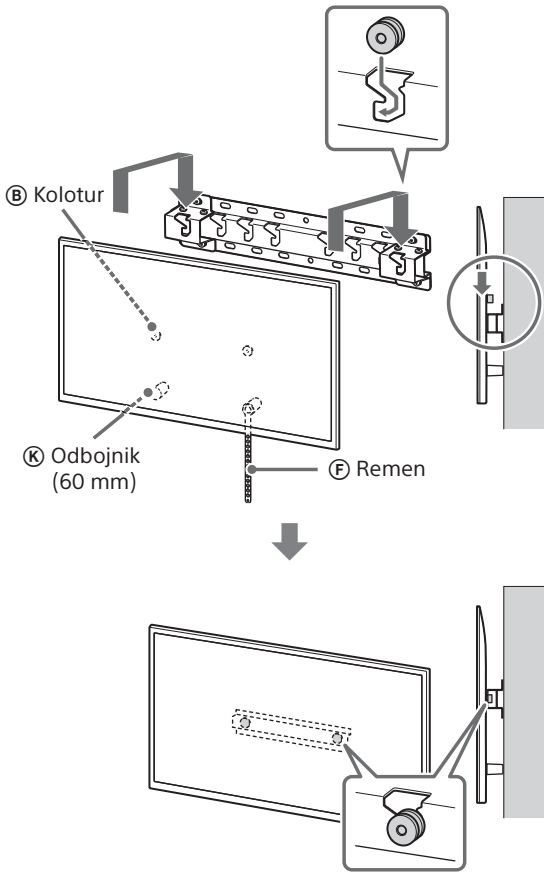

Ako je odabrano tanko postavljanje (2-b):

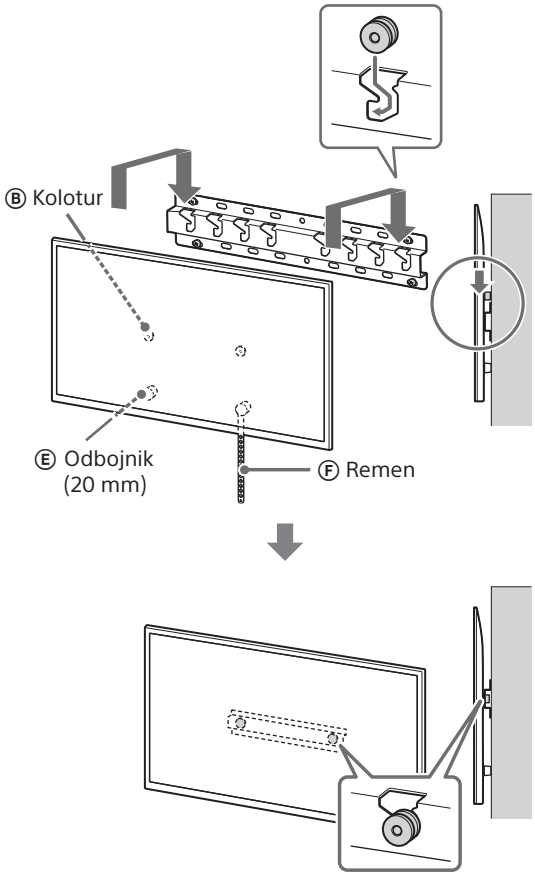

3 Sprječavanje prevrtanja televizora.

- Uzmite komad remen Ⓕ i lagano je pričvrstite za zid.

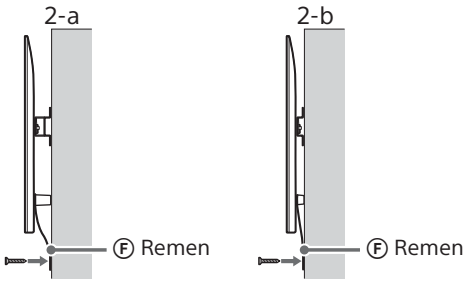

- Upotrijebite vijak promjera 5 mm ili odgovarajući (nije isporučen).

Napomena

- Lagano povucite donji dio televizora prema sebi da biste se uvjerili da se neće pomaknuti prema naprijed. Ako dođe do bilo kakvog pomaka, nije pravilno učvršćen, i remen Ⓕ treba ponovo dobro učvrstiti.

Potvrda dovršetka postavljanja

Provjerite sljedeće.

- Koloturi Ⓑ su čvrsto obješeni o bazu (20) Ⓐ ili adapter za bazu Ⓘ.
- Uže i kabel nisu uvrnuti ili priklješteni.
- Remen Ⓕ je zategnuta bez opuštenih dijelova.

UPOZORENJE

- Nepravilan smještaj kabela za napajanje izmjeničnom strujom može uzrokovati požar ili strujni udar zbog kratkog spoja. Radi sigurnosti svakako potvrdite da ste dovršili postavljanje.

Druge informacije

Kada uklanjate televizor, obrnite postupak postavljanja.

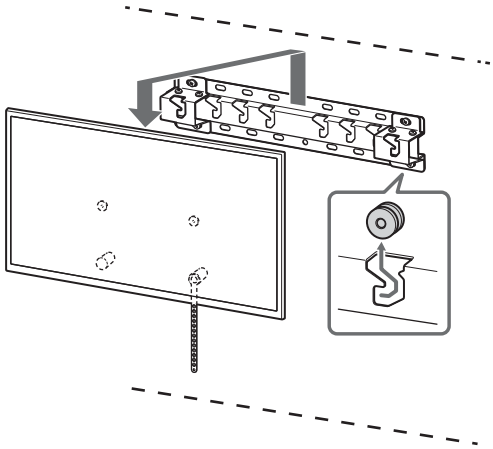

UPOZORENJE

- Za prijenos velikog TV-a potrebne su dvije ili više osoba (tri ili više osoba za TV od 189,3 cm (75 inča) i više) (osim Egipat).
  Za prijenos velikog TV-a potrebne su dvije ili više osoba (tri ili više osoba za TV od 75 inča (189,3 cm) i više) (samo Egipat).

HR

Sony қабырғаға орнататын кронштейнді (SU-WL450) пайдалану туралы орнату ақпараты

Қолдау көрсетілетін моделдер*1*2:

*1 Нақты модель атауындағы «x»/«xx» белгісі әрбір арнайы модель үшін сандарды және/немесе таңбаларды көрсетеді.

*2 Тек шектеулі аймақтарда/елдерде.

K-85XR9xM2 / 85XR7xM2 / 75XR9xM2 / 75XR7xM2 / 65XR9xM2 / 65XR7xM2 / 55XR7xM2 / 50XR7xM2

Y-85XR9xM2 / 85XR7xM2 / 75XR9xM2 / 75XR7xM2 / 65XR9xM2 / 65XR7xM2 / 55XR7xM2 / 50XR7xM2

FW-85BZ4xP / 85BZ3xP / 75BZ4xP / 75BZ3xP / 65BZ4xP / 65BZ3xP / 55BZ4xP / 55BZ3xP / 50BZ3xP / 43BZ3xP

Осы нұсқаулықта көрсетілген «теледидар» өнім атауы модельге қарай әртүрлі болуы мүмкін. Өнімнің іс жүзіндегі атауын пайдалану нұсқаулығынан немесе анықтама нұсқаулығынан қараңыз.

Тұтынушыларға
Өнім қорғанысы және қауіпсіздік себептері үшін Sony компаниясы ТД-ды орнату Sony дилерлері немесе лицензияланған мердігерлер тарапынан орындалуын қатаң ұсынады. Оны өзіңіз орнатуға әрекет етпеңіз.

Sony дилерлері мен мердігерлеріне
Бұл өнімді орнату, мерзімді түрде техникалық қызмет көрсету және тексеру барысында қауіпсіздікке толық назар аударыңыз.

Бұл өнімді орнату үшін, әсіресе ТД ауырлығын көтеріп тұру үшін қабырғаның бекемдігін анықтау үшін тиісті сараптама жасау керек. Бұл өнімді қабырғаға бекітуді Sony дилерлеріне немесе лицензияланған мердігерлерге тапсырыңыз және орнату барысында қауіпсіздікке тиісті назар аударыңыз. Қате қолдану немесе қате орнату арқылы кез келген зақым немесе жарақат үшін Sony компаниясы жауапты емес.

Қауіпсіздік және дұрыс орнату үшін қабырғаға орнататын кронштейн пайдалану нұсқауларын, ТД орнату нұсқаулығын және осы нұсқаулықтағы нұсқауларды орындаңыз.

Қабырғаға орнататын кронштейн

Қауіпсіздік туралы

Осы өнімді сатып алғаныңыз үшін рақмет.

Тұтынушыларға

Теледидарды қабырғаға бекіту

⚠ ЕСКЕРТУ

КӘСІБИ ТҮРДЕ ОРНАТЫЛУЫ КЕРЕК

Бұл өнімді тек қабырғаның теледидар салмағына шыдамдылығын анықтауға жаттықтырылған кәсіби орнатқыш орнатуы керек. Егер орнату барысында дұрыс бекітілмесе, теледидар құлап, едәуір жарақаттауы мүмкін. Sony компаниясы дұрыс пайдаланбау, дұрыс орнатпау немесе көрсетілген өнімнен басқасын пайдалану салдарынан туындайтын кез келген зақым немесе жарақат үшін жауапты болмайды. Заңды құқығыңыз (қандай да бір) жарамайды.

Sony дилерлері үшін

Осы құрылғыны орнатуға жеткілікті түрде тәжірибе қажет. Орнату жұмыстарын қауіпсіз түрде орындау үшін осы пайдалану нұсқаулығын толық оқып шығыңыз. Sony дұрыс қолданбау немесе дұрыс орнатпау салдарынан болған зақымдарға немесе жарақатқа жауапты емес. Орнатқаннан кейін тұтынушыға осы нұсқаулықты беріңіз.

Осы пайдалану нұсқаулығы өнімнің дұрыс қолданылуын және зақымды болдырмауға қажетті алдын алу шараларын көрсетеді. Осы пайдалану нұсқаулығындағы барлық нұсқауларды оқу, мұқият түсіну және орындау сіздің жауапкершілігіңізде. Олай істемеу едәуір адам жарақатына немесе мүлік зақымына және кепілдіктің күшінің жойылуына себеп болуы мүмкін. Болашақта ақпарат алу үшін осы нұсқаулықты қолжетімді жерде сақтаңыз.

Sony өнімдері қауіпсіздікті ескере отырып жасалған. Өнімдер дұрыс қолданылмаса, өрт, ток соғу, өнімнің құлауы немесе оны лақтыру салдарынан ауыр жарақатқа әкелуі мүмкін. Осындай жағдайлардың алдын алу үшін алдын алу шараларын қараңыз.

Өнімнің күні мен штрих-кодында штрих-код таңбасының коды келесі форматта көрсетіледі: ЖЖЖЖ / ММ, мұнда ЖЖЖЖ - жыл ММ - өндіріс мезгілі.

Өндіруші: Сони Корпорейшн

Өндіруші мекенжайы: 1-7-1 Конан Минато-ку Токио, 108-0075 Жапония

Қытайда жасалған

АБАЙ БОЛЫҢЫЗ!

Арнайы құрылғылар

Қабырғаға орнататын кронштейн теледидарға арналған құрылғылармен бірге қолдану үшін жасалған. Қабырғаға орнататын кронштейнді пайдалану мүмкіндігін теледидардың пайдалану нұсқаулығынан немесе анықтама нұсқаулығынан қараңыз.

Тұтынушыларға

ЕСКЕРТУ

Осы алдын алу шаралары сақталмаса, өрт, ток соғу немесе құрылғының құлауы салдарынан ауыр жарақатқа немесе өлімге әкелуі мүмкін.

Орнату жұмыстарын лицензиясы бар мердігерлер жасауы керек және құрылғыны орнату кезінде балаларды алыс ұстаңыз.

Қабырғаға орнататын кронштейн немесе теледидар дұрыс орнатылмаса, келесі жағдайлар болуы мүмкін. Лицензиясы бар мердігерлер орнату жұмыстарын жүргізе алатындығына көз жеткізіңіз.

- Теледидар құлап, дененің көгеруі немесе сынық секілді ауыр жарақаттарға әкелуі мүмкін.
- Қабырғаға орнататын кронштейн орнатылатын қабырға тұрақсыз, қисық болса немесе еденге перпендикуляр болмаса, құрал құлап, жарақатқа не мүліктің зақымдануына әкелуі мүмкін. Қабырға теледидардың салмағынан төрт есе ауыр салқмақты көтере алуы қажет. (Теледидардың салмағын пайдалану нұсқаулығынан немесе анықтама нұсқаулығынан қараңыз).
- Қабырғаға орнататын кронштейн қабырғаға берік бекітілмесе, құрал құлап, жарақатқа немесе мүліктің зақымдануына әкелуі мүмкін.

Балалар үшін

- Балаларға теледидар үстіне шығуға рұқсат бермеңіз.
- Ұсақ жабдықтарын балалардан аулақ ұстаңыз, жұтып қоймасын.

Теледидарды тасымалдау немесе бөлшектеу жұмыстарын лицензиясы бар мердігерлер жасауы керек.

Лицензия бар мердігерлерден басқа адамдар теледидарды тасымалдаса немесе бөлшектесе, ол құлап, жарақатқа немесе мүліктің зақымдануына әкелуі мүмкін. Үлкен ТД-ды тасымалдау үшін екі немесе көбірек адам (189,3 см (75 дюйм) және одан үлкен ТД үшін үш немесе көбірек адам) керек (Мысырды қоспағанда).
Үлкен ТД-ды тасымалдау үшін екі немесе көбірек адам (75 дюйм (189,3 см) және одан үлкен ТД үшін үш немесе көбірек адам) керек (тек Мысыр үшін).

Теледидарды бекіткеннен кейін бұрандаларды және т.б. босатпаңыз.

Егер солай істейтін болсаңыз, теледидар құлауы немесе мүліктің зақымдануы мүмкін.

Қабырғаға орнататын кронштейннің бөлшектерін ауыстырмаңыз.

Егер солай істейтін болсаңыз, қабырғаға орнататын кронштейн құлауы немесе мүліктің зақымдануы мүмкін.

Арнайы құрылғыдан басқа құралды бекітпеңіз.

Осы қабырғаға орнататын кронштейн тек арнайы құрылғылармен бірге қолдану үшін жасалған. Арнайы құрылғыдан бөлек құралды бекітсеңіз, ол құлап не сынып, жарақатқа не мүліктің зақымдануына әкелуі мүмкін.

Қабырғаға орнататын кронштейнге теледидардан басқа затты қолданбаңыз. Теледидарды солға/оңға, жоғары/төмен шайқамаңыз.

Егер солай істейтін болсаңыз, теледидар құлауы немесе мүліктің зақымдануы мүмкін.

Теледидарға сүйенбеңіз немесе асылып тұрмаңыз.

Теледидарға сүйенсеңіз не асылып тұрсаңыз, ол сізге құлап, ауыр жарақат алуыңыз мүмкін.

KZ

АБАЙ БОЛЫҢЫЗ!

Осы алдын алу шаралары сақталмаса, жарақат алуыңыз немесе мүлік зақымдануы мүмкін.

- Пайдаланылмаған бөліктерді болашақта пайдалану үшін қауіпсіз жерге сақтап қойыңыз.
  Оларды балалардан аулақ ұстаңыз.

Құрылғыны тазалау не оған күтім жасау кезінде қатты күш салмаңыз.

Теледидардың жоғарғы бөлігіне қатты күш салмаңыз. Егер солай істейтін болсаңыз, теледидар құлауы немесе мүліктің зақымдануы мүмкін.

Алдын алу шаралары

- Қабырғаға орнататын кронштейнге орнатылған теледидарды ұзақ уақыт бойы пайдалансаңыз, қабырғаның материалына байланысты теледидар артындағы не үстіндегі түс өзгеруі немесе тұсқағаздың түсі кетуі мүмкін.
- Қабырғаға орнататын кронштейнді орнатқаннан кейін қайта алсаңыз, қабырғада бұранда саңылаулары қалады.
- Қабырғаға орнататын кронштейнді механикалық тербеліс әсер ететін орында пайдаланбаңыз.

Қабырғаға орнататын кронштейнді орнату

Sony дилерлері үшін

ЕСКЕРТУ

Келесі нұсқаулар тек Sony дилерлеріне арналған. Жоғарыда берілген алдын алу шараларын оқып шығыңыз және осы құрылғыны орнату, оған күтім жасау, оны тексеру кезінде аса назар аударыңыз.

Қабырғаға орнататын кронштейнді теледидардың бұрыштары не қапталы қабырға бетінен шығып тұратын орындарға орнатпаңыз.

Қабырғаға орнататын кронштейнді теледидардың бұрыштары не қапталы қабырға бетінен шығып тұратын баған секілді орындарға орнатпаңыз. Адам немесе басқа зат теледидардың шығып тұған бұрышына не қапталына соқса, ол жарақат алуы немесе мүлік зақымдануы мүмкін.

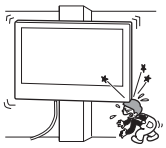

Теледидардың салқындатқыштың үстіне не астына орнатпаңыз.

Теледидарға салқындатқыштан ұзақ уақыт бойы су тамшылары ақса не салқын ауа соқса, ол өртке, ток соғуға немесе теледидардың дұрыс жұмыс істемеуіне әкелуі мүмкін.

Қабырғаға орнататын кронштейнді осы пайдалану нұсқаулығына сүйене отырып мықтап бекітіңіз.

Бұрандалардың бірі жоғалып не түсіп қалған болса, қабырғаға орнататын кронштейн құлап, жарақатқа немесе мүліктің зақымдануына әкелуі мүмкін. Қабырғаның материалына сай бұрандаларды пайдаланыңыз және диаметрі 8 мм (немесе ұқсас) болатын төрт не одан да көп бұрандаларды пайдалана отырып құралды мықтап бекітіңіз.

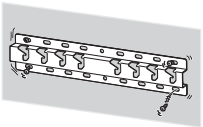

Берілген бұрандалар мен бекіту бөлшектерін осы пайдалану нұсқаулығындағы нұсқауларға сүйене отырып дұрыс пайдаланыңыз. Қосалқы элементтерді пайдалансаңыз, теледидар құлап, біреуге дене жарақатын салуы немесе теледидарды зақымдауы мүмкін.

Пайдалану нұсқаулығында берілген процедураларға сүйене отырып кронштейнді дұрыстап құрастырыңыз.

Бұрандалардың бірі жоғалса немесе түсіп қалған болса, теледидар құлап, біреуге дене жарақатын салуы немесе теледидарды зақымдауы мүмкін.

Бұрандалар көрсетілген орында мықтап бекітілуі керек.

Осылай орындалмаса, теледидар құлап, біреуге дене жарақатын салуы немесе теледидарды зақымдауы мүмкін.

Орнату кезінде теледидарды соғып алмаңыз.

Теледидарды соғып алсаңыз, ол құлауы немесе сынуы мүмкін. Бұдан жарақат алуыңыз мүмкін.

Теледидарды қабырға мен еденге перпендикуляр болатындай етіп орнату керек.

Егер солай болмаса, теледидар құлауы немесе жарақат алуыңыз мүмкін.

Теледидар дұрыс орнатылғаннан кейін кабельдерді дұрыс бекітіңіз.

Адамдар немесе басқа заттар кабельге оралатын болса, жарақатқа не теледидардың зақымдануына әкелуі мүмкін.

Айнымалы ток сымы немесе қосу кабелі қысылып қалмауы керек.

Айнымалы ток сымы немесе қосу кабелі құрал мен қабырға арасында қысылып қалса, майысқан немесе күштеп оралған болса, ішкі бағыттағыштар зақымданып, қысқа тұйықталуға немесе электр көзінің үзілуіне себеп болуы мүмкін. Бұл өрттің пайда болуына немесе ток соғуға әкелуі мүмкін.

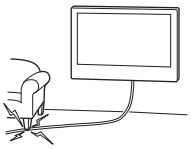

Қабырғаға орнататын кронштейнді қабырғаға бекітуге қажетті бұрандалар берілмеген.

Қабырғаға орнататын кронштейнді бекіту кезінде қабырғаның материалы мен құрылымына сай бұрандаларды пайдаланыңыз.

KZ

Іске кіріспес бұрын

- Бұл нұсқаулықта көрсетілген теледидар суреттері әрекеттердің анық түсіндірмелерін қамтамасыз ету үшін пайдаланылатын мысалдар болып табылады. Осы себепті суреттер іс жүзіндегі теледидардан басқаша көрінуі мүмкін.

Қабырға неден жасалған?

Алдымен теледидар орнатылатын қабырғаның түрін тексеріңіз.

Профильдерге бекітілген гипсокартон	Қатты бетон немесе бетон блок
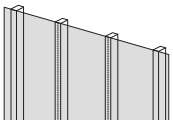	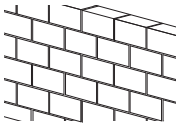
Алдын алу шаралары • Гипсокартонның максималды қалыңдығы: 16 мм. • Ішкі ағаш профильдің қалыңдығы жалпы орнату үшін 51 мм × 102 мм, ал шартты орнату үшін 38 мм × 89 мм екеніне көз жеткізіңіз.	**Алдын алу шаралары** • Қабырғаға орнататын кронштейнді қатты бетон қабырғаға тікелей орнатыңыз. • Қатты бетон қабырғаның қалыңдығы кемінде 203 мм екеніне көз жеткізіңіз. • Әрбір бетон блоктың өлшемі кемінде 203 мм × 203 мм × 406 мм екеніне көз жеткізіңіз.

Бөлшектерді тексеру

SU-WL450 құрылғысымен беріледі

- Барлық бөлшектердің бар екендігін тексеріңіз.
- Кейбір бөлшекті үлгіңіз үшін пайдалану мүмкін емес.

Ⓐ Негіз (20) (×1)	Ⓑ Тегершік (×2)	Ⓒ Бұранда (+PSW 6 × 20) (×4)	Ⓓ Бұранда (+PSW 4 × 20) Төлкесі бар (×2)
Ⓔ Аралық (20 мм) (×2)	Ⓕ Белдік (×1)	Ⓖ Төлке (20) (M4) (×2)	Ⓗ Бұранда (+PSW 4 × 20) (×2)
Ⓘ Негізгі адаптер (×2)	Ⓙ Бұранда (+PSW 4 × 10) (×8)	Ⓚ Аралық (60 мм) (×2)	Ⓛ Бұранда (+PSW 6 × 50) (×2)
Ⓜ Төлке (M4) (×2)	Ⓝ Бұранда (+PSW 4 × 50) (×2)		

Теледидармен беріледі

Қабырғаға орнататын тіркеме VS (×4)*1

*1 Тек шектеулі аймақтарда/елдерде/үлгілерде.

KZ

Орнатуға дайындық

- Орнату алдында теледидардың пайдалану нұсқаулығын немесе анықтама нұсқаулығын және орнату нұсқаулығын дайындап қойыңыз.
- Теледидар бекітілетін орынды анықтаңыз.
- Диаметрі 8 мм болатын төрт немесе одан да көп бұранда және 5 мм-лік немесе ұқсас (берілмеген) бұранда дайындаңыз. Қабырғаның материалына сай келетін бұрандаларды таңдаңыз.
- Келесі құралдарды пайдаланыңыз:

*1	5,5 мм 10 мм		
*2		1,5 Н·м {15 кгк·см}	*3 1,5 Н·м {15 кгк·см}
	*2 (×4)	(×4) 8 мм × 60 мм	5 мм
*4			

*1 Тек профильдерге орнатылған гипсокартонға арналған

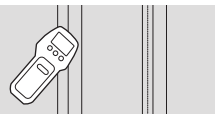

*2 Тек қатты бетонға немесе бетон блокқа арналған
*3 Үлгілерге байланысты
*4 Тек диагоналі 189,3 см (75 дюйм) және одан жоғары теледидарға арналған (Мысырды қоспағанда)
Тек диагоналі 75 дюйм (189,3 см) және одан жоғары теледидарға арналған (тек Мысыр үшін)

Қабырғаға орнатылатын кронштейнді қабырғаға орнату

1 Орнатылатын орынды анықтаңыз.

Қабырғада ТД үшін жеткілікті орын бар екенін және ТД-дың кемінде төрт есе ауырлығын көтере алатындаған тексеріңіз. Теледидардың салмағын теледидардың пайдалану нұсқаулығынан және анықтама нұсқаулығынан қараңыз.

Нұсқау

- ТД қабырғаға орнатылғанда ТД жоғарғы бөлігі аздап алға еңкейеді.
- Біз көру орнындағы теледидардың орналасуын тексеруді ұсынамыз.

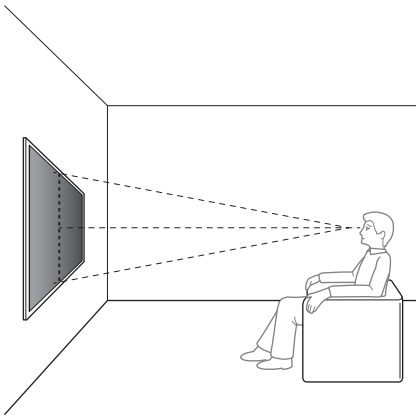

2 Төменде көрсетілгендей қабырғаға орнату стилін таңдаңыз.

2-a: Стандартты орнату
2-b: Жақын орнату

- Қабырғаға орнататын кронштейнді қабырғаға орнату өлшемдерін осы пайдалану нұсқаулығының аяғындағы «Техникалық сипаттамалар» бөлімінен қараңыз.

ЕСКЕРТУ

- 2-b таңдалған кезде, Артқы терминалға қатынас шектеулі болады.

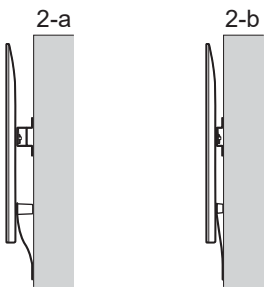

3 **Стандартты орнату (2-a) таңдалса:**
Негізгі адаптерді Ⓘ бұранданы (+PSW 4 × 10) Ⓙ пайдалана отырып негізге (20) Ⓐ орнатыңыз.

- Негіз адаптерін Ⓘ орнату орнын осы пайдалану нұсқаулығының аяғындағы «Техникалық сипаттамалар» бөлімінен қараңыз.

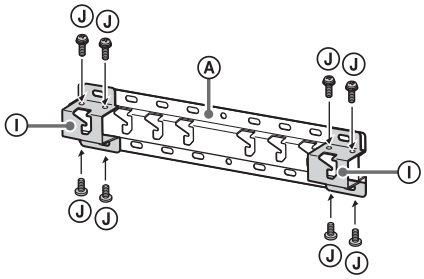

Мыс., негізгі адаптерді Ⓘ «a» орнында орнату

Жақын орнату (2-b) таңдалса:
Бұл қадамды өткізіп жіберіңіз.

4 Негізді (20) Ⓐ орнату үшін бұрандалардың орнын анықтаңыз.

- «Техникалық сипаттамалар» бөлімін қараңыз.

ЕСКЕРТУ

- Теледидар бекітілетін қабырғаның беріктігін анықтаңыз. Қажет болса, қабырғаны жеткілікті түрде күшейтіңіз.
- Теледидар орнатылатын қабырға теледидар салмағынан **төрт есе** ауыр салсақты көтере алуы тиіс. (Теледидардың салмағын пайдалану нұсқаулығынан немесе анықтама нұсқаулығынан қараңыз).

Стандартты орнату (2-a) таңдалса:
Негізгі адаптердің Ⓘ тесік орындарын пайдаланыңыз.

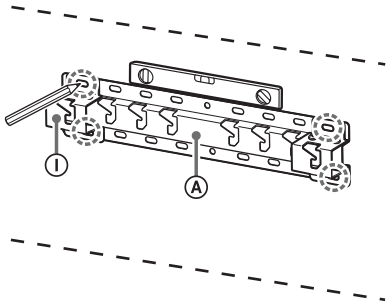

Мыс., «a» орнындағы негізгі (20) Ⓐ орнататын белгі

KZ

Жақын орнату (2-b) таңдалса:

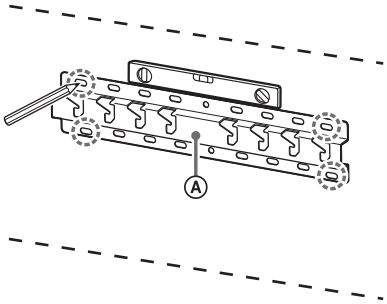

Мыс., «a» орнындағы негізгі (20) Ⓐ орнататын белгі

5 Белгіленген жерлерді орнату тесіктерін жасау үшін бұрғылаңыз.

Қабырғадағы тесіктерді бұрғылайтын орын ТД-дан кемінде төрт есе көбірек салмақты ұстай алатындай күшті екенін тексеріңіз.

Профильдерге бекітілген гипсокартонды бұрғылау:

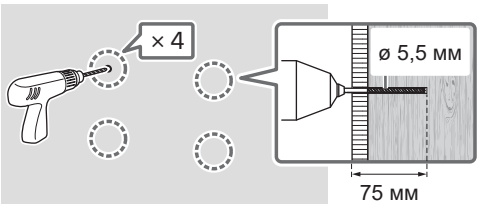

Нұсқау

- Орнату тесіктері 75 мм тереңдікте, диаметрі 5,5 мм бұрғы ұшымен тесілуі керек.

Қатты бетонда немесе бетон блокта бұрғылау:

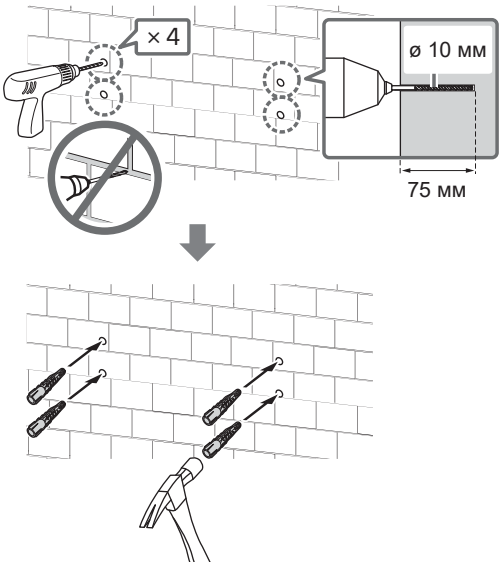

Нұсқау

- Орнату тесіктері 75 мм тереңдікте, диаметрі 10 мм бұрғы ұшымен тесілуі керек.

6 Негізін (20) Ⓐ қабырғаға жарамды бұрандаларды (жинаққа кірмейді) пайдаланып орнатыңыз.

Нұсқау

- Диаметрі 8 мм болатын не ұқсас төрт немесе одан да көп бұранданы пайдаланыңыз (берілмеген).
- Негізі (20) Ⓐ жерге параллель екенін тексеру үшін деңгей тексеру құралын пайдаланыңыз.

Стандартты орнату (2-a) таңдалса:
Адапторының негізіне Ⓘ төрт бұрандаларды негізімен (20) Ⓐ бекітіңіз.

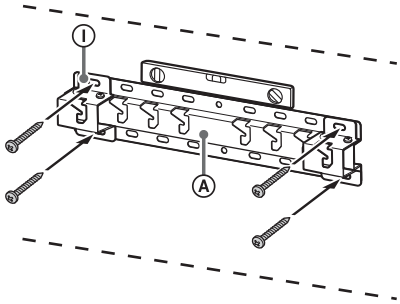

Мыс., негізді (20) Ⓐ «a» орнында орнату

Жақын орнату (2-b) таңдалса:

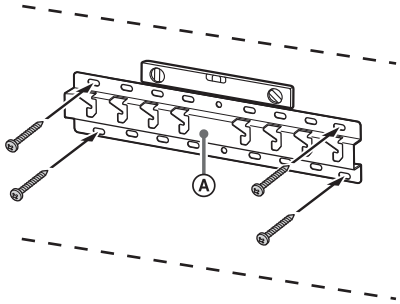

Мыс., негізді (20) Ⓐ «a» орнында орнату

7 189,3 см (75 дюйм) және одан артық (Мысырды қоспағанда) 75 дюйм (189,3 см) және одан артық (тек Мысыр үшін)

Қабырғадағы орнату орнын белгілеңіз.

Негіз (20) Ⓐ немесе негізгі адаптер Ⓘ жанындағы теледидардың орнын белгілеу үшін оқшаулау таспасын, т.б. (бірге берілмеген) пайдаланыңыз.

- Теледидарды орнату орнын қабырғаға белгілеу жолын осы пайдалану нұсқаулығының аяғындағы «Техникалық сипаттамалар» бөлімінен қараңыз.

189,3 см (75 дюйм) және одан артығын қоспағанда (Мысырды қоспағанда) 75 дюйм (189,3 см) және одан артығын қоспағанда (тек Мысыр үшін)

Бұл қадамды өткізіп жіберіңіз.

Теледидарды орнатуға дайындау

Жұмыс әдістері модельге қарай әртүрлі болуы мүмкін. 523-беттегі «Теледидарды орнатуға дайындалу» бөлімін қараңыз.

Қабырғаға теледидарды орнату

189,3 см (75 дюйм) және одан артық (Мысырды қоспағанда) 75 дюйм (189,3 см) және одан артық (тек Мысыр үшін)

ЕСКЕРТУ

- Үлкен ТД-ды тасымалдау үшін екі немесе көбірек адам (189,3 см (75 дюйм) және одан үлкен ТД үшін үш немесе көбірек адам) керек (Мысырды қоспағанда). Үлкен ТД-ды тасымалдау үшін екі немесе көбірек адам (75 дюйм (189,3 см) және одан үлкен ТД үшін үш немесе көбірек адам) керек (тек Мысыр үшін).

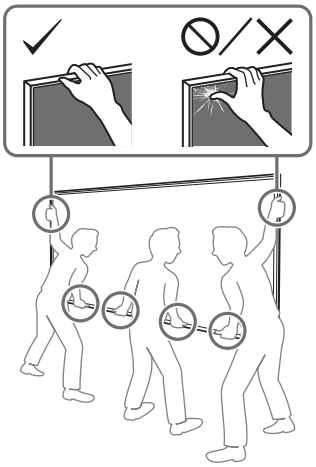

1 Теледидарды көтеріңіз.

- Негізге (20) Ⓐ немесе негіз адаптеріне Ⓘ ілінетін тегершіктердің Ⓑ орнын негіз адаптерін Ⓘ бекіту орнына арналған осы пайдалану нұсқаулығының аяғындағы «Техникалық сипаттамалар» бөлімінен қараңыз.
- Теледидарды ұстаған кезде теледидар арты негізге (20) Ⓐ немесе негізгі адаптерге Ⓘ тиетініне көз жеткізіңіз.

Нұсқау

- Теледидарды екі қолмен берік ұстап, белбеу Ⓕ және теледидар асты оқшаулау таспасымен туралағанына көз жеткізіңіз.

KZ

- Теледидарды үш адам болып тасымалдаңыз және теледидар алдындағы адам басқаларына орнын реттеу бойынша нұсқау беруі керек.

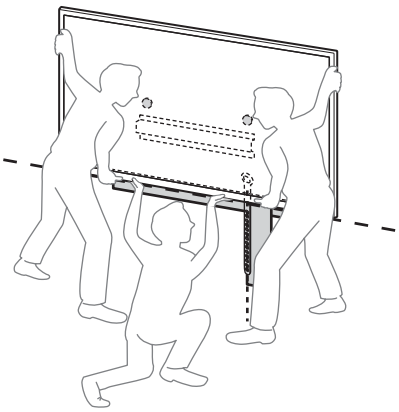

- Теледидарды қабырғаға бекіту кезінде абай болыңыз (әсіресе, теледидарды астынан ұстайтын адам), себебі теледидар жинағы құлап, ауыр дене жарақатына немесе тіпті өлімге әкелуі мүмкін.

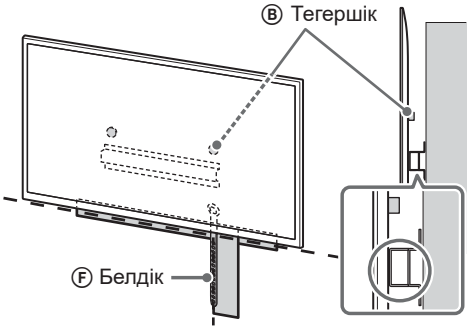

2 Теледидарды негізге (20) Ⓐ немесе негізгі адаптерге Ⓘ орнатыңыз.

- Теледидарды ақырын төмен сырғытып, теледидар артына тіркелген тегершіктерді Ⓑ негізге (20) Ⓐ немесе негізгі адаптерге Ⓘ іліп, саңылаулар пішінін растаңыз.
- ТД-ды қабырғаға орнатқаннан кейін тегершіктер Ⓑ негізге (20) Ⓐ немесе негізгі адаптерге Ⓘ бекем ілінгендігін тексеріңіз.
- Теледидардың құламайтынына көз жеткізу үшін екі қолыңызды баяу босатыңыз.

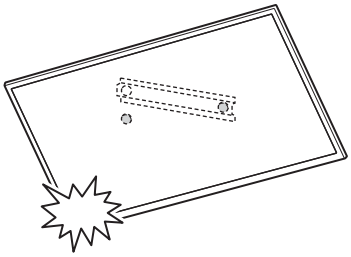

- Теледидарды қабырғаға орнатқаннан кейін, қабырғадан оқшаулау таспасын, т.б. шешіңіз.

Стандартты орнату (2-a) таңдалса:

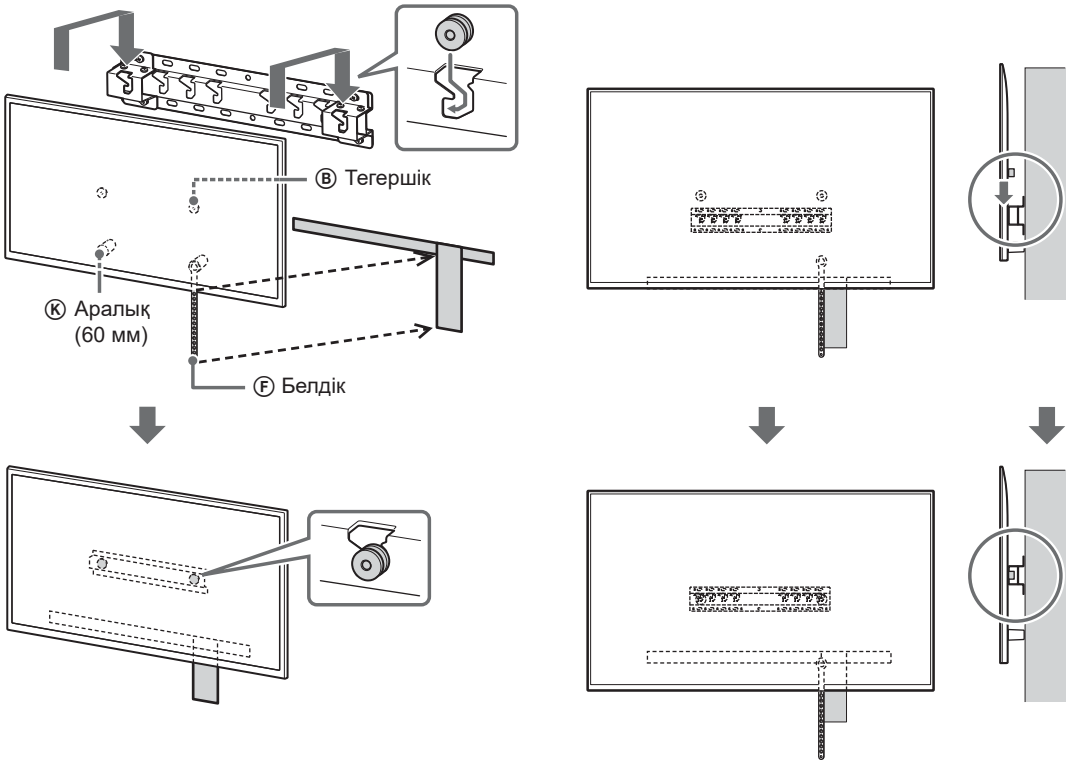

Жақын орнату (2-b) таңдалса:

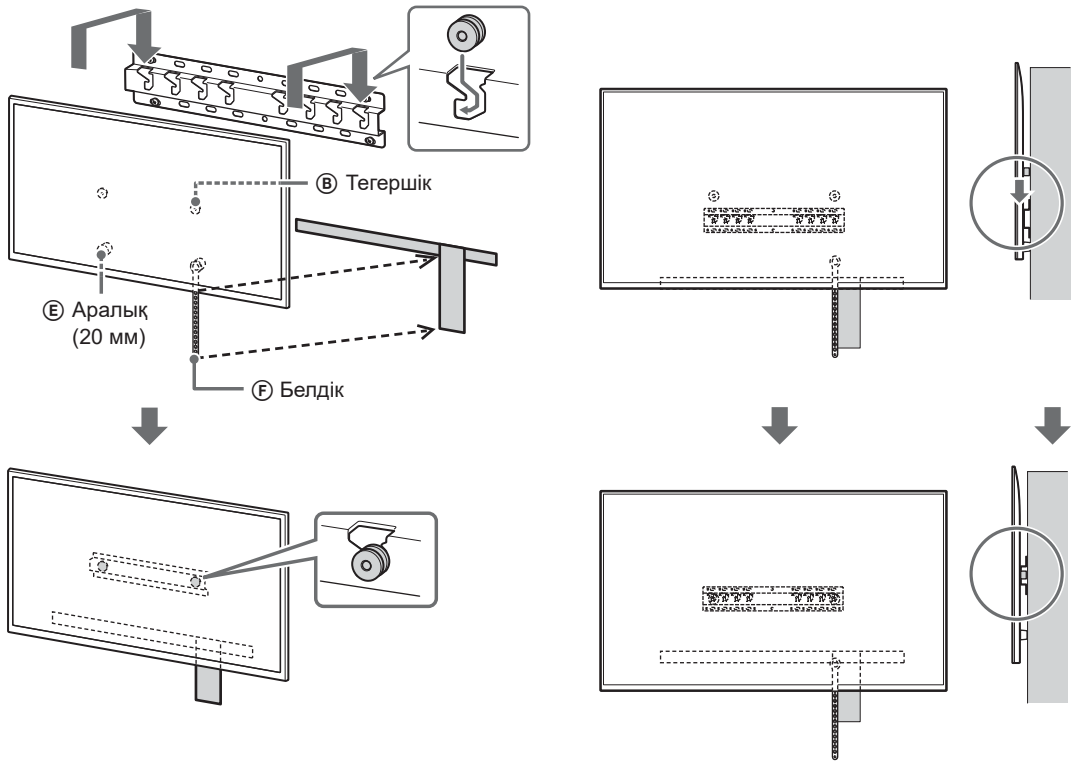

KZ

3 Теледидардың төменгі бөлігінің жылжып кетуін болдырмау.

- Белдікті Ⓕ алып, оны қабырғаға мықтап бекітіңіз.

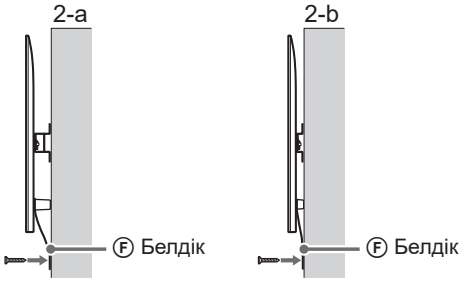

- Диаметрі 5 мм болатын немесе ұқсас бұранданы пайдаланыңыз (берілмеген).

Нұсқау

- Теледидардың алға қарай жылжымайтынын тексеру үшін теледидардың төменгі бөлігін өзіңізге қарай ақырын тартып көріңіз. Жылжитын болса, дұрыс бекітілмеген болғаны және белдікті Ⓕ қайта бекітіңіз.

189,3 см (75 дюйм) және одан артығын қоспағанда (Мысырды қоспағанда)
75 дюйм (189,3 см) және одан артығын қоспағанда (тек Мысыр үшін)

ЕСКЕРТУ

- Үлкен ТД-ды тасымалдау үшін екі немесе көбірек адам (189,3 см (75 дюйм) және одан үлкен ТД үшін үш немесе көбірек адам) керек (Мысырды қоспағанда). Үлкен ТД-ды тасымалдау үшін екі немесе көбірек адам (75 дюйм (189,3 см) және одан үлкен ТД үшін үш немесе көбірек адам) керек (тек Мысыр үшін).

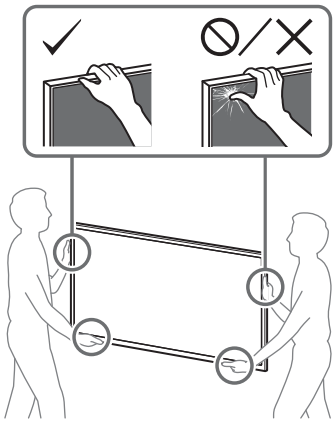

1 Теледидарды көтеріңіз.

- Негізге (20) Ⓐ немесе негіз адаптеріне Ⓘ ілінетін тегершіктердің Ⓑ орнын негіз адаптерін Ⓘ бекіту орнына арналған осы пайдалану нұсқаулығының аяғындағы «Техникалық сипаттамалар» бөлімінен қараңыз.
- Теледидарды ұстаған кезде теледидар арты негізге (20) Ⓐ немесе негізгі адаптерге Ⓘ тиетініне көз жеткізіңіз.

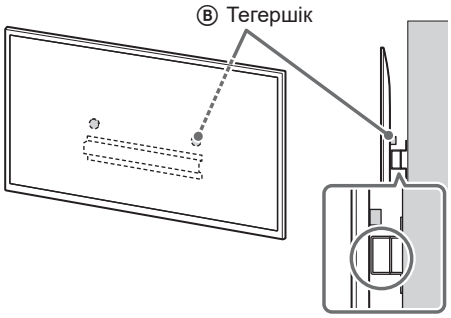

Нұсқау

- Теледидарды екі қолыңызбен тығыз ұстаңыз.

2 Теледидарды негізге (20) Ⓐ немесе негізгі адаптерге Ⓘ орнатыңыз.

- Теледидарды ақырын төмен сырғытып, теледидар артына тіркелген тегершіктерді Ⓑ негізге (20) Ⓐ немесе негізгі адаптерге Ⓘ іліп, саңылаулар пішінін растаңыз.
- ТД-ды қабырғаға орнатқаннан кейін тегершіктер Ⓑ негізге (20) Ⓐ немесе негізгі адаптерге Ⓘ бекем ілінгендігін тексеріңіз.
- Теледидардың құламайтынына көз жеткізу үшін екі қолыңызды баяу босатыңыз.

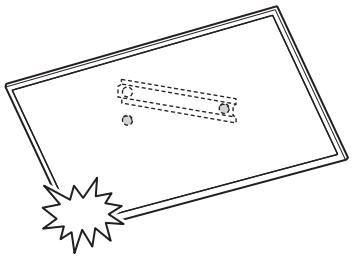

Стандартты орнату (2-a) таңдалса:

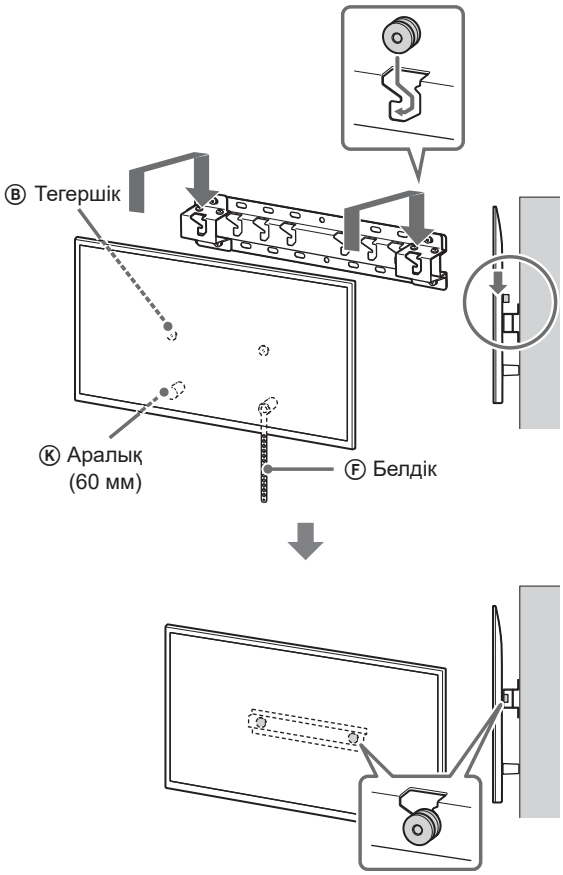

Жақын орнату (2-b) таңдалса:

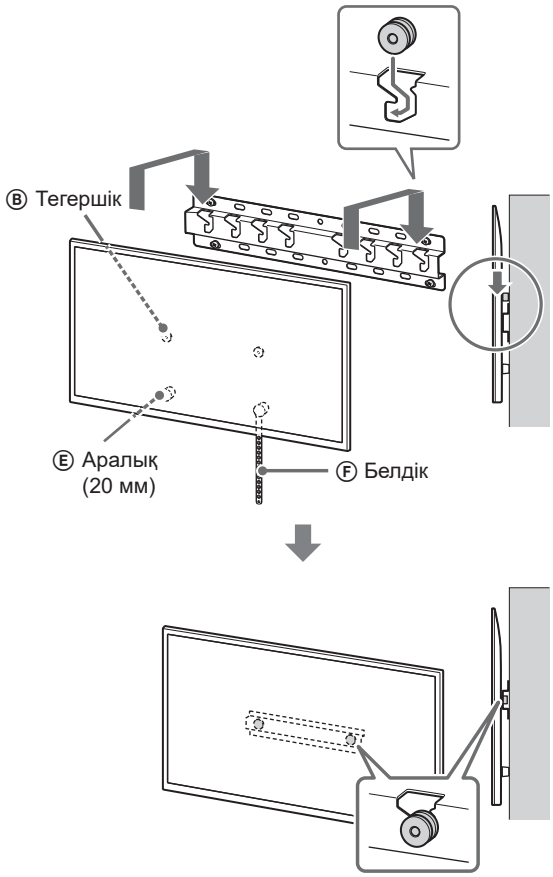

3 Теледидардың төменгі бөлігінің жылжып кетуін болдырмау.

- Белдікті Ⓕ алып, оны қабырғаға мықтап бекітіңіз.

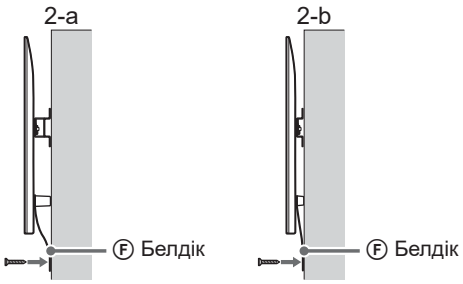

- Диаметрі 5 мм болатын немесе ұқсас бұранданы пайдаланыңыз (берілмеген).

Нұсқау

- Теледидардың алға қарай жылжымайтынын тексеру үшін теледидардың төменгі бөлігін өзіңізге қарай ақырын тартып көріңіз. Жылжитын болса, дұрыс бекітілмеген болғаны және белдікті Ⓕ қайта бекітіңіз.

KZ

Орнатудың аяқталғандығын тексеру

Келесілерді тексеріңіз.

- Тегершіктер Ⓑ негізге (20) Ⓐ немесе негізгі адаптерге Ⓘ бекем ілінді.
- Сым мен кабель оралмаған немесе қысылмаған.
- Белдік Ⓕ мықтап бекітілген.

ЕСКЕРТУ

- Айнымалы ток сымының немесе т.б. қате орналасуы қысқа тұйықталу салдарынан өрттің пайда болуына немесе ток соғу қаупіне әкелуі мүмкін. Орнату жұмыстарының қауіпсіздік талаптарына сай орындалғанына көз жеткізіңіз.

Басқа ақпарат

Теледидарды алған кезде алдыңғы орнату процедурасын керісінше орындаңыз.

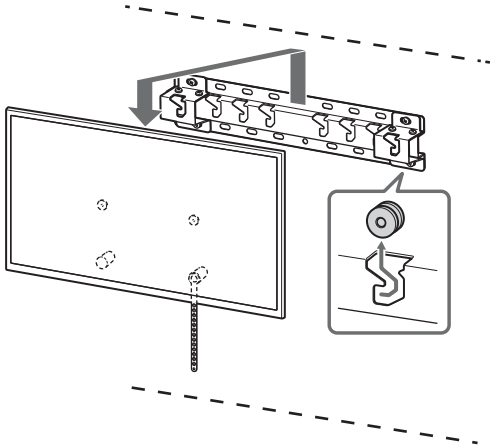

ЕСКЕРТУ

- Үлкен ТД-ды тасымалдау үшін екі немесе көбірек адам (189,3 см (75 дюйм) және одан үлкен ТД үшін үш немесе көбірек адам) керек (Мысырды қоспағанда). Үлкен ТД-ды тасымалдау үшін екі немесе көбірек адам (75 дюйм (189,3 см) және одан үлкен ТД үшін үш немесе көбірек адам) керек (тек Мысыр үшін).

Informacije za montažu za upotrebu Sony Nosača za postavljanje na zid (SU-WL450)

Podržani modeli*1*2:

*1 U konkretnim nazivima modela, „x“/„xx“ označava brojeve i/ili slova specifične za svaki model.

*2 Samo za ograničen region/zemlju.

K-85XR9xM2 / 85XR7xM2 / 75XR9xM2 / 75XR7xM2 / 65XR9xM2 / 65XR7xM2 / 55XR7xM2 / 50XR7xM2

Y-85XR9xM2 / 85XR7xM2 / 75XR9xM2 / 75XR7xM2 / 65XR9xM2 / 65XR7xM2 / 55XR7xM2 / 50XR7xM2

FW-85BZ4xP / 85BZ3xP / 75BZ4xP / 75BZ3xP / 65BZ4xP / 65BZ3xP / 55BZ4xP / 55BZ3xP / 50BZ3xP / 43BZ3xP

Naziv proizvoda „TV“ naznačen u ovom priručniku može da se razlikuje zavisno od modela. Stvarni naziv proizvoda potražite u uputstvu za upotrebu ili referentnom vodiču.

Za kupce
Radi zaštite proizvoda i iz bezbednosnih razloga, Sony striktno preporučuje da montažu vašeg TV-a obave dileri ili licencirani ugovarači kompanije Sony. Ne pokušavajte sami da ga montirate.

Za dilere ili licencirane ugovarače kompanije Sony
Obezbedite punu pažnju bezbednosti tokom montaže, periodičnog održavanja i pregleda ovog proizvoda.

Za montažu ovog proizvoda je potrebna dovoljna stručnost, posebno za određivanje jačine zida da bi podneo težinu TV-a. Obavezno poverite pričvršćenje ovog proizvoda na zid dilerima ili licenciranim ugovaračima kompanije Sony i posvetite odgovarajuću pažnju bezbednosti tokom montaže. Sony nije odgovoran za bilo kakve štete ili povrede prouzrokovane nepravilnim rukovanjem ili nepropisnom montažom.

SR

Za Bezbednost i pravilnu instalaciju, pratite Uputstva za rukovanje Nosačem za postavljanje na zid, Vodič za podešavanje TV-a i smernice u ovom uputstvu.

Nosač za postavljanje na zid

O bezbednosti

Hvala vam što ste kupili ovaj proizvod.

Za kupce

Montaža TV-a na zid

⚠ UPOZORENJE

NEOPHODNO JE PROFESIONALNO POSTAVLJANJE

Ovaj proizvod bi trebalo da postavlja samo profesionalni monter koji je obučen da proceni snagu zida koja treba da izdrži težinu TV-a. Ako nije pravilno obezbeđen tokom postavljanja, TV može da padne i izazove ozbiljne povrede.
Sony nije odgovoran za bilo kakvu štetu ili povredu izazvanu prilikom pogrešnog rukovanja ili nepravilnim postavljanjem, ili postavljanjem bilo kojeg drugog osim navedenog proizvoda. Vaša zakonska prava (ako ih ima) se ne povređuju.

Za dilere kompanije Sony

Za postavljanje ovog proizvoda je potrebna dovoljna stručnost. Obavezno pažljivo pročitajte ovo uputstvo za upotrebu da biste bezbedno obavili rad na postavljanju. Sony nije odgovoran za bilo kakve štete ili povrede prouzrokovane nepravilnim rukovanjem ili nepropisnim postavljanjem. Ovaj priručnik dajte kupcu nakon postavljanja.

Ovo uputstvo za upotrebu prikazuje ispravno rukovanje proizvodom i važne mere predostrožnosti koje su potrebne da bi se sprečile nesreće. Vaša je odgovornost da pročitate, potpunosti razumete i pratite sva uputstva u ovom uputstvu za upotrebu. Ako to ne učinite, možete izazvati ozbiljne lične povrede ili oštećenje imovine i možete poništiti garanciju. Držite ovaj priručnik dostupnim za buduću upotrebu.

Proizvodi kompanije Sony su projektovani da budu bezbedni. Međutim, ako se proizvodi nepravilno koriste, to može da dovede do ozbiljnih povreda usled požara, strujnog udara, prevrtanja proizvoda ili padanja proizvoda. Obavezno poštujte mere predostrožnosti za bezbednost radi sprečavanja takvih nesreća.

OPREZ

Određeni proizvodi

Ovaj Nosač za postavljanje na zid je projektovan za upotrebu sa određenim modelima TV-a. Za TV prijemnike, pogledajte uputstvo za upotrebu ili referentni vodič da biste proverili da li Nosač za postavljanje na zid može da se koristi.

Za kupce

UPOZORENJE

Ako se sledeće mere predostrožnosti ne poštuju, to može da dovede do teških telesnih povreda ili smrti usled požara, strujnog udara ili padanja proizvoda.

Obavezno poverite postavljanje licenciranim ugovaračima i držite decu dalje tokom postavljanja.

Ako se Nosač za postavljanje na zid ili TV ne postave pravilno, može doći do sledećih nesreća. Licencirani ugovarači treba obavezno da izvrše postavljanje.

- TV može da padne i da dovede do ozbiljnih povreda, kao što su modrica ili prelom.
- Ako je zid na koji je postavljen Nosač za postavljanje na zid nestabilan, neravan ili nije pod uglom od 90 stepeni sa podom, jedinica može pasti i uzrokovati povrede ili materijalnu štetu. Zid treba da bude u stanju da podnese najmanje četiri puta veću težinu od težine TV-a.
  (Pogledajte uputstvo za upotrebu ili referentni vodič TV-a radi njegove težine.)
- Ako ugradnja na zidu Nosača za postavljanje na zid nije dovoljno čvrsta, jedinica može pasti i uzrokovati povrede ili materijalnu štetu.

Obavezno poverite pomeranje ili demontažu TV-a licenciranim ugovaračima.

Ako druge osobe osim licenciranih ugovarača prebacuju ili demontiraju TV, on može da padne i izazove povrede ili oštećenje imovine. Dve ili više osoba (tri ili više osoba za TV od 189,3 cm (75 inča) i više) potrebne su za transport velikog TV aparata (osim Egipta).
Dve ili više osoba (tri ili više osoba za TV od 75 inča (189,3 cm) i više) potrebne su za transport velikog TV aparata (samo Egipat).

Ne skidajte vijke, i slično, nakon montiranja TV-a.

Ako to učinite, TV može da padne i izazove povrede ili oštećenje imovine.

Ne vršite izmene na delovima Nosača za postavljanje na zid.

Ako to učinite, Nosač za postavljanje na zid može da padne i izazove povrede ili oštećenje imovine.

Nemojte montirati nikakvu opremu osim navedenog proizvoda.

Ovaj Nosač za postavljanje na zid je projektovan samo za upotrebu sa navedenim proizvodom. Ako montirate opremu osim navedene, ona može da padne ili da se polomi i izazove povrede ili oštećenje imovine.

Ne primenjujte nikakvo opterećenje osim TV-a na Nosač za postavljanje na zid.
Ne tresite TV prijemnik levo/desno, gore/dole.

Ako to učinite, TV može da padne i izazove povrede ili oštećenje imovine.

Ne oslanjajte se ili ne kačite na TV.

Ne oslanjajte se ili ne kačite na TV, pošto on može da padne na vas i izazove ozbiljne povrede.

OPREZ

Ako se ne poštuju sledeće mere predostrožnosti, može da dođe do povreda ili oštećenja imovine.

- Obavezno sačuvajte neiskorištene delove na sigurnom mestu za korišćenje u budućnosti.
  Čuvajte ih van domašaja dece.

Ne rukujte proizvodom sa prekomernom silom tokom čišćenja ili održavanja.

Ne primenjujte prekomernu silu na gornjoj strani TV-a. Ako to učinite, TV može da padne i izazove povrede ili oštećenje imovine.

Mere predostrožnosti

- Ako koristite TV instaliran na Nosaču za postavljanje na zid duže vremena, zid iza ili iznad TV-a može da promeni boju ili da se tapeta odlepi, u zavisnosti od materijala zida.
- Ako se Nosač za postavljanje na zid ukloni nakon postavljanja na zid, rupe za šrafove ostaju.
- Ne koristite Nosač za postavljanje na zid na mestu gde je izložen mehaničkim vibracijama.

Postavljanje Nosača za postavljanje na zid

Za dilere kompanije Sony

UPOZORENJE

Sledeća uputstva su namenjena samo za dilere kompanije Sony. Obavezno pročitajte gore opisana bezbednosna uputstva i obratite posebnu pažnju na bezbednost tokom postavljanja, održavanja i provere ovog proizvoda.

Ne postavljajte Nosač za postavljanje na zid na zidnim površinama gde su uglovi ili strane TV-a izbočeni od površine zida.

Ne postavljajte Nosač za postavljanje na zid na zidnim površinama kao što je stub, gde su uglovi ili strane TV-a izbočeni od površine zida. Ako se desi da osoba ili predmet udare u izbočeni ugao ili bočnu stranu TV-a, to može da dovede do povreda ili oštećenje imovine.

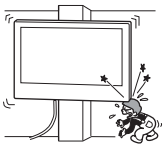

Ne postavljajte TV iznad ili ispod klima uređaja.

Ako je TV izložen dugo vreme prodoru vode ili toplog vazduha iz klima uređaja, to može da dovede do požara, strujnog udara ili kvara na TV-u.

Obavezno postavite Nosač za postavljanje na zid čvrsto na zid postupajući prema uputstvima iz ovog uputstva za upotrebu.

Ako bilo koji od vijaka postane labav ili ispadne, Nosač za postavljanje na zid može da padne i dovede do povreda ili oštećenja imovine. Obavezno koristite odgovarajuće vijke za materijal zida i postavite uređaj bezbedno pomoću četiri ili više vijaka prečnika 8 mm (ili ekvivalentne).

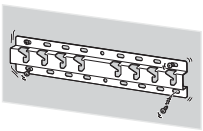

Obavezno pravilno koristite isporučene vijke i delove za pričvršćenje postupajući prema uputstvima iz ovog uputstva za upotrebu. Ako koristite delove koji nisu originalni, TV može da padne i da nekome dovede do telesne povrede ili do oštećenja TV-a.

Proverite da li ste pravilno sklopili nosač za zid postupajući prema datom postupku objašnjenom u ovom uputstvu za upotrebu.

Ako su bilo koji od vijaka labavi ili ispadnu, TV može da padne i da nekome dovede do telesne povrede ili do oštećenja TV-a.

Obavezno pritegnite vijke čvrsto u određenom položaju.

Ako propustite da to učinite, TV može da padne i da nekome dovede do telesne povrede ili do oštećenja TV-a.

Pazite da ne izlažete televizor udaru tokom postavljanja.

Ako se TV izloži udaru, može da padne ili da se polomi. Ovo može da dovede do povreda.

Obavezno postavite TV na zid koji je istovremeno vertikalan i ravan.

Ako propustite da to učinite, TV može da padne i izazove povrede.

Nakon pravilnog postavljanja TV-a, propisno obezbedite kablove.

Ako se ljudi ili predmeti zapletu sa kablovima, to može da dovede do povreda ili do oštećenja TV-a.

Ne dozvolite da strujni kabl ili kabl za povezivanje budu priklješteni.

Ako se strujni kabl ili kabl za povezivanje priklešti između uređaja i zida ili se savije ili iskrivi silom, unutrašnji provodnici mogu da postanu otkriveni i izazovu kratak spoj ili prekid struje. Ovo može da izazove požar ili strujni udar.

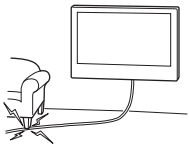

Vijci potrebni za pričvršćenje Nosača za postavljanje na zid se ne isporučuju.

Koristite odgovarajuće vijke za materijal i strukturu zida prilikom montiranja Nosača za postavljanje na zid.

SR

Pre početka korišćenja

- Ilustracije TV-a prikazana u ovom uputstvu su primeri koji se koriste da ponude jasna objašnjenja rukovanja. Iz ovog razloga ilustracije mogu da izgledaju različito od vašeg pravog TV-a.

Od čega je vaš zid napravljen?

Najpre, proverite koja je vrsta zida na koji želite da postavite Televizor.

Suvi zid sa drvenim stubovima	Zid od punog betona ili od betonskih blokova
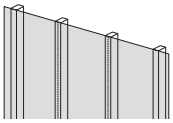 **Mere predostrožnosti** • Maksimalna debljina suvog zida: 16 mm. • Proverite da li su dimenzije unutrašnjeg drvenog stuba najmanje 51 mm × 102 mm za standardnu ili 38 mm × 89 mm za stvarnu dimenziju.	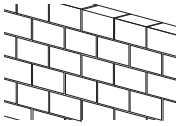 **Mere predostrožnosti** • Nosač za postavljanje na zid možete direktno da montirate na zid od punog betona. • Proverite da li je debljina betonskog zida najmanje 203 mm. • Proverite da li je veličina pojedinačnog betonskog bloka najmanje 203 mm × 203 mm × 406 mm.

Provera delova

Isporučeno uz SU-WL450

- Proverite da li su svi delovi isporučeni.
- Neki delovi se ne mogu koristiti sa vašim modelom.

Ⓐ Osnova (20) (×1)	Ⓑ Remenica (×2)	Ⓒ Vijak (+PSW 6 × 20) (×4)	Ⓓ Vijak (+PSW 4 × 20) sa čaurom (×2)
Ⓔ Odstojnik (20 mm) (×2)	Ⓕ Remen (×1)	Ⓖ Čaura (20) (M4) (×2)	Ⓗ Vijak (+PSW 4 × 20) (×2)
Ⓘ Spojnica za osnovu (×2)	Ⓙ Vijak (+PSW 4 × 10) (×8)	Ⓚ Odstojnik (60 mm) (×2)	Ⓛ Vijak (+PSW 6 × 50) (×2)
Ⓜ Čaura (M4) (×2)	Ⓝ Vijak (+PSW 4 × 50) (×2)		

Isporučeno uz TV

Priključak nosača za montažu na zid VS (×4)*1

*1 Samo za ograničen region/zemlju/model.

SR

Priprema za postavljanje

- Neka vam pre postavljanja uputstvo za upotrebu ili referentni vodič i vodič za podešavanje za TV bude pri ruci.
- Proverite položaj za postavljanje vašeg TV-a.
- Pripremite četiri ili više vijaka prečnika 8 mm i jedan vijak prečnika 5 mm ili ekvivalentan (nisu isporučeni). Izaberite vijke koji odgovaraju za materijal zida.
- Pripremite sledeće alate:

*1	5,5 mm 10 mm		
*2		1,5 N·m {15 kgf·cm}	*3 1,5 N·m {15 kgf·cm}
	*2 (×4)	(×4) 8 mm × 60 mm	5 mm
*4			

*1 Samo za suvi zid sa drvenim stubovima

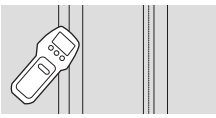

*2 Samo za zid od punog betona ili zid od betonskih blokova
*3 Zavisi od modela
*4 Samo za TV od 189,3 cm (75 inča) i iznad (osim Egipta)
Samo za TV od 75 inča (189,3 cm) i iznad (samo Egipat)

Postavljanje na zid Nosača za postavljanje na zid

1 Odlučite o mestu za postavljanje.

Uverite se da zid ima dovoljno prostora za TV i da može da podnese težinu bar četiri puta veću od težine TV-a.

- Pogledajte uputstvo za upotrebu ili referentni vodič TV-a radi njegove težine.

Napomena

- Kada se TV montira na zid, gornja strana TV-a se malo nagne napred.
- Preporučujemo da vizuelno proverite okruženje mesta za TV.

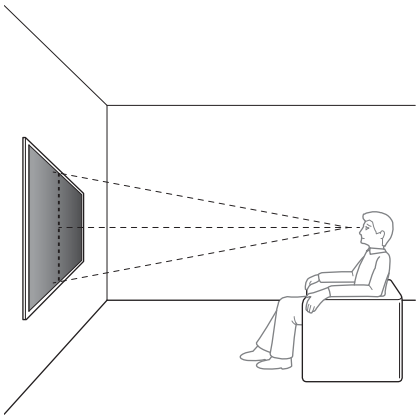

2 Izaberite stil montaže na zid kao što je prikazano ispod.

2-a: Standardna montaža

2-b: Uzana montaža

- Pogledajte „Specifikacije“ na kraju ovog uputstva za upotrebu da biste videli mere za instalaciju Nosača za postavljanje na zid.

UPOZORENJE

- Kada se izabere 2-b, pristup priključku na zadnjoj strani je ograničen.

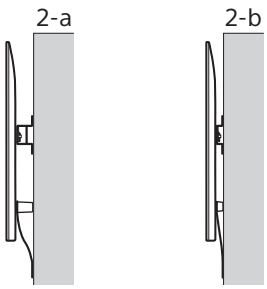

3 **Ako se standardna montaža (2-a) bira:**

Postavite spojnicu za osnovu Ⓘ pomoću vijka (+PSW 4 × 10) Ⓙ na osnovu (20) Ⓐ.

- Pogledajte „Specifikacije“ na kraju ovog uputstva za upotrebu za lokaciju postavljanja spojnice za osnovu Ⓘ.

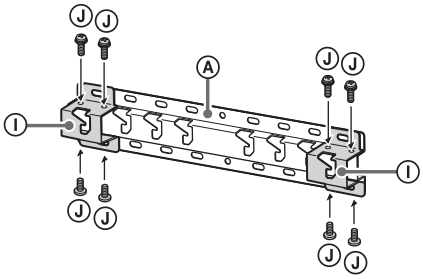

Npr., postavljanje spojnice za osnovu Ⓘ na lokaciju „a“

Ako se uzana montaža (2-b) bira:

Preskočite ovaj korak.

4 Odlučite o položajima vijaka za postavljanje osnove (20) Ⓐ.

- Pogledajte „Specifikacije“.

UPOZORENJE

- Odredite jačinu zida na koji će TV biti montiran. Ojačajte dovoljno zid, ako je potrebno.
- Zid na koji će se montirati TV treba da bude u stanju da podnese težinu od najmanje **četiri puta** težine TV-a. (Pogledajte uputstvo za upotrebu ili referentni vodič TV-a radi njegove težine.)

Ako se standardna montaža (2-a) bira:

Koristite rupe u pozicijama spojnice za osnovu Ⓘ.

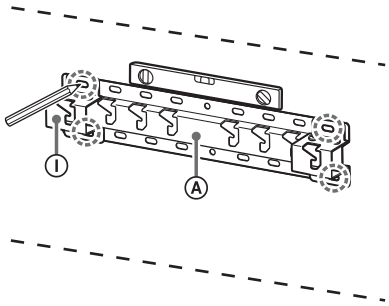

Npr., obeležavanje na lokaciji „a“ da odgovara osnovi (20) Ⓐ

SR

Ako se uzana montaža (2-b) bira:

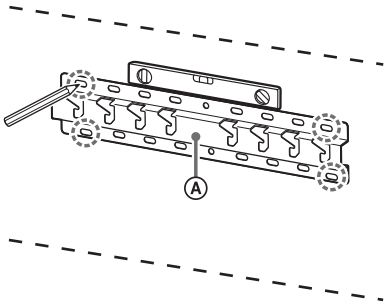

Npr., obeležavanje na lokaciji „a“ da odgovara osnovi (20) Ⓐ

5 Probušite vodeće rupe na oznakama.

Uverite se da mesto na zidu za bušenje rupa dovoljno jako da podnese težinu bar četiri puta veću od težine TV-a.

Bušenje na suvom zidu sa drvenim stubovima:

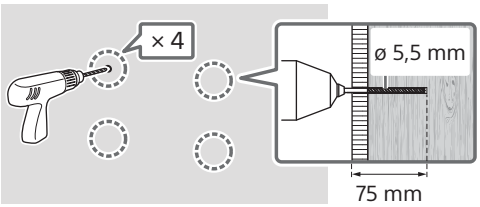

Napomena

- Rupe za navođenje moraju biti probušene do dubine od 75 mm pomoću burgije prečnika od 5,5 mm.

Bušenje na zidu od punog betona ili zidu od betonskih blokova:

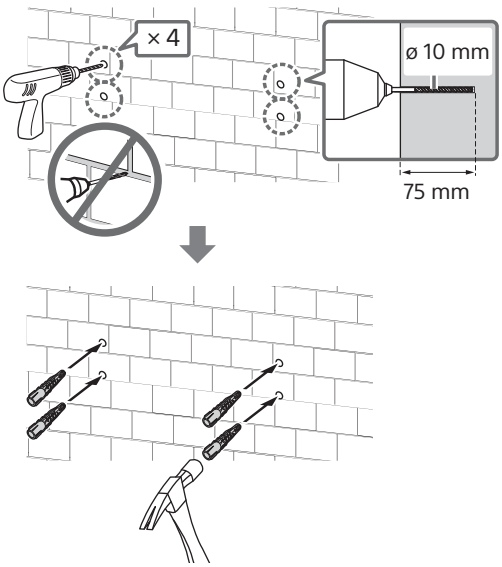

Napomena

- Rupe za navođenje moraju biti probušene do dubine od 75 mm pomoću burgije prečnika od 10 mm.

6 Postavite osnovu (20) Ⓐ na zid odgovarajućim vijcima (nije isporučeno).

Napomena

- Upotrebite četiri ili više vijaka prečnika 8 mm ili ekvivalentne (nisu isporučeni).
- Koristite libelu da biste proverili da li je osnova (20) Ⓐ u ravni.

Ako se standardna montaža (2-a) bira:
Postavite četiri vijka u rupe spojnice osnove Ⓘ sa osnovom (20) Ⓐ.

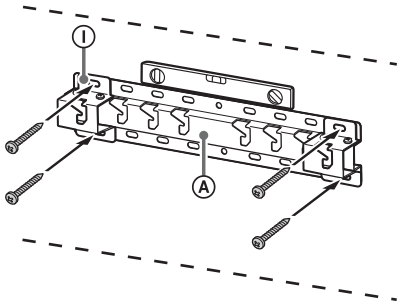

Npr., postavljanje osnove (20) Ⓐ na lokaciju „a“

Ako se uzana montaža (2-b) bira:

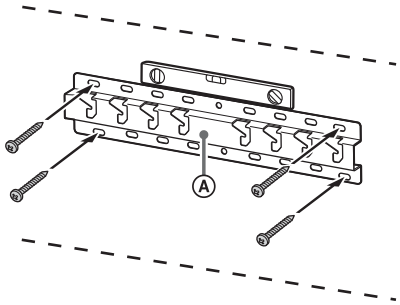

Npr., postavljanje osnove (20) Ⓐ na lokaciju „a“

7 **189,3 cm (75 inča) i iznad (osim Egipta)**
75 inča (189,3 cm) i iznad (samo Egipat)
Obeležite mesto postavljanja na zidu.

Koristite krep-traku (nije isporučena) ili sličan proizvod da biste obeležili mesto TV-a blizu osnove (20) Ⓐ ili spojnice za osnovu Ⓘ.

- Pogledajte „Specifikacije“ na kraju ovog uputstva za upotrebu za obeležavanje mesta na zidu za postavljanje TV-a.

Izuzev 189,3 cm (75 inča) i iznad (osim Egipta)
Izuzev 75 inča (189,3 cm) i iznad (samo Egipat)
Preskočite ovaj korak.

Priprema za postavljanje TV-a

Načini korišćenja mogu da se razlikuju zavisno od modela. Pogledajte „Priprema za postavljanje TV-a“ na strani 523.

Postavljanje TV-a na zid

189,3 cm (75 inča) i iznad (osim Egipta)
75 inča (189,3 cm) i iznad (samo Egipat)

UPOZORENJE

- Dve ili više osoba (tri ili više osoba za TV od 189,3 cm (75 inča) i više) potrebne su za transport velikog TV aparata (osim Egipta).
  Dve ili više osoba (tri ili više osoba za TV od 75 inča (189,3 cm) i više) potrebne su za transport velikog TV aparata (samo Egipat).

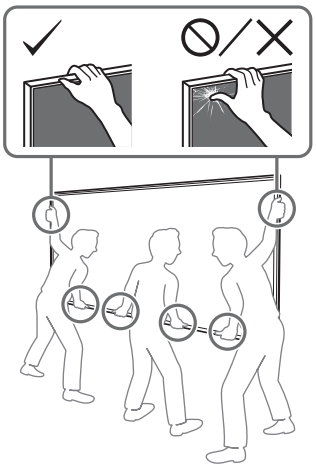

1 Podignite TV.

- Za mesta za remenice Ⓑ koji će stajati na osnovi (20) Ⓐ ili spojnici za osnovu Ⓘ, pogledajte „Specifikacije“ na kraju ovog uputstva za upotrebu za lokaciju postavljanja spojnice za osnovu Ⓘ.
- Uverite se da zadnja strana TV-a dodiruje osnovu (20) Ⓐ ili spojnicu za osnovu Ⓘ kada držite TV.

Napomena

- Čvrsto držite TV sa obe ruke i poravnajte remen Ⓕ i donji deo TV-a sa krep-trakom.

SR

- TV treba da nose tri osobe, pri čemu osoba ispred TV-a treba da navodi druge dve na odgovarajuću poziciju.

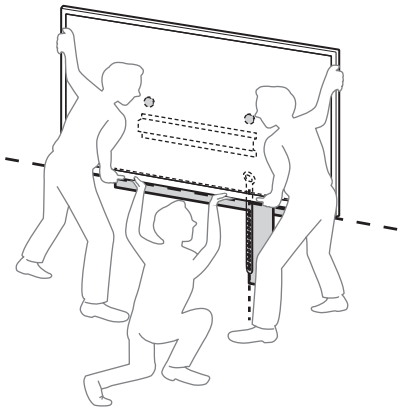

- Budite veoma oprezni kada postavljate TV na zid, naročito osoba koja pridržava TV odozdo, jer TV može da padne i izazove ozbiljnu povredu ili čak smrt.

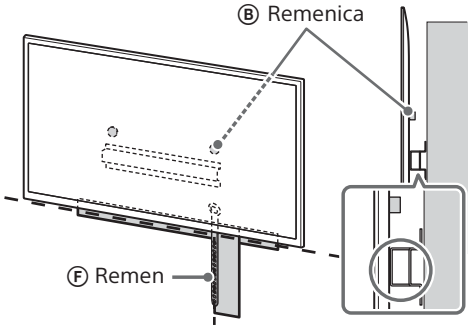

2 Postavite TV na osnovu (20) Ⓐ ili spojnicu za osnovu Ⓘ.

- Pažljivo pomerite TV i okačite remenice Ⓑ pričvršćene na zadnjoj strani TV-a na osnovu (20) Ⓐ ili spojnicu za osnovu Ⓘ, vodeći računa da odgovaraju obliku otvora.
- Nakon postavljanja TV-a na zid, proverite da li su remenice Ⓑ čvrsto pričvršćene u osnovu (20) Ⓐ ili spojnicu za osnovu Ⓘ.
- Polako otpustite obe ruke da TV ne bio pao.

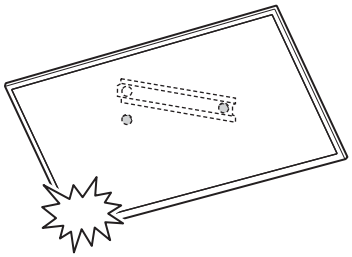

- Kada postavite TV na zid, uklonite krep-traku sa zida.

Ako se standardna montaža (2-a) bira:

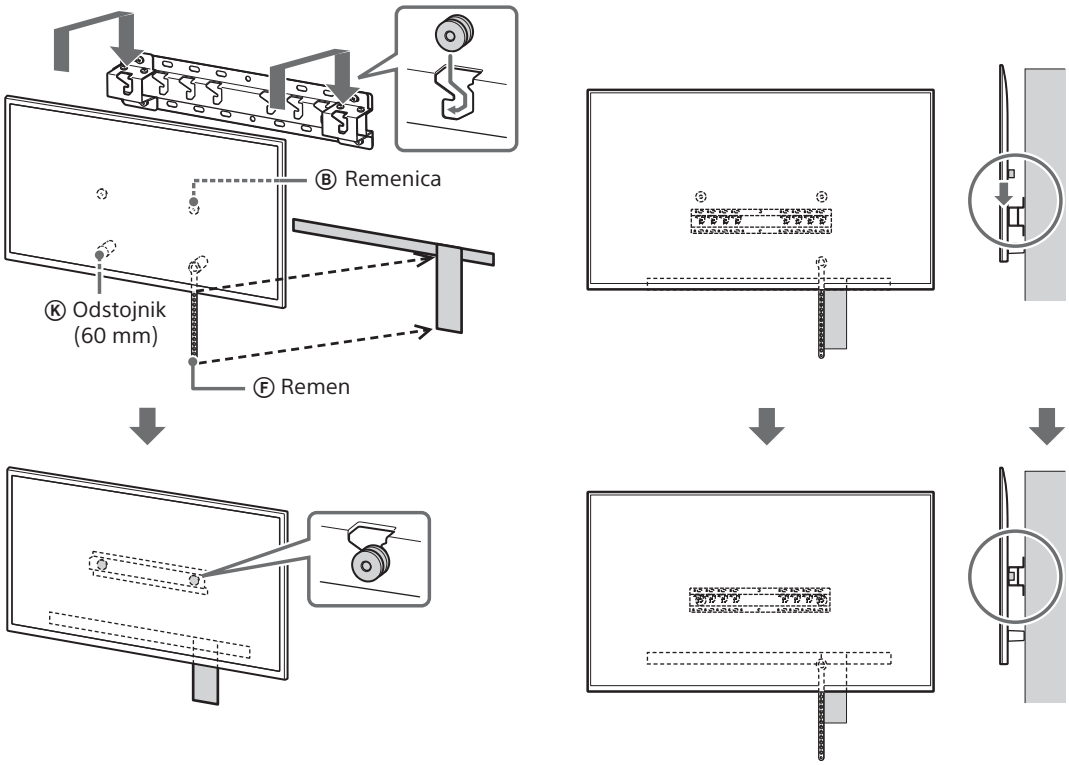

Ako se uzana montaža (2-b) bira:

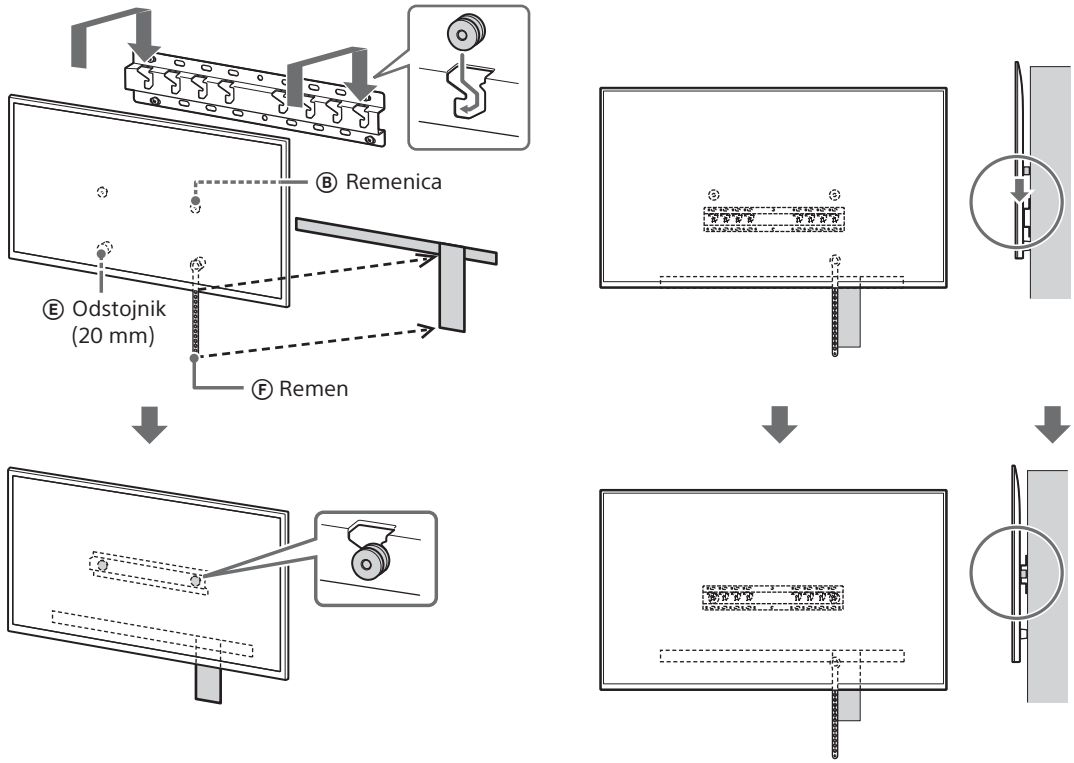

SR

3 Sprečavanje pomeranja dna TV-a.

- Podignite labavi deo remena Ⓕ i pričvrstite ga čvrsto na zid.

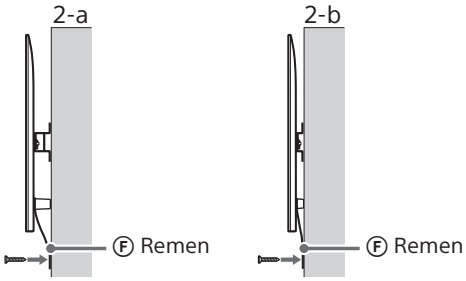

- Upotrebite vijak prečnika 5 mm ili ekvivalentan (nije isporučen).

Napomena

- Pokušajte da povučete dno TV-a malo napred prema vama, da biste se uverili da se ne pomera napred. Ako postoji bilo kakvo pomeranje, on nije ispravno pričvršćen, a remen Ⓕ treba ponovo čvrsto da se pričvrsti.

Izuzev 189,3 cm (75 inča) i iznad (osim Egipta)
Izuzev 75 inča (189,3 cm) i iznad (samo Egipat)

UPOZORENJE

- Dve ili više osoba (tri ili više osoba za TV od 189,3 cm (75 inča) i više) potrebne su za transport velikog TV aparata (osim Egipta).
  Dve ili više osoba (tri ili više osoba za TV od 75 inča (189,3 cm) i više) potrebne su za transport velikog TV aparata (samo Egipat).

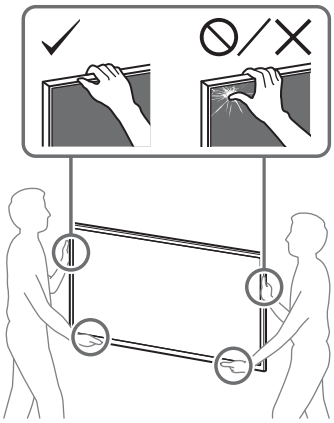

1 Podignite TV.

- Za mesta za remenice Ⓑ koji će stajati na osnovi (20) Ⓐ ili spojnici za osnovu Ⓘ, pogledajte „Specifikacije“ na kraju ovog uputstva za upotrebu za lokaciju postavljanja spojnice za osnovu Ⓘ.
- Uverite se da zadnja strana TV-a dodiruje osnovu (20) Ⓐ ili spojnicu za osnovu Ⓘ kada držite TV.

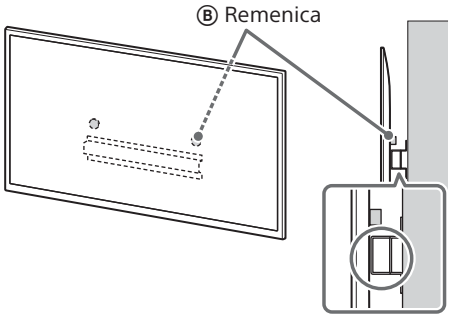

Napomena

- Čvrsto držite TV sa obe ruke.

2 Postavite TV na osnovu (20) Ⓐ ili spojnicu za osnovu Ⓘ.

- Pažljivo pomerite TV i okačite remenice Ⓑ pričvršćene na zadnjoj strani TV-a na osnovu (20) Ⓐ ili spojnicu za osnovu Ⓘ, vodeći računa da odgovaraju obliku otvora.
- Nakon postavljanja TV-a na zid, proverite da li su remenice Ⓑ čvrsto pričvršćene u osnovu (20) Ⓐ ili spojnicu za osnovu Ⓘ.
- Polako otpustite obe ruke da TV ne bio pao.

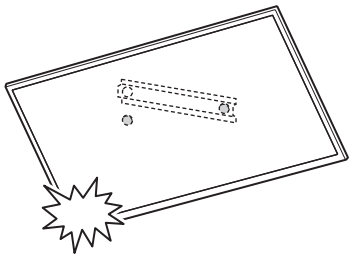

Ako se standardna montaža (2-a) bira:

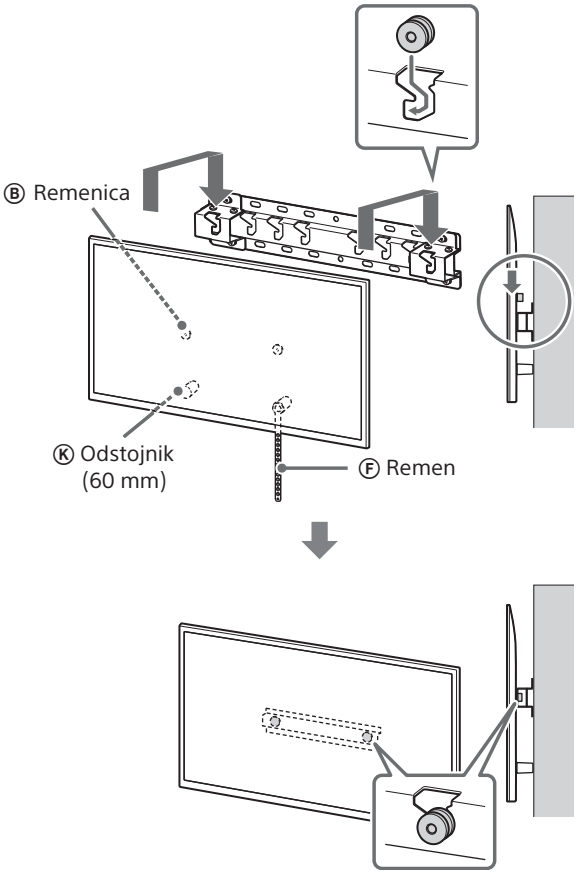

Ako se uzana montaža (2-b) bira:

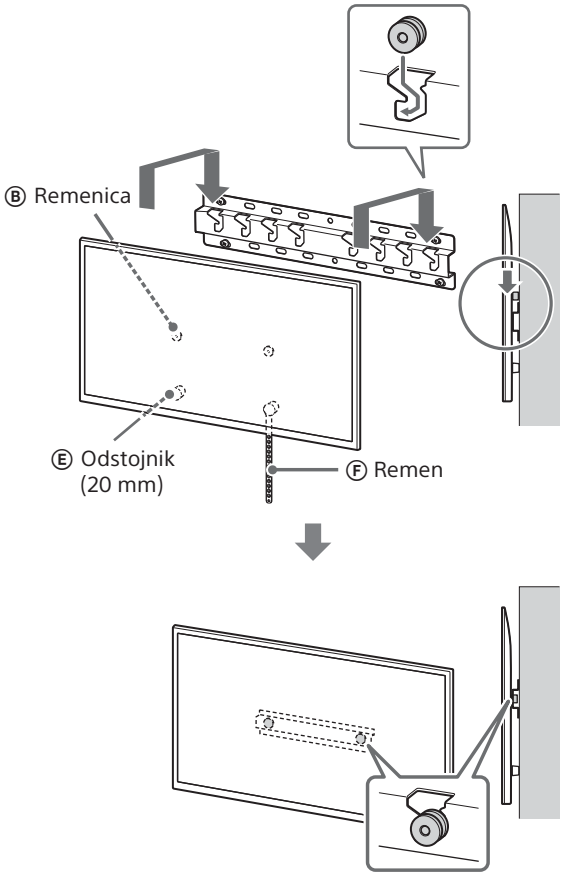

3 Sprečavanje pomeranja dna TV-a.

- Podignite labavi deo remena Ⓕ i pričvrstite ga čvrsto na zid.

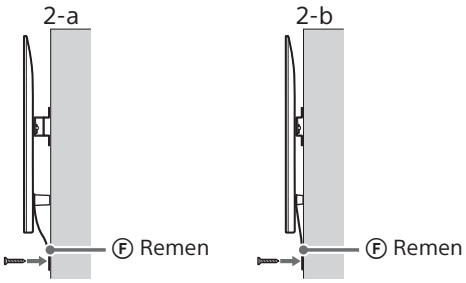

- Upotrebite vijak prečnika 5 mm ili ekvivalentan (nije isporučen).

Napomena

- Pokušajte da povučete dno TV-a malo napred prema vama, da biste se uverili da se ne pomera napred. Ako postoji bilo kakvo pomeranje, on nije ispravno pričvršćen, a remen Ⓕ treba ponovo čvrsto da se pričvrsti.

SR

Potvrđivanje završetka postavljanja

Proverite sledeće tačke.

- Remenice Ⓑ su čvrsto okačene na osnovu (20) Ⓐ ili spojnicu za osnovu Ⓘ.
- Strujni kabl i kabl nisu uvrnuti ili priklješteni.
- Remen Ⓕ je zategnut bez labavog dela.

UPOZORENJE

- Nepropisno postavljanje strujnog kabla naizmenične struje, i slično, može da dovede do požara ili strujnog udara preko kratkog spoja. Obavezno proverite završetak postavljanja radi bezbednosti.

Ostale informacije

Prilikom skidanja TV-a, postupajte obrnutim redosledom od prethodnog postupka za postavljanje.

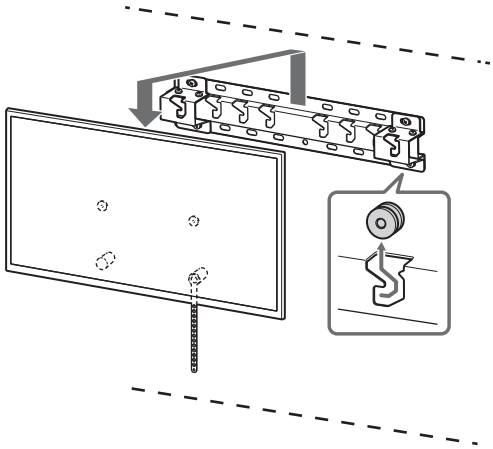

UPOZORENJE

- Dve ili više osoba (tri ili više osoba za TV od 189,3 cm (75 inča) i više) potrebne su za transport velikog TV aparata (osim Egipta).
  Dve ili više osoba (tri ili više osoba za TV od 75 inča (189,3 cm) i više) potrebne su za transport velikog TV aparata (samo Egipat).

Sony 挂壁式支架（SU-WL450）安装信息

支持型号*1*2：
*1 在实际型号名称中，“x”/“xx”代表每种型号的特定数字和/或字符。
*2 仅针对有限的地区/国家。

K-85XR9xM2 / 85XR7xM2 / 75XR9xM2 / 75XR7xM2 / 65XR9xM2 / 65XR7xM2 / 55XR7xM2 / 50XR7xM2

Y-85XR9xM2 / 85XR7xM2 / 75XR9xM2 / 75XR7xM2 / 65XR9xM2 / 65XR7xM2 / 55XR7xM2 / 50XR7xM2

FW-85BZ4xP / 85BZ3xP / 75BZ4xP / 75BZ3xP / 65BZ4xP / 65BZ3xP / 55BZ4xP / 55BZ3xP / 50BZ3xP / 43BZ3xP

本手册中所指示的产品名称“电视机”可能因型号不同而有所不同。有关实际产品名称，请参阅使用说明书或参考指南。

致用户
出于产品保护和安全原因，Sony 强烈建议由 Sony 经销商或授权承包商进行安装。请勿尝试自行安装。

致 Sony 经销商及授权承包商
在进行产品安装、定期维修及检验时，确保注意安全问题。

安装本产品需要足够的专业技术，特别是用来知晓如何确定承受电视机重量的墙壁强度。确保委托 Sony 经销商或授权商将本产品安装至墙上，并在安装过程中注意安全。Sony 对于误操作、不当安装所造成的损坏或受伤概不负责。

为了确保安全和正确安装，请遵循挂壁式支架使用说明书、电视机设定指南以及本手册中的说明。

CS

对于中国顾客

关注索尼享专业便捷的服务

https://service.sony.com.cn

索尼中国售后服务公众号

索尼中国公众号

挂壁式支架

安全须知

感谢您购买本产品。

致用户

将电视机安装至墙壁上

⚠ 警告

需要专业安装

本产品应仅由专业安装人员安装，该安装人员必须经过培训，能确定承受电视机重量的墙壁强度。安装期间若未正确固定，电视机可能会掉落并造成严重受伤。Sony 对于误操作、不当安装或安装任何其他非指定产品所造成的损坏或受伤概不负责。您的法定权利（若有）不受影响。

Sony 经销商须知

安装本产品需要足够的专业技术。请务必仔细阅读本使用说明书，以确保安装工作的安全性。Sony 对于误操作、不当安装所造成的损坏或受伤概不负责。安装完毕后，请将本手册交给用户。

本使用说明书介绍了本产品的正确操作方法以及需要注意的重要预先注意事项，以免发生事故。用户有责任阅读、完全理解并按照本使用说明书中的指示操作。否则可能导致严重人身伤害或财产损失，并可能使保修失效。请妥善保管本手册，以供日后参考。

Sony 产品在设计时考虑到了安全的重要性。然而，若产品使用不当，则可能会导致火灾、触电、产品倾倒或掉落风险，进而造成严重伤害。请务必遵守安全预先注意事项，避免此类事故的发生。

注意事项

指定产品

本挂壁式支架专为指定的电视机产品而设计。请参阅电视机的使用说明书或参考指南，确定本挂壁式支架是否可用于该电视机。

致用户

警告

若不遵守下列预先注意事项，则可能会导致火灾、触电和产品掉落风险，进而造成严重伤害，甚至死亡。

确保委托授权承包商进行产品安装并在安装过程中避免儿童靠近。

若挂壁式支架或电视机安装不当，则可能发生以下事故。确保由授权承包商进行产品安装。

- 电视机可能会掉落，造成严重伤害，如瘀伤或骨折。
- 若安装挂壁式支架的墙壁不稳定、不平坦或不垂直于地面，电视机则可能会跌落，造成伤害或财物损失。确保安装位置的墙壁能够支撑的重量至少是电视机重量的四倍。（请参阅您电视机的使用说明书或参考指南，了解其重量。）
- 若挂壁式支架在墙壁上安装得不够牢固，电视机则可能跌落，造成伤害或财物损失。

请务必委托授权承包商搬运或拆卸本电视机。

若由非授权承包商人员搬运或拆卸本电视机，电视机则可能跌落，造成伤害或财物损失。搬运大型电视机需要两人或以上（搬运 189.3 cm（75 英寸）及更大的电视机则需要三人或以上）（埃及除外）。
搬运大型电视机需要两人或以上（搬运 75 英寸（189.3 cm）及更大的电视机则需要三人或以上）（仅限埃及）。

安装电视机后请勿拆下螺丝。

否则，电视机可能跌落，造成伤害或财物损失。

请勿对挂壁式支架的部件进行改装。

否则，挂壁式支架可能跌落，造成伤害或财物损失。

请勿安装指定产品以外的任何设备。

本挂壁式支架专为指定产品而设计。若安装指定产品以外的任何设备，则可能发生跌落或破碎，进而造成伤害或财物损失。

请勿在挂壁式支架上施加本电视机以外的任何负载。请勿左/右、上/下摇晃电视机。

否则，电视机可能跌落，造成伤害或财物损失。

请勿倚靠或悬挂在电视机上。

请勿倚靠或悬挂在电视机上，因为它可能掉落在自己身上并造成严重伤害。

注意事项

若不遵守下列预先注意事项，则可能会造成伤害或财物损失。

- 请务必将不使用的部件存放在安全的地方以备将来使用。
  请使其远离儿童。

请勿在清洁或维修电视机时过度用力处理电视机。

请勿在电视机上方用力过度。否则，电视机可能跌落，造成伤害或财物损失。

预先注意事项

- 如果您长时间使用安装在挂壁式支架上的电视机，视墙壁的材料而定，位于电视机后方或上方的墙壁可能变色，墙纸也可能发生剥离。
- 如果从墙上拆下安装后的挂壁式支架，墙上将留下螺丝孔。
- 请勿在受到机械振动的地方使用挂壁式支架。

安装挂壁式支架

Sony 经销商须知

警告

以下说明仅适用于 Sony 经销商。请务必阅读以上所述的安全预先注意事项并在安装、维修和检查本产品时特别注意安全。

请勿将挂壁式支架安装在使电视机角落或边缘突出墙面的位置。

请勿将挂壁式支架安装在使电视机角落或边缘突出墙面的位置，例如柱子。若人员或物体意外碰撞电视机突出的角落或边缘，则可能会造成伤害或财物损失。

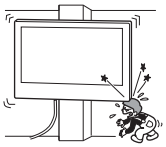

请勿将电视机安装在空调之上或之下。

若电视机长时间暴露于漏水的空调下或空调气流中，则可能会导致火灾、触电或电视机故障。

请务必遵循本使用说明书中的说明将挂壁式支架牢固地安装于墙壁上。

若任何螺丝松开或脱出，挂壁式支架则可能掉落并造成伤害或财物损失。请务必使用适合墙壁材料的适当螺丝并使用 4 枚或 4 枚以上直径为 8 mm（或相当）的螺丝将基座安装牢固。

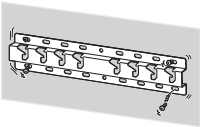

请务必遵循本使用说明书中的说明正确使用所提供的螺丝和配件。若使用替代物品，电视机则可能掉落并导致人身伤害或电视机损坏。

请务必按照本使用说明书所阐述的指导程序正确地装配支架。

若任何螺丝松开或脱出，电视机则可能掉落并导致人身伤害或电视机损坏。

请务必在指定的位置拧紧螺丝。

否则，电视机则可能会掉落并导致人身伤害或电视机损坏。

请小心在安装过程中不要让电视机承受振动。

若受到振动，电视机则可能会掉落或碎裂。进而可能会造成伤害。

请务必将电视机安装在垂直、平坦的墙壁上。

否则，电视机则可能会掉落并造成伤害。

在正确安装电视机之后，妥当地固定电缆。

若人或物体与电缆缠绕在一起，则可能会造成伤害或电视机损坏。

请勿让交流电源线或连接电缆受到挤压。

若交流电源线或连接电缆被挤压于电视机和墙壁之间，或被外力弯曲或扭曲，内部导线则可能裸露并导致短路或停电。进而可能会导致火灾或触电。

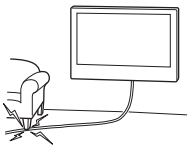

将挂壁式支架固定至墙壁上所需的螺丝未随机提供。

安装挂壁式支架时，请使用适合墙壁材料和结构的适当螺丝。

CS

事先准备

- 本手册中所示的电视机的图例，是为了清晰地对操作进行说明的示例。因此，图例可能看起来与实际的电视机不同。

墙体是什么结构?

首先，请确认用于安装电视机的墙体类型。

有立柱的干砌墙	实心混凝土或混凝土砖
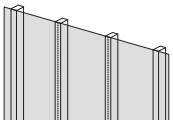	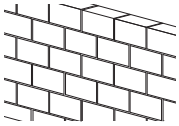
预先注意事项 • 干砌墙最大厚度：16 mm。 • 请确保内部木立柱尺寸至少为 51 mm × 102 mm（通用）或 38 mm × 89 mm（标称）。	预先注意事项 • 请将挂壁式支架直接安装至实心混凝土墙上。 • 请确保实心混凝土墙壁厚度至少为 203 mm。 • 请确保每块混凝土砖的大小至少为 203 mm × 203 mm × 406 mm。

检查部件

SU-WL450 随附部件

- 请检查所有部件是否均已包含在内。
- 有些部件可能不用于您的型号。

Ⓐ 基座（20）（×1）	Ⓑ 滑轮（×2）	Ⓒ 螺丝（+PSW 6 × 20）（×4）	Ⓓ 带套管的螺丝（+PSW 4 × 20）（×2）
Ⓔ 垫片（20 mm）（×2）	Ⓕ 带（×1）	Ⓖ 衬套（20）（M4）（×2）	Ⓗ 螺丝（+PSW 4 × 20）（×2）
Ⓘ 基座连接头（×2）	Ⓙ 螺丝（+PSW 4 × 10）（×8）	Ⓚ 垫片（60 mm）（×2）	Ⓛ 螺丝（+PSW 6 × 50）（×2）
Ⓜ 衬套（M4）（×2）	Ⓝ 螺丝（+PSW 4 × 50）（×2）		

电视机随附

挂壁式螺栓 VS（×4）*1

*1 仅针对有限的地区/国家/型号。

CS

安装准备

- 开始安装前，请将本电视机的使用说明书或参考指南和设定指南放于手边，方便查阅。
- 确定您的电视机的安装位置。
- 请准备 4 枚或 4 枚以上直径为 8 mm 的螺丝和 1 枚直径为 5 mm （或相当）的螺丝（未提供）。请选择适合墙壁材料的螺丝。
- 准备以下工具：

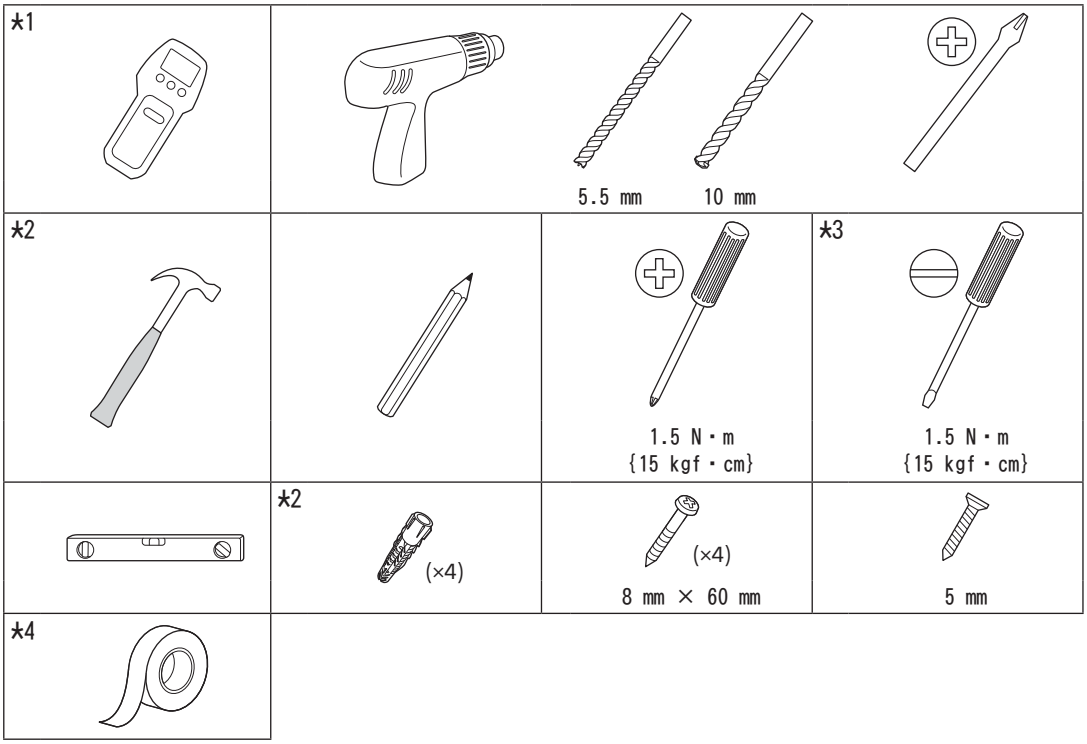

*1 仅适用于有立柱的干砌墙

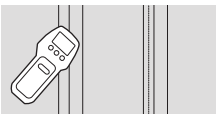

*2 仅适用于实心混凝土或混凝土砖
*3 视型号而定
*4 仅适用于 189.3 cm（75 英寸）及以上的电视机（埃及除外）
仅适用于 75 英寸（189.3 cm）及以上的电视机（仅限埃及）

将挂壁式支架安装至墙上

1 确定安装位置。

确保墙壁有足够的空间安装电视机并且能够支撑的重量至少是电视机重量的四倍。
请参阅您电视机的使用说明书或参考指南，了解其重量。

注意

- 当电视机安装在墙上时，电视机的上侧会稍微向前倾斜。
- 建议在观看环境下确认电视机的位置。

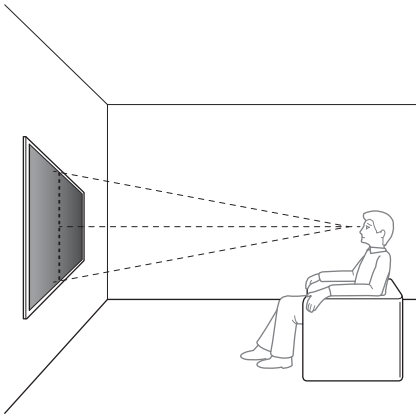

2 选择如下所示的壁挂式安装方式。

2-a：标准安装
2-b：窄安装

- 有关挂壁式支架在墙壁上的安装尺寸，请参阅本使用说明书末尾的“规格”。

警告

- 当选择 2-b 时，背面空间有限。

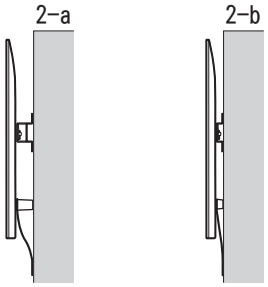

3 如果选择的是标准安装（2-a）：使用螺丝（+PSW 4 × 10）Ⓙ 将基座连接头 Ⓘ 安装至基座（20）Ⓐ 上。

- 有关基座连接头 Ⓘ 的安装位置，请参阅本使用说明书末尾的“规格”。

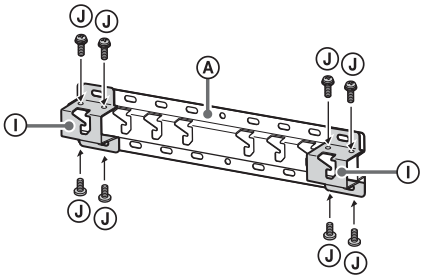

例如，将基座连接头 Ⓘ 安装至“a”位置

如果选择的是窄安装（2-b）：略过此步骤。

4 确定安装基座（20）Ⓐ 的螺丝位置。

- 请参阅“规格”。

警告

- 确定将承受电视机重量的墙壁的强度。必要时，请充分加固墙壁。
- 确保电视机安装位置的墙壁能够支撑的重量至少是电视机重量的**四倍**。（请参阅您电视机的使用说明书或参考指南，了解其重量。）

如果选择的是标准安装（2-a）：
使用基座连接头 Ⓘ 上的孔位置。

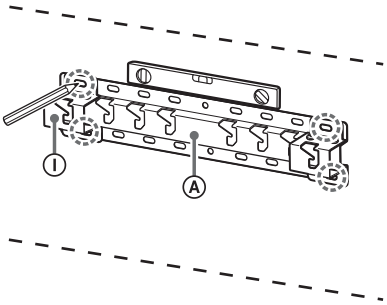

例如，在“a”位置做标记，用以安装基座（20）Ⓐ

CS

如果选择的是窄安装（2-b）：

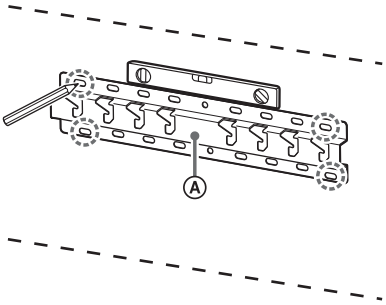

例如，在“a”位置做标记，用以安装基座（20）Ⓐ

5 在标记上钻定位孔。

确保墙壁上钻孔的位置足够牢固，能支撑至少电视机四倍的重量。

在有立柱的干砌墙上钻孔：

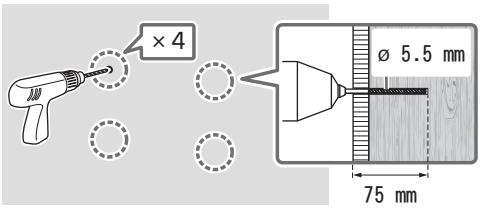

注意

- 必须使用直径 5.5 mm 的钻头钻定位孔，且深度须达 75 mm。

在实心混凝土或混凝土砖钻孔：

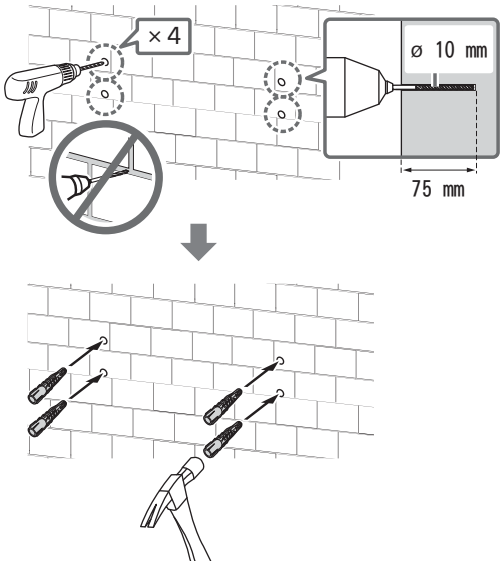

注意

- 必须使用直径 10 mm 的钻头钻定位孔，且深度须达 75 mm。

6 使用适当的螺丝（未提供）将基座（20）Ⓐ 安装在墙壁上。

注意

- 请使用 4 枚或 4 枚以上直径为 8 mm 或相当的螺丝（未提供）。
- 使用水平仪检查基座（20）Ⓐ 是否水平。

如果选择的是标准安装（2-a）：
将 4 枚螺丝安装入基座连接头 Ⓘ 及基座（20）Ⓐ 的孔中。

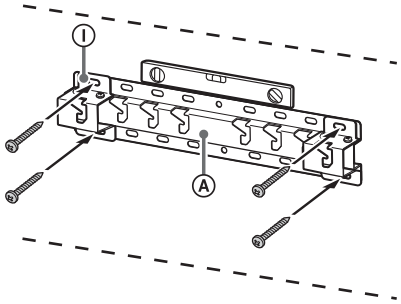

例如，将基座（20）Ⓐ 安装至“a”位置

如果选择的是窄安装（2-b）：

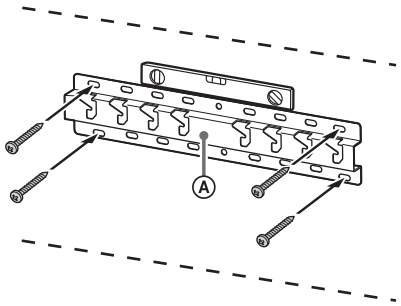

例如，将基座（20）Ⓐ 安装至“a”位置

7 189.3 cm（75 英寸）及以上（埃及除外）
75 英寸（189.3 cm）及以上（仅限埃及）

在墙壁上标记安装位置。

使用遮蔽胶带等（未提供）在基座（20）Ⓐ 或基座连接头 Ⓘ 附近标记电视机的位置。

- 有关电视机安装位置的墙壁标记，请参阅本使用说明书末尾的“规格”。

189.3 cm（75 英寸）及以上除外（埃及除外）
75 英寸（189.3 cm）及以上除外（仅限埃及）

略过此步骤。

准备安装电视机

操作方法可能因型号不同而有所不同。请参阅第 523 页“电视机安装准备”。

将电视机安装在墙上

189.3 cm（75 英寸）及以上（埃及除外）
75 英寸（189.3 cm）及以上（仅限埃及）

警告

- 搬运大型电视机需要两人或以上（搬运 189.3 cm（75 英寸）及更大的电视机则需要三人或以上）（埃及除外）。
  搬运大型电视机需要两人或以上（搬运 75 英寸（189.3 cm）及更大的电视机则需要三人或以上）（仅限埃及）。

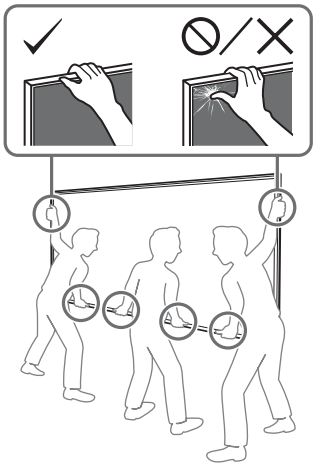

1 抬起电视机。

- 对于滑轮 Ⓑ 在基座（20）Ⓐ 或基座连接头 Ⓘ 上悬挂的位置，请参阅本使用说明书末尾的“规格”以了解基座连接头 Ⓘ 的安装位置。
- 紧握电视机，确保电视机的背面紧贴基座（20）Ⓐ 或基座连接头 Ⓘ。

注意

- 用双手牢牢握住电视机并确保带 Ⓕ 和电视机底部与遮蔽胶带对齐。
- 三人共同搬动电视机，位于电视机前方的人员负责引导另外两人调整位置。

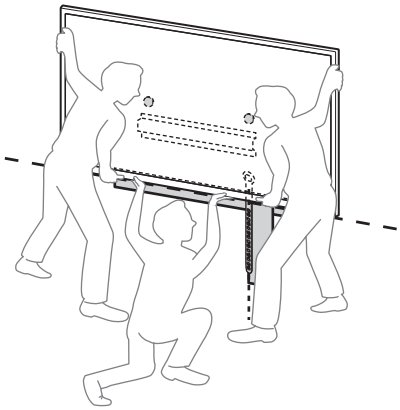

- 将电视机安装至墙壁上时应格外小心，尤其应注意从下方托住电视机的人员，因为电视机可能掉落，造成严重人身伤害，甚至死亡。

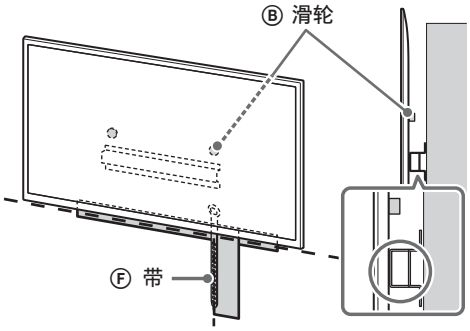

CS

2 将电视机安装至基座（20）Ⓐ 或基座连接头 Ⓘ 上。

- 轻轻向下滑动电视机并将安装在电视机背面的滑轮 Ⓑ 挂在基座（20）Ⓐ 或基座连接头 Ⓘ 上，务必确定孔的形状。
- 将电视机安装至墙壁上之后，请确认滑轮 Ⓑ 与基座（20）Ⓐ 或基座连接头 Ⓘ 连接牢固。
- 慢慢松开双手，确保电视机不会掉落。

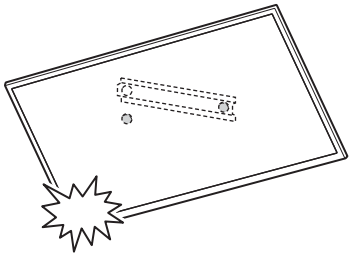

- 将电视机安装至墙壁上之后，移除墙壁上的遮蔽胶带等。

如果选择的是标准安装（2-a）：

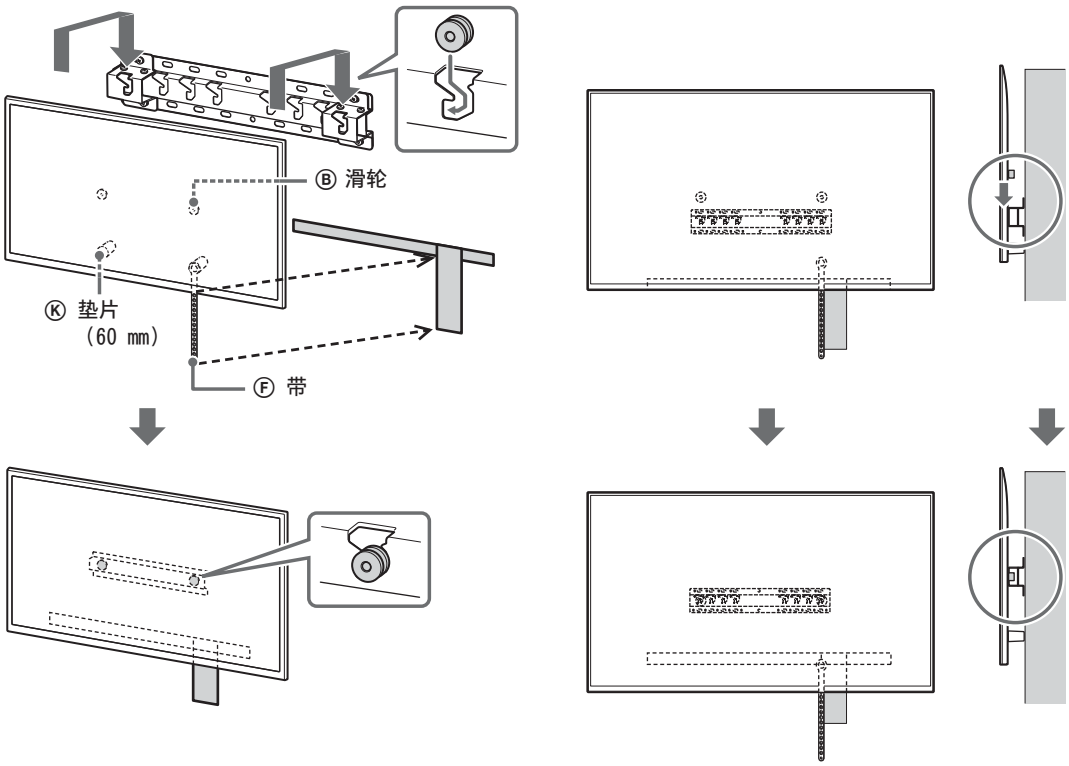

如果选择的是窄安装（2-b）：

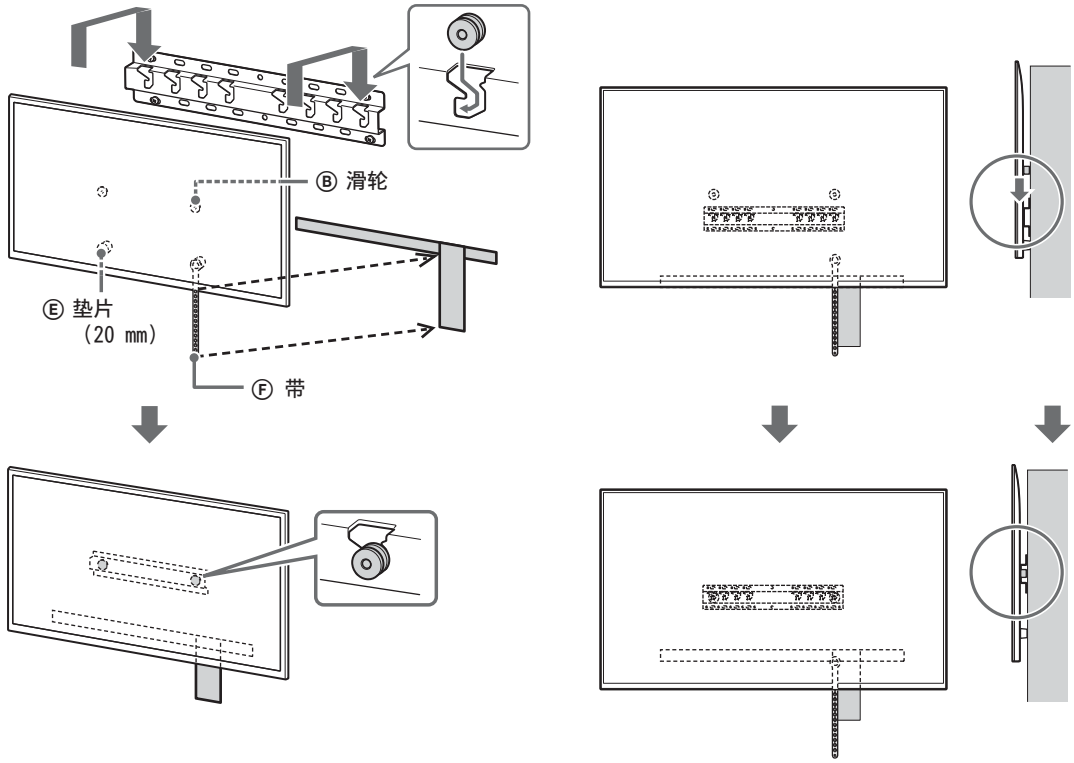

CS

3 避免电视机底部移动。

- 收紧带 Ⓕ 的松弛部分并将其紧紧固定在墙上。

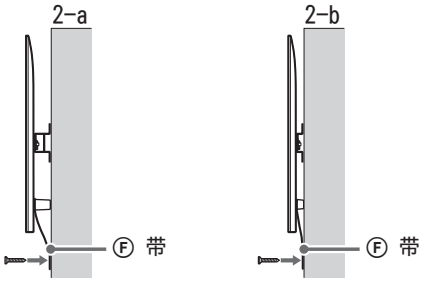

- 使用直径为 5 mm（或相当）的螺丝（未提供）。

注意

- 尝试将电视机的底部稍稍向自己前倾，确保电视机不会向前移动。如有任何移动，表明其固定不当，需再次牢牢固定带 Ⓕ。

189.3 cm（75 英寸）及以上除外（埃及除外）
75 英寸（189.3 cm）及以上除外（仅限埃及）

警告

- 搬运大型电视机需要两人或以上（搬运 189.3 cm（75 英寸）及更大的电视机则需要三人或以上）（埃及除外）。
  搬运大型电视机需要两人或以上（搬运 75 英寸（189.3 cm）及更大的电视机则需要三人或以上）（仅限埃及）。

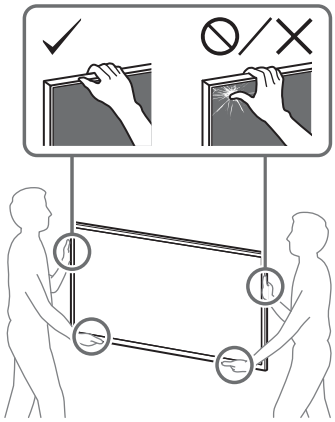

1 抬起电视机。

- 对于滑轮 Ⓑ 在基座（20）Ⓐ 或基座连接头 Ⓘ 上悬挂的位置，请参阅本使用说明书末尾的“规格”以了解基座连接头 Ⓘ 的安装位置。
- 紧握电视机，确保电视机的背面紧贴基座（20）Ⓐ 或基座连接头 Ⓘ。

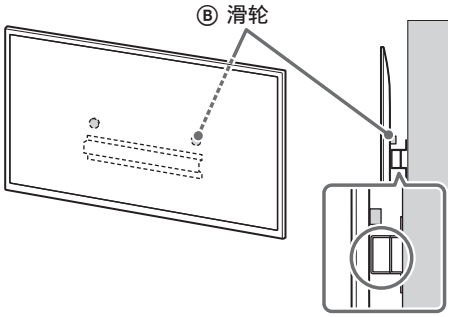

注意

- 用双手牢牢握住电视机。

2 将电视机安装至基座（20）Ⓐ 或基座连接头 Ⓘ 上。

- 轻轻向下滑动电视机并将安装在电视机背面的滑轮 Ⓑ 挂在基座（20）Ⓐ 或基座连接头 Ⓘ 上，务必确定孔的形状。
- 将电视机安装至墙壁上之后，请确认滑轮 Ⓑ 与基座（20）Ⓐ 或基座连接头 Ⓘ 连接牢固。
- 慢慢松开双手，确保电视机不会掉落。

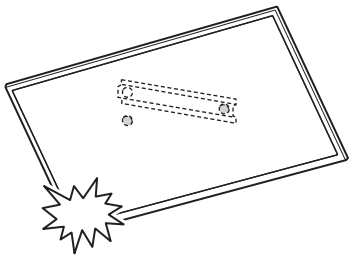

如果选择的是标准安装（2-a）：

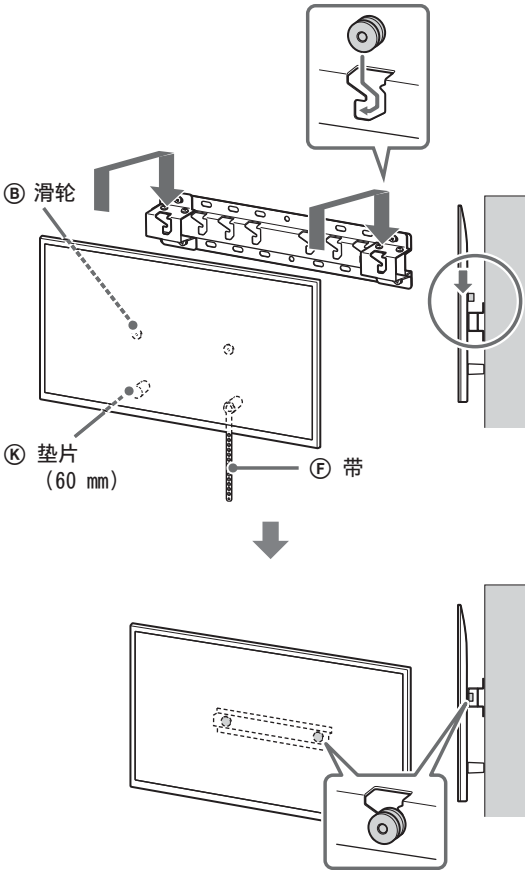

如果选择的是窄安装（2-b）：

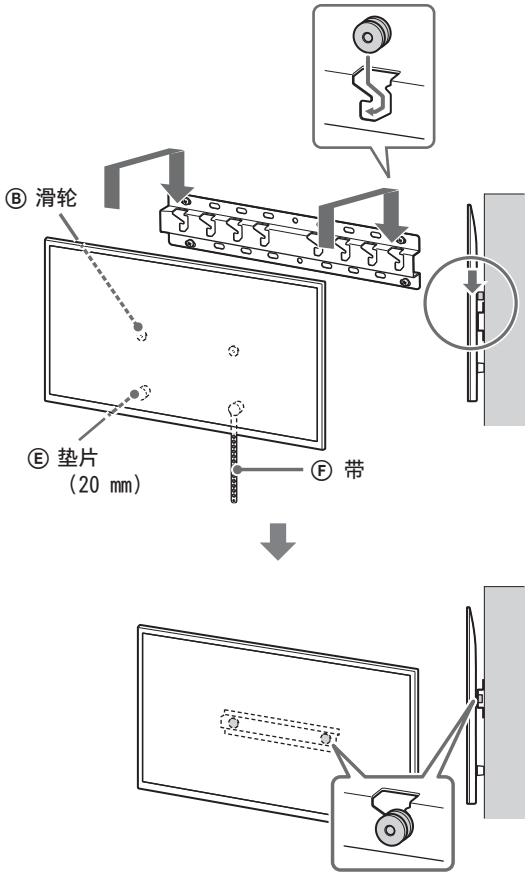

3 避免电视机底部移动。

- 收紧带 Ⓕ 的松弛部分并将其紧紧固定在墙上。

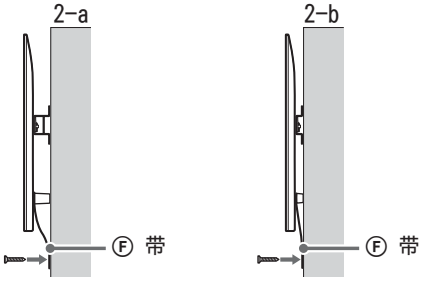

- 使用直径为 5 mm（或相当）的螺丝（未提供）。

注意

- 尝试将电视机的底部稍稍向自己前倾，确保电视机不会向前移动。如有任何移动，表明其固定不当，需再次牢牢固定带 Ⓕ。

CS

确认安装完成

请检查以下几点。

- 各滑轮 Ⓑ 牢牢地挂在基座（20）Ⓐ 或基座连接头 Ⓘ 上。
- 电线和电缆无扭曲或挤压。
- 带 Ⓕ 已妥当拉紧，无松弛。

警告

- 交流电源线布置不当等可能会因短路而引起火灾或触电。为了安全起见，请务必确认安装完成。

其他信息

拆卸本电视机时，请反向执行上述安装程序。

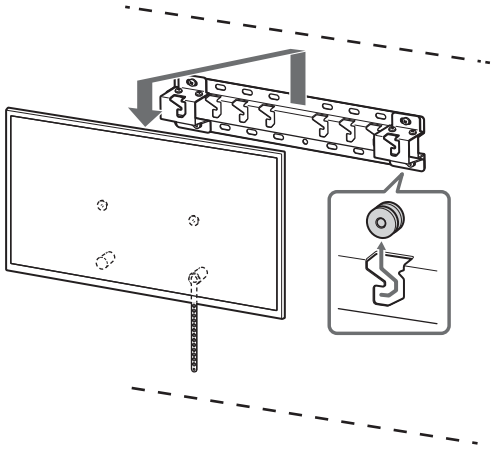

警告

- 搬运大型电视机需要两人或以上（搬运 189.3 cm（75 英寸）及更大的电视机则需要三人或以上）（埃及除外）。
  搬运大型电视机需要两人或以上（搬运 75 英寸（189.3 cm）及更大的电视机则需要三人或以上）（仅限埃及）。

使用 Sony 壁掛式支架之安裝訊息（SU-WL450）

支持型號*1*2：
*1 在實際的型號名稱中，“x”/“xx”指的是每種型號特有的數字和/或字元。
*2 僅限特定區域/國家。

K-85XR9xM2 / 85XR7xM2 / 75XR9xM2 / 75XR7xM2 / 65XR9xM2 / 65XR7xM2 / 55XR7xM2 / 50XR7xM2

Y-85XR9xM2 / 85XR7xM2 / 75XR9xM2 / 75XR7xM2 / 65XR9xM2 / 65XR7xM2 / 55XR7xM2 / 50XR7xM2

FW-85BZ4xP / 85BZ3xP / 75BZ4xP / 75BZ3xP / 65BZ4xP / 65BZ3xP / 55BZ4xP / 55BZ3xP / 50BZ3xP / 43BZ3xP

本手冊中所示的產品名稱“電視機”可能因型號而異。 實際產品名稱請參閱使用說明書或參考指南。

致用戶
為保護產品和安全理由，Sony 強烈建議安裝您的電視的任務由 Sony 經銷商或授權承包商進行。請勿試圖自行安裝。

致 Sony 經銷商和承包商
請在安裝、定期維修和檢查本產品時特別注意安全。

安裝本產品，尤其是在確定牆壁強度是否能夠支撐電視機重量方面，需要足夠的專業知識。將本產品安裝於牆上的工作務必要委託 Sony 經銷商或經過授權的承包商進行，而且安裝時要特別注意安全。Sony 對於任何因為錯誤操作或不當安裝所造成的損壞或傷害恕不負責。

為確保安全正確安裝，請遵循壁掛式支架之使用說明書、電視安裝指南及本手冊內說明。

CT

壁掛式支架

安全事項

感謝您購買本產品。

致用戶

將電視機安裝至牆上

⚠ 警告

需要專業安裝

本產品應僅由專業安裝人員安裝，該安裝人員必須經過培訓，能確定承受電視重量的牆壁強度。安裝期間若未正確固定，電視可能會掉落並造成嚴重受傷。對於因處理或安裝不當，或安裝任何非指定產品而造成的任何損害或受傷，Sony 概不負責。您的法定權利（若有）不受影響。

致 Sony 經銷商

安裝本產品需要足夠的專業技術。請務必詳讀本使用說明書，以確保安裝本產品時之安全。Sony 對因錯誤操作或不當安裝所造成的任何損壞或傷害，概不承擔責任。請在安裝後將本手冊交給用戶。

本使用說明書介紹了正確使用本產品與防止事故發生需知的重要事項。您有責任閱讀、徹底瞭解並遵照本使用說明書中的指示。否則可能會導致嚴重的人身傷害或財產損失，並可能會使保固無效。請妥善保管本手冊，以備將來參考。

Sony 的產品設計非常注重安全。但是，如果使用不正確，則可能因火災、電擊、產品傾倒或墜落而導致嚴重傷害。請務必遵守安全事項，以防止此類事故發生。

小心

特定產品

本壁掛式支架設計用於指定產品的電視機。有關電視機，請參考其使用說明書或參考指南以確認是否可使用本壁掛式支架。

致用戶

警告

如果不遵守下列事項，則可能因火災、電擊或產品墜落而導致嚴重傷害或死亡。

請務必將安裝工作委託經授權的承包商，並且避免安裝過程中讓孩童接近。

如果壁掛式支架或電視機安裝不正確，則可能發生下列事故。因此請確保安裝工作由經授權的承包商進行。

- 電視機可能會掉落，而造成嚴重的傷害，如挫傷或骨折等。
- 如果安裝壁掛式支架的牆壁不穩固、凹凸不平、或未與地面垂直，裝置可能會掉落，因而造成傷害或財產損失。牆壁應能承受至少四倍於電視機的重量。
  （有關您電視機的重量，請參考電視機的使用說明書或參考指南。）
- 如果牆壁上安裝的壁掛式支架不夠牢固，則裝置可能會掉落，並造成傷害或財產損失。

請務必將搬動或拆卸電視機的工作委由經授權的承包商進行。

如果由未經授權的承包商搬動或拆卸電視機，裝置可能會掉落，造成傷害或財產損失。搬運大型電視機需要至少兩個人（搬運 189.3 厘米（75 英寸）及更大的電視機需要至少三個人）（埃及除外）。
搬運大型電視機需要至少兩個人（搬運 75 英寸（189.3 厘米）及更大的電視機需要至少三個人）（僅限埃及）。

安裝電視機之後請勿拆除任何螺絲等零件。

否則，電視機可能會掉落，造成傷害或財產損失。

請勿改裝壁掛式支架的零件。

否則，壁掛式支架可能會掉落，造成傷害或財產損失。

請勿將指定產品之外的其他設備安裝到支架上。

本壁掛式支架僅爲安裝特定產品而設計。如果您安裝非特定設備，則設備可能會掉落或破裂，造成傷害或財產損失。

除了電視機之外，請勿在壁掛式支架上加掛其他重物。請勿左右或上下搖晃電視機。

否則，電視機可能會掉落，造成傷害或財產損失。

請勿倚靠或攀爬電視機。

請勿倚靠或攀爬電視機，因爲裝置可能會掉落在您身上，造成嚴重傷害。

小心

如果不遵守下列事項，則可能造成傷害或財產損失。

- 務必將未使用的零件存放在安全的地方，以備將來使用。
  請將零件遠離兒童。

清潔或維修過程中，請勿對產品施加過大的力量。

請勿在電視機頂部施加過大的力量。否則，電視機可能會掉落，造成傷害或財產損失。

注意事項

- 長期使用安裝於壁掛式支架的電視機時，視牆面的材料而定，可能會造成電視機後方或上方的牆面褪色，或是壁紙脫落。
- 在牆壁上安裝壁掛式支架後再將其拆下，牆壁上會留下螺絲孔。
- 請勿在容易受到機械振動的地方使用壁掛式支架。

安裝壁掛式支架

致 Sony 經銷商

警告

下列說明僅適用於 Sony 經銷商。請務必閱讀上述安全注意事項，並在安裝、維修和檢查本產品時特別注意安全。

請勿將壁掛式支架安裝在會使電視機邊角或側面突出於牆面的牆壁位置。

請勿將壁掛式支架安裝在柱子等會使電視機邊角或側面突出於牆面的牆壁位置。如果人或物品正巧撞到電視機的邊角或側面，則會造成傷害或財產損失。

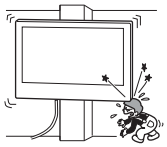

請勿將電視機安裝在冷氣機的上方或下方。

如果電視機長期暴露於冷氣機的漏水或氣流中，可能造成火災、電擊或電視機故障。

請務必依照本使用說明書中的指示，牢固地將壁掛式支架安裝於牆上。

如果有螺絲鬆動或掉落，壁掛式支架可能會掉落，造成傷害或財產損失。針對不同牆壁材料，請務必使用正確的螺絲，並使用四個或更多個直徑 8 毫米（或相等規格）的螺絲牢固地安裝本裝置。

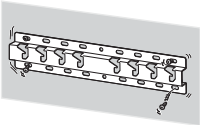

請務必按照本使用說明書中的指示，正確使用所提供的螺絲和附件。如果使用其他替代零件，電視機可能會掉落，造成人員的受傷或損壞電視機。

請務必按照本使用說明書中介紹的步驟，正確安裝支架。

如果有螺絲鬆動或掉落，電視機可能會掉落，並造成人員的受傷或損壞電視機。

請務必在指定的位置上，將螺絲安全地鎖緊。

否則，電視機可能會掉落，造成人員的受傷或損壞電視機。

安裝的過程中，請務必小心不要讓電視機遭到衝撞。

如果電視機遭到衝撞，可能會掉落或破裂。並可能造成傷害。

請務必將電視機安裝在垂直且平坦的牆面上。

否則，電視機可能會掉落，並造成傷害。

正確安裝電視機後，請確實固定電纜。

如果人或物品勾到電纜，可能會造成傷害或損壞電視機。

請勿使交流電源線或連接電纜受到擠壓。

如果交流電源線或連接電纜被壓在裝置和牆壁之間，或被用力彎曲或扭曲，其內部導線可能會因裸露而短路或斷電。如此可能會引起火災或電擊。

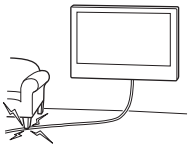

不提供用於將壁掛式支架固定於牆壁的螺絲。

在安裝壁掛式支架時，請使用適合牆壁材料和結構的螺絲。

CT

安裝前

- 本手冊中所示的電視的圖例，是為了清晰地對操作進行說明的示例。因此，圖例可能看起來與實際的電視不同。

牆面的材質為何?

首先檢查要安裝電視機的牆面類型。

有立柱的乾砌牆	實心混凝土或混凝土磚
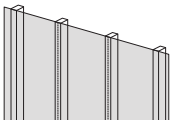	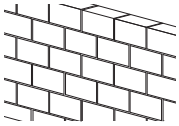
注意事項 • 乾砌牆的最大厚度：16 毫米。 • 確保內部木立柱尺寸至少為 51 毫米 × 102 毫米或一般通用尺寸至少為 38 毫米 × 89 毫米。	**注意事項** • 直接安裝壁掛式支架在實心混凝土牆上。 • 確保實心混凝土牆的厚度至少為 203 毫米。 • 確保每塊混凝土磚的尺寸至少為 203 毫米 × 203 毫米 × 406 毫米。

檢查零件

SU-WL450 隨附組件

- 確認零件是否完整。
- 某些零件可能不用於您的型號。

Ⓐ 底座（20）（×1）	Ⓑ 滑輪（×2）	Ⓒ 螺絲（+PSW 6 × 20）（×4）	Ⓓ 帶襯套的螺絲（+PSW 4 × 20）（×2）
Ⓔ 墊片（20 毫米）（×2）	Ⓕ 皮帶（×1）	Ⓖ 襯套（20）（M4）（×2）	Ⓗ 螺絲（+PSW 4 × 20）（×2）
Ⓘ 底座轉接器（×2）	Ⓙ 螺絲（+PSW 4 × 10）（×8）	Ⓚ 墊片（60 毫米）（×2）	Ⓛ 螺絲（+PSW 6 × 50）（×2）
Ⓜ 襯套（M4）（×2）	Ⓝ 螺絲（+PSW 4 × 50）（×2）		

隨電視機提供

壁掛連接件 VS（×4）*1

*1 僅限特定區域/國家/型號。

CT

準備安裝

- 安裝前，請將電視機的使用說明書或參考指南和安裝指南放在手邊。
- 確認電視機的安裝位置。
- 準備四個或更多個直徑 8 毫米和一個直徑 5 毫米或相等規格的螺絲（不提供）。請選擇適合牆壁材質的螺絲。
- 準備以下工具：

⋆1	5.5 毫米　10 毫米		
⋆2		1.5 N・m {15 kgf・cm}	⋆3 1.5 N・m {15 kgf・cm}
	⋆2 (×4)	(×4) 8 毫米 × 60 毫米	5 毫米
⋆4			

⋆1 僅用於有立柱的乾砌牆

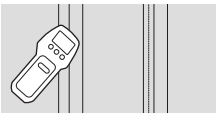

⋆2 僅用於實心混凝土或混凝土磚
⋆3 視型號而定
⋆4 僅用於 189.3 厘米（75 英寸）及以上的電視機（埃及除外）
僅用於 75 英寸（189.3 厘米）及以上的電視機（僅限埃及）

將壁掛式支架安裝至牆壁

1 確定安裝位置。

確保牆壁有足夠的空間予電視機以及能支撐至少電視機四倍的重量。
有關電視機的重量，請參閱電視機的使用說明書或參考指南。

註

- 當您的電視機安裝在墻上時，電視機的上部稍微向前傾。
- 建議您在觀看環境中檢查電視機位置。

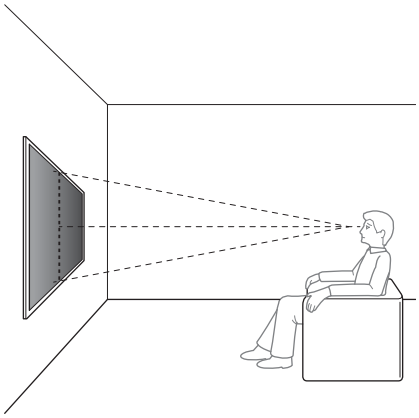

2 選擇如下所示的壁掛式安裝樣式。

2-a：標準安裝
2-b：簡易安裝

- 請參閱本使用說明書末尾的“規格”，以了解壁掛式支架在牆壁上的安裝尺寸。

警告

- 選擇 2-b 時，背後端子的使用受到限制。

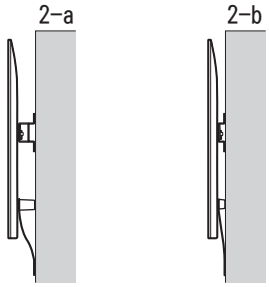

3 如果選擇的是標準安裝（2-a）：使用螺絲（+PSW 4 × 10）Ⓙ 將底座轉接器 Ⓘ 安裝到底座（20）Ⓐ 上。

- 有關底座轉接器 Ⓘ 的安裝位置，請參閱本使用說明書末尾的“規格”。

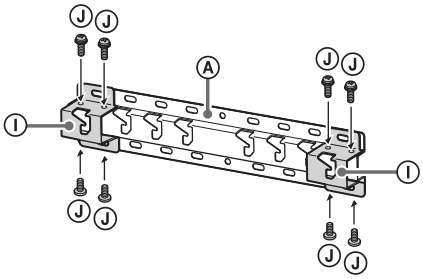

例如，將底座轉接器 Ⓘ 安裝到“a”位置

如果選擇的是簡易安裝（2-b）：跳過此步驟。

4 確定安裝底座（20）Ⓐ 的螺絲位置。

- 請參閱“規格”。

警告

- 請確定要安裝電視機的牆壁強度。如有必要，請適當加固牆壁。
- 安裝電視機的牆壁應能承受至少**四倍**於電視機的重量。（有關您電視機的重量，請參考電視機的使用說明書或參考指南。）

如果選擇的是標準安裝（2-a）：
使用底座轉接器 Ⓘ 的各孔位置。

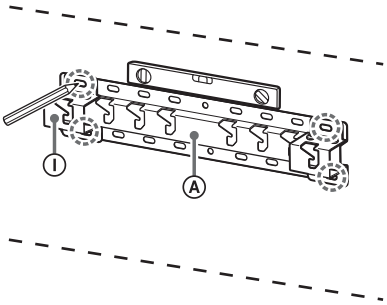

例如，在“a”位置做標記，用以安裝底座（20）Ⓐ

CT

如果選擇的是簡易安裝（2-b）：

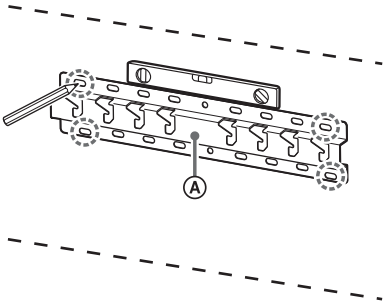

例如，在“a”位置做標記，用以安裝底座（20）Ⓐ

5 在標記上鑽定位孔。

確保牆壁上鑽孔的位置足夠牢固，能支撐至少電視機四倍的重量。

在有立柱的乾砌牆上鑽孔：

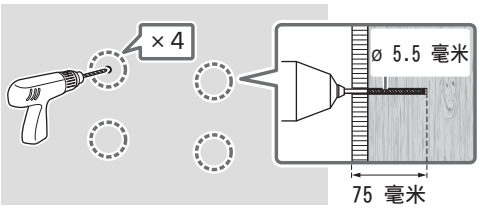

註

- 必須使用直徑 5.5 毫米的鑽頭鑽定位孔，且深度須達 75 毫米。

在實心混凝土或混凝土磚上鑽孔：

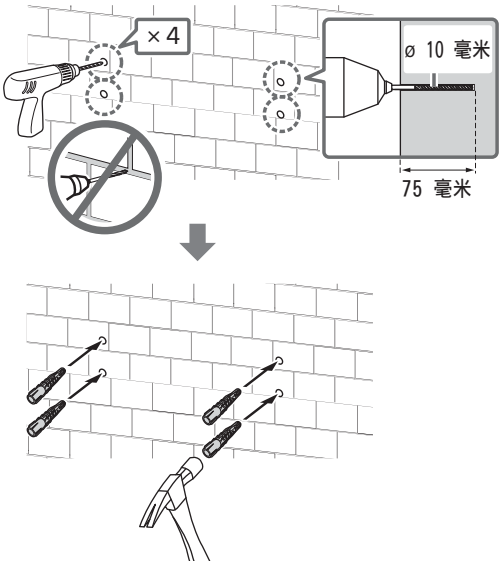

註

- 必須使用直徑 10 毫米的鑽頭鑽定位孔，且深度須達 75 毫米。

6 使用適合的螺絲（未提供）將底座（20）Ⓐ 安裝至牆面上。

註

- 使用四個或更多個直徑 8 毫米或相等規格的螺絲（不提供）。
- 請使用水平儀檢查底座（20）Ⓐ 是否水平。

如果選擇的是標準安裝（2-a）：
將四顆螺絲固定在已經和底座（20）Ⓐ 相連的底座轉接器 Ⓘ 各孔中。

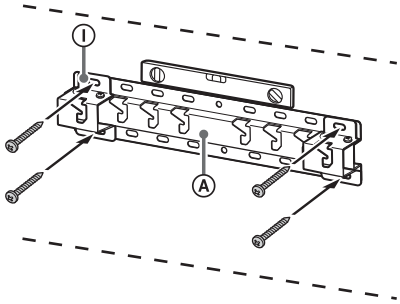

例如，將底座（20）Ⓐ 安裝到“a”位置

如果選擇的是簡易安裝（2-b）：

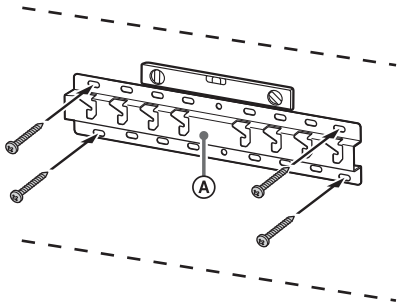

例如，將底座（20）Ⓐ 安裝到“a”位置

7 189.3 厘米（75 英寸）及以上（埃及除外）
75 英寸（189.3 厘米）及以上（僅限埃及）

在牆上標記安裝位置。

使用封口膠帶等（不提供）在底座（20）Ⓐ 或底座轉接器 Ⓘ 附近標記電視機位置。

- 請參閱本使用說明書末尾的“規格”，以了解電視安裝位置的牆壁標記。

189.3 厘米（75 英寸）及以上除外（埃及除外）
75 英寸（189.3 厘米）及以上除外（僅限埃及）

跳過此步驟。

準備安裝電視機

操作方法可能因型號而異。請參考第 523 頁“電視機安裝前的準備工作”。

將電視機安裝至牆上

189.3 厘米（75 英寸）及以上（埃及除外）
75 英寸（189.3 厘米）及以上（僅限埃及）

警告

- 搬運大型電視機需要至少兩個人（搬運 189.3 厘米（75 英寸）及更大的電視機需要至少三個人）（埃及除外）。
  搬運大型電視機需要至少兩個人（搬運 75 英寸（189.3 厘米）及更大的電視機需要至少三個人）（僅限埃及）。

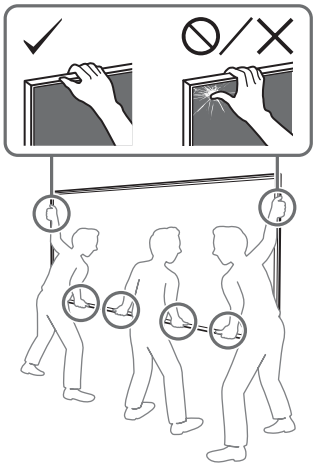

1 抬起電視機。

- 有關在底座（20）Ⓐ 或底座轉接器 Ⓘ 上懸掛滑輪 Ⓑ 的位置，請參閱本使用說明書末尾的“規格”以了解底座轉接器 Ⓘ 的安裝位置。
- 抓握住電視機時，確保電視機背面接觸底座（20）Ⓐ 或底座轉接器 Ⓘ。

註

- 用雙手牢牢抓握住電視機，確保皮帶 Ⓕ 和電視機底部與封口膠帶對齊。
- 由三個人搬運電視機，在電視機前面的人引導其他人調整位置。

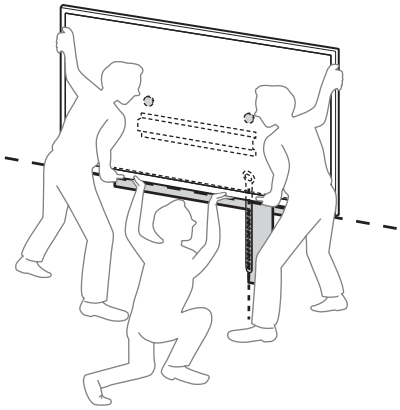

- 將電視機安裝到牆上時要特別小心，尤其是從下方支撐電視機的人，因為電視機可能會掉落，從而造成嚴重的人身傷害甚至死亡。

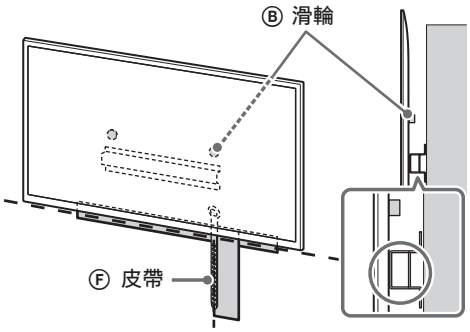

2 將電視機安裝到底座（20）Ⓐ 或底座轉接器 Ⓘ 上。

- 輕輕向下滑動電視機，將連接在電視機背面的滑輪 Ⓑ 懸掛在底座（20）Ⓐ 或底座轉接器 Ⓘ 上，確保確認孔的形狀。
- 將電視機安裝在牆上後，確認滑輪 Ⓑ 已牢固地鎖入底座（20）Ⓐ 或底座轉接器 Ⓘ 中。
- 緩慢鬆開雙手以確保電視機不會掉落。

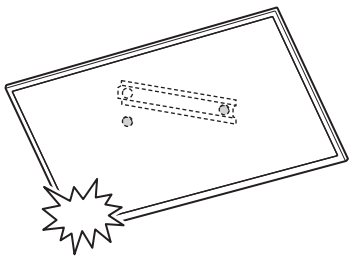

- 在牆上安裝電視機後，從牆上取下封口膠帶等。

CT

如果選擇的是標準安裝（2-a）：

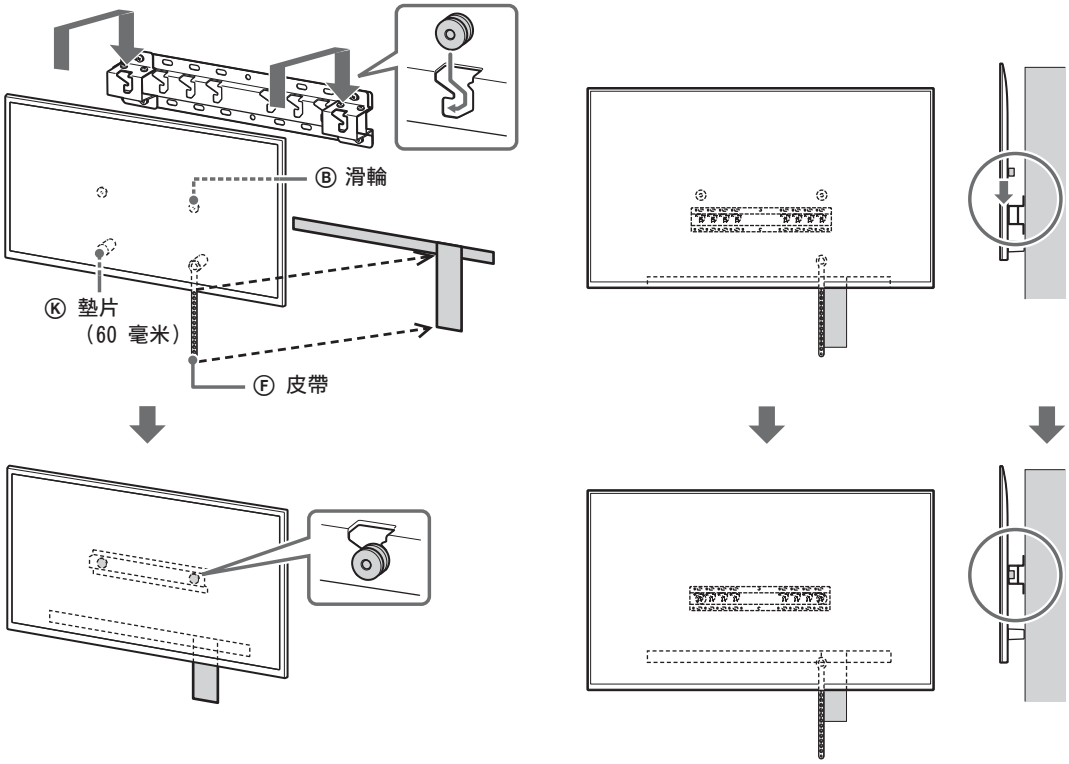

如果選擇的是簡易安裝（2-b）：

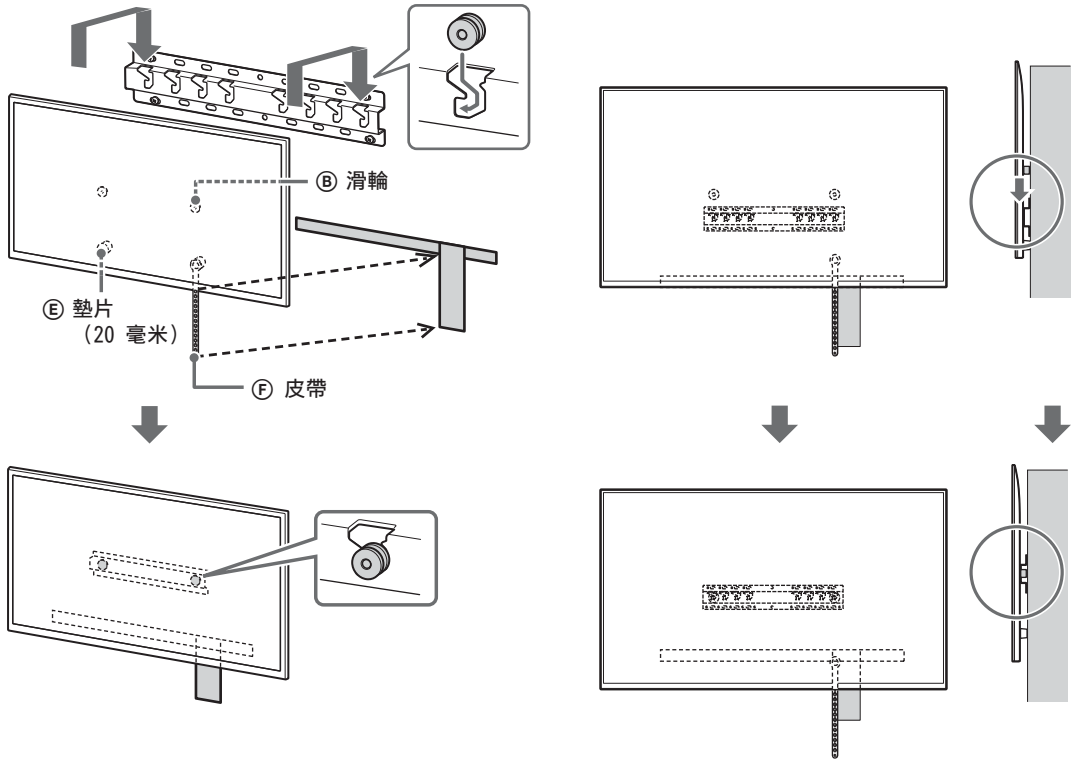

3 避免電視機的底部移動。

- 收起過長的皮帶 Ⓕ，牢固地安裝至牆上。

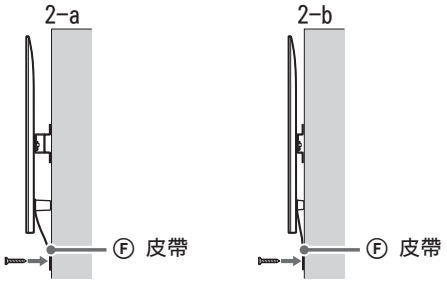

- 請使用 5 毫米直徑或相等規格的螺絲（不提供）。

註

- 嘗試朝身體方向輕拉電視機的底部，確保其不會再向前移動。如果會移動，表示未正確固定，應重新牢牢固定皮帶 Ⓕ。

189.3 厘米（75 英寸）及以上除外（埃及除外）
75 英寸（189.3 厘米）及以上除外（僅限埃及）

警告

- 搬運大型電視機需要至少兩個人（搬運 189.3 厘米（75 英寸）及更大的電視機需要至少三個人）（埃及除外）。
  搬運大型電視機需要至少兩個人（搬運 75 英寸（189.3 厘米）及更大的電視機需要至少三個人）（僅限埃及）。

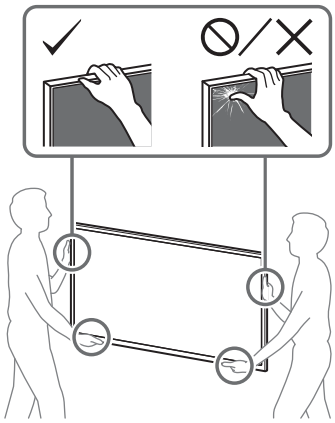

1 抬起電視機。

- 有關在底座（20）Ⓐ 或底座轉接器 Ⓘ 上懸掛滑輪 Ⓑ 的位置，請參閱本使用說明書末尾的“規格”以了解底座轉接器 Ⓘ 的安裝位置。
- 抓握住電視機時，確保電視機背面接觸底座（20）Ⓐ 或底座轉接器 Ⓘ。

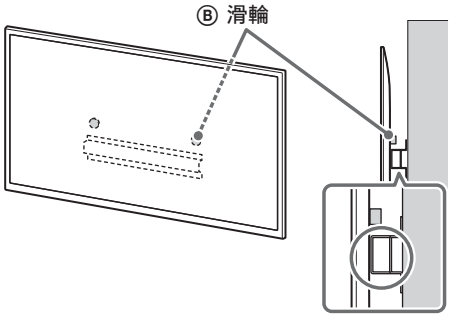

註

- 用雙手牢牢抓握住電視機。

2 將電視機安裝到底座（20）Ⓐ 或底座轉接器 Ⓘ 上。

- 輕輕向下滑動電視機，將連接在電視機背面的滑輪 Ⓑ 懸掛在底座（20）Ⓐ 或底座轉接器 Ⓘ 上，確保確認孔的形狀。
- 將電視機安裝在牆上後，確認滑輪 Ⓑ 已牢固地鎖入底座（20）Ⓐ 或底座轉接器 Ⓘ 中。
- 緩慢鬆開雙手以確保電視機不會掉落。

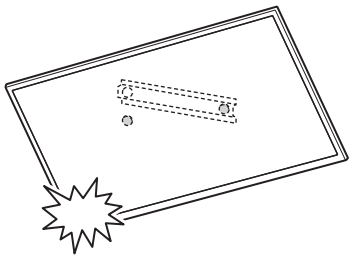

CT

如果選擇的是標準安裝（2-a）：

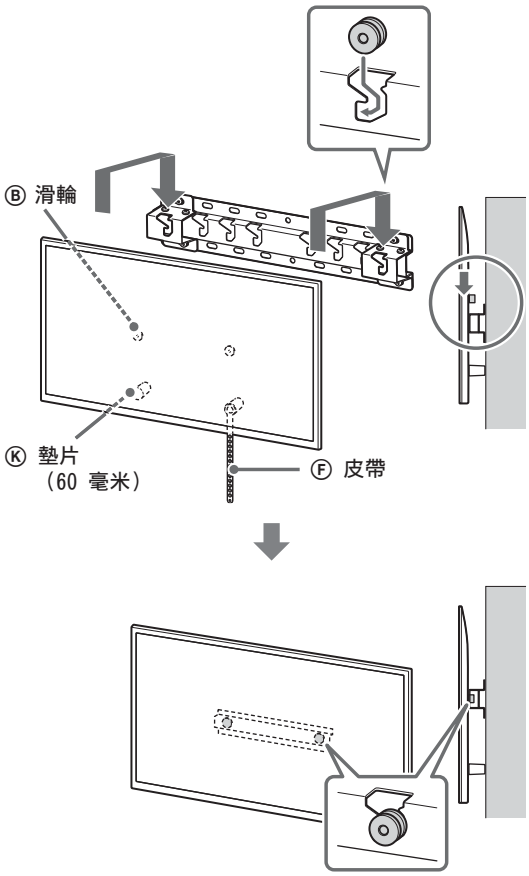

如果選擇的是簡易安裝（2-b）：

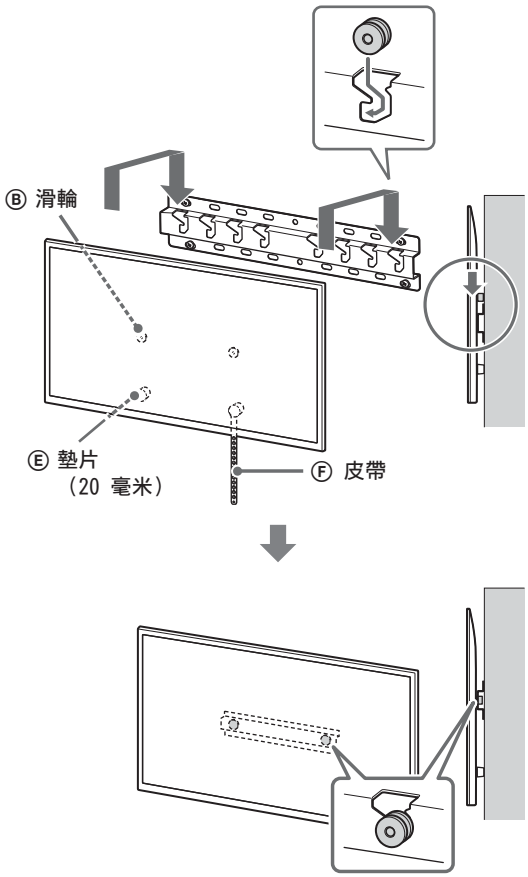

3 避免電視機的底部移動。

- 收起過長的皮帶 Ⓕ，牢固地安裝至牆上。

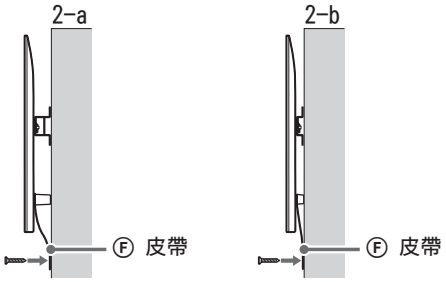

- 請使用 5 毫米直徑或相等規格的螺絲（不提供）。

註

- 嘗試朝身體方向輕拉電視機的底部，確保其不會再向前移動。如果會移動，表示未正確固定，應重新牢牢固定皮帶 Ⓕ。

確認安裝完成

請檢查下列事項。

- 此滑輪 Ⓑ 牢牢地掛在底座（20）Ⓐ 或底座轉接器 Ⓘ 上。
- 電線和電纜未被扭曲或擠壓。
- 皮帶 Ⓕ 已拉緊，無鬆弛現象。

警告

- 電源線等位置不當，會因短路而引起火或觸電。請務必確認安裝工作已完成，以保證安全。

其他資訊

拆下電視機時，請反向操作之前的安裝步驟。

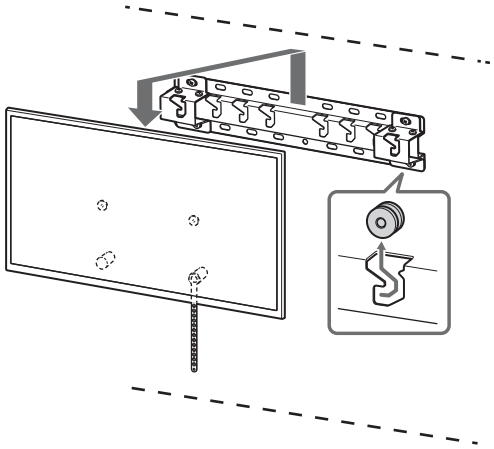

警告

- 搬運大型電視機需要至少兩個人（搬運 189.3 厘米（75 英寸）及更大的電視機需要至少三個人）（埃及除外）。
  搬運大型電視機需要至少兩個人（搬運 75 英寸（189.3 厘米）及更大的電視機需要至少三個人）（僅限埃及）。

CT

Thông tin Lắp đặt dành cho Giá đỡ Treo tường Sony (SU-WL450)

Các model được hỗ trợ*1*2:
*1 Trong tên model thực tế, “x”/“xx” thể hiện các số hiệu và/hoặc ký tự dành riêng cho từng model.
*2 Chỉ dành cho một số khu vực/quốc gia.

K-85XR9xM2 / 85XR7xM2 / 75XR9xM2 / 75XR7xM2 / 65XR9xM2 / 65XR7xM2 / 55XR7xM2 / 50XR7xM2

Y-85XR9xM2 / 85XR7xM2 / 75XR9xM2 / 75XR7xM2 / 65XR9xM2 / 65XR7xM2 / 55XR7xM2 / 50XR7xM2

FW-85BZ4xP / 85BZ3xP / 75BZ4xP / 75BZ3xP / 65BZ4xP / 65BZ3xP / 55BZ4xP / 55BZ3xP / 50BZ3xP / 43BZ3xP

Tên sản phẩm “TV” trong sách hướng dẫn này có thể thay đổi tùy theo model của bạn. Tham khảo Sách hướng dẫn Sử dụng hoặc Hướng dẫn Tham khảo để biết tên sản phẩm thực tế.

Với khách hàng
Để bảo vệ sản phẩm và vì lý do an toàn, Sony khuyến cáo rằng việc lắp đặt TV phải do đại lý Sony hoặc các đại lý được ủy quyền của Sony tiến hành. Không nên cố tự lắp đặt sản phẩm.

Với các đại lý và nhà thầu Sony
Hết sức lưu ý tới an toàn trong quá trình lắp đặt, bảo dưỡng định kỳ và kiểm tra sản phẩm.

Cần có đủ chuyên môn để lắp đặt sản phẩm này, đặc biệt khi xác định độ bền của tường để chịu được trọng lượng của TV. Đảm bảo giao việc lắp đặt sản phẩm này trên tường cho đại lý hoặc nhà thầu được cấp phép của Sony và đặc biệt chú ý đến an toàn trong quá trình lắp đặt. Sony sẽ không chịu trách nhiệm với bất cứ hỏng hóc hay chấn thương nào do việc lắp đặt sai hoặc lắp đặt không đúng chuẩn gây ra.

Để lắp đặt an toàn và chính xác, hãy làm theo Hướng dẫn Sử dụng Giá đỡ Treo tường, Hướng dẫn cài đặt TV và các chỉ dẫn trong sách hướng dẫn này.

Giá đỡ Treo tường

Về sự an toàn

Cảm ơn bạn vì đã mua sản phẩm này.

Với khách hàng

Lắp TV In tường

⚠ CẢNH BÁO

YÊU CẦU LẮP ĐẶT CHUYÊN NGHIỆP

Sản phẩm này chỉ được lắp đặt bởi thợ lắp đặt có chuyên môn, được đào tạo để xác định sức bền chịu được trọng lượng TV của tường. Nếu không được cố định chắc chắn trong khi lắp đặt, TV có thể bị rơi và gây thương tích nghiêm trọng. Sony sẽ không chịu trách nhiệm với bất cứ hỏng hóc hay chấn thương nào do việc lắp đặt sai hoặc lắp đặt không đúng chuẩn gây ra hoặc lắp đặt sản phẩm không được chỉ định. Quyền pháp định của quý khách (nếu có) không bị ảnh hưởng.

Dành cho Đại lý của Sony

Cần người có kỹ thuật chuyên môn để lắp đặt sản phẩm này. Phải đọc kỹ sách hướng dẫn sử dụng này để tiến hành lắp đặt một cách an toàn. Sony sẽ không chịu trách nhiệm với bất cứ hỏng hóc hay chấn thương nào do việc lắp đặt sai hoặc lắp đặt không đúng chuẩn gây ra. Hãy đưa tài liệu này cho khách hàng sau khi lắp đặt.

Sách hướng dẫn sử dụng này trình bày việc sử dụng sản phẩm đúng cách và những cảnh báo quan trọng cần thiết để phòng ngừa tai nạn. Bạn có trách nhiệm đọc, hiểu rõ và tuân thủ tất cả các chỉ dẫn trong sách hướng dẫn sử dụng này. Việc không tuân thủ có thể dẫn đến thương tích hoặc thiệt hại tài sản nghiêm trọng, và có thể làm mất hiệu lực bảo hành. Giữ lại hướng dẫn sử dụng này để tham khảo về sau.

Các sản phẩm của Sony được thiết kế với lưu ý về sự an toàn. Tuy nhiên, nếu các sản phẩm được sử dụng không đúng cách, có thể dẫn đến thương tích nghiêm trọng do cháy, điện giật, đổ hoặc rơi sản phẩm. Phải tuân thủ các cảnh báo về an toàn để phòng ngừa những tai nạn như vậy.

LƯU Ý

Các sản phẩm được chỉ định

Giá đỡ Treo tường này được thiết kế để sử dụng cùng các sản phẩm được chỉ định cho các TV. Đối với TV, hãy xem Sách hướng dẫn Sử dụng hoặc Hướng dẫn Tham khảo để xác minh có thể sử dụng Giá đỡ Treo tường.

Với khách hàng

CẢNH BÁO

Nếu không tuân thủ những cảnh báo sau, có thể dẫn đến thương tích nghiêm trọng hoặc tử vong do cháy, điện giật hoặc rơi sản phẩm.

Phải ký hợp đồng phụ về lắp đặt với các nhà thầu được cấp phép và không để trẻ em lại gần trong quá trình lắp đặt.

Nếu Giá đỡ Treo tường hoặc TV không được lắp đặt đúng cách, các tai nạn sau có thể xảy ra. Phải để các nhà thầu được cấp phép thực hiện việc lắp đặt.

- TV có thể bị rơi và gây ra thương tích nghiêm trọng như thâm tím hoặc gãy xương.
- Nếu tường để lắp đặt Giá đỡ Treo tường không ổn định, không bằng phẳng hoặc không vuông góc với sàn nhà, thiết bị có thể bị rơi và gây ra thương tích hoặc thiệt hại tài sản. Tường phải có khả năng chịu được trọng lượng tối thiểu gấp bốn lần trọng lượng TV.
  (Tham khảo trọng lượng của TV trong Sách hướng dẫn Sử dụng hoăc Hướng dẫn Tham khảo.)
- Nếu lắp đặt Giá đỡ Treo tường trên tường không đủ vững chắc, thiết bị có thể bị rơi và gây ra thương tích hoặc thiệt hại tài sản.

Phải ký hợp đồng phụ về việc di chuyển hoặc tháo dỡ TV với các nhà thầu được cấp phép.

Nếu việc vận chuyển và tháo dỡ TV do người khác không phải nhà thầu được cấp phép tiến hành, TV có thể bị rơi và gây ra thương tích hoặc thiệt hại tài sản. Để di chuyển TV có kích thước lớn cần có ít nhất hai người (ít nhất ba người đối với TV từ 189,3 cm (75 inch) trở lên) (ngoại trừ Ai Cập).
Để di chuyển TV có kích thước lớn cần có ít nhất hai người (ít nhất ba người đối với TV từ 75 inch (189,3 cm) trở lên) (chỉ áp dụng với Ai Cập).

Không tháo vít v.v... sau khi lắp TV.

Nếu bạn làm như vậy, TV có thể bị rơi và gây ra thương tích hoặc thiệt hại tài sản.

Không thay đổi các bộ phận của Giá đỡ Treo tường.

Nếu bạn tháo hoặc thay đổi, Giá đỡ Treo tường có thể bị rơi và gây ra thương tích hoặc thiệt hại tài sản.

Không treo bất kỳ thiết bị nào khác với sản phẩm được chỉ định.

Giá đỡ Treo tường này chỉ được thiết kế để sử dụng với sản phẩm được chỉ định. Nếu bạn treo thiết bị khác với sản phẩm được chỉ định, giá treo có thể bị rơi hoặc vỡ và có thể gây thương tích hoặc thiệt hại tài sản.

Không đặt vật nặng nào khác ngoài TV lên trên Giá đỡ Treo tường. Không lắc TV sang trái/phải, lên/xuống.

Nếu bạn làm như vậy, TV có thể bị rơi và gây ra thương tích hoặc thiệt hại tài sản.

Không dựa hoặc treo các đồ vật lên TV.

Không dựa hoặc treo các đồ vật lên TV vì TV có thể rơi vào bạn và gây ra thương tích nghiêm trọng.

LƯU Ý

Nếu không tuân thủ các cảnh báo sau, có thể xảy ra thương tích hoặc thiệt hại tài sản.

- Bảo đảm rằng bạn đặt các chi tiết chưa dùng ở nơi an toàn để sử dụng sau. Để xa tầm tay của trẻ em.

Không tác động lực quá mạnh lên sản phẩm trong quá trình lau hoặc bảo dưỡng.

Không tác động lực quá mạnh lên phía trên của TV. Nếu bạn làm như vậy, TV có thể bị rơi và gây ra thương tích hoặc thiệt hại tài sản.

Cảnh báo

- Nếu bạn sử dụng TV được lắp đặt trên Giá đỡ Treo tường trong một thời gian dài, tường phía sau hoặc phía trên TV có thể bị bạc màu hoặc giấy dán tường có thể bị bong ra, tuỳ thuộc vào vật liệu của tường.
- Nếu bạn tháo Giá đỡ Treo tường sau khi lắp đặt vào tường, trên tường sẽ còn lại các lỗ bắt vít.
- Không sử dụng Giá đỡ Treo tường ở nơi Giá đỡ Treo tường phải chịu dao động cơ học.

Lắp đặt Giá đỡ Treo tường

Dành cho Đại lý của Sony

CẢNH BÁO

Các hướng dẫn sau đây chỉ dành cho các đại lý của Sony. Đảm bảo đọc các lưu ý về an toàn được mô tả phía trên và đặc biệt chú ý tới sự an toàn trong quá trình lắp đặt, bảo trì và kiểm tra sản phẩm này.

Không lắp đặt Giá đỡ Treo tường trên bề mặt tường mà các góc hoặc cạnh của TV nhô ra khỏi bề mặt tường.

Không lắp đặt Giá đỡ Treo tường trên bề mặt tường như cột, mà các góc hoặc cạnh của TV nhô ra khỏi bề mặt tường. Nếu người hoặc đồ vật nào đó va vào góc hoặc cạnh nhô ra của TV, có thể gây ra thương tích hoặc thiệt hại tài sản.

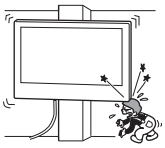

Không lắp đặt TV bên trên hoặc bên dưới điều hoà nhiệt độ.

Nếu TV tiếp xúc với lỗ rò nước hoặc luồng không khí từ điều hoà nhiệt độ trong thời gian dài, có thể dẫn đến cháy, điện giật hoặc hỏng TV.

Đảm bảo lắp đặt chắc chắn Giá đỡ Treo tường vào tường theo các hướng dẫn trong sách hướng dẫn sử dụng này.

Nếu bất kỳ vít nào bị lỏng hoặc rơi ra, Giá đỡ Treo tường có thể bị rơi và gây ra thương tích hoặc thiệt hại tài sản. Đảm bảo sử dụng vít thích hợp cho vật liệu của tường và lắp đặt thiết bị một cách chắc chắn bằng cách sử dụng bốn vít trở lên có đường kính 8 mm (hoặc tương đương).

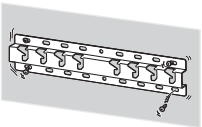

Phải sử dụng vít đi kèm và các phụ kiện đúng theo các hướng dẫn đã nêu trong sách hướng dẫn sử dụng này. Nếu bạn sử dụng các bộ phận thay thế, TV có thể bị rơi và gây ra thương tích cho người hoặc hỏng hóc TV.

Đảm bảo lắp giá đỡ đúng cách theo quy trình được hướng dẫn được giải thích trong sách hướng dẫn sử dụng này.

Nếu bất kỳ vít nào bị lỏng hoặc rơi ra, TV có thể bị rơi và gây ra thương tổn thể chất đối với ai đó hoặc hư hại đối với TV.

Phải vặn chặt các vít vào vị trí được chỉ định.

Nếu bạn không làm như vậy, TV có thể bị rơi và gây thương tích cho người hoặc hỏng TV.

Cẩn thận để TV không bị va chạm trong quá trình lắp đặt.

Nếu TV bị va chạm, thiết bị có thể bị rơi hoặc vỡ. Việc này có thể gây ra thương tích.

Phải lắp đặt TV trên tường vuông góc và phẳng.

Nếu không làm như vậy, TV có thể rơi và dẫn đến thương tích.

Sau khi lắp đặt TV đúng cách, hãy cố định các cáp đúng cách.

Nếu cáp gây vướng víu cho người hoặc đồ vật, việc này có thể gây ra thương tích hoặc hư hại đối với TV.

Không được để cho dây nguồn AC hoặc cáp nối bị bó kẹp.

Nếu dây nguồn AC hoặc cáp nối bị bó kẹp giữa thiết bị và tường hoặc bị vặn xoắn do lực tác động, dây dẫn điện bên trong có thể bị hở ra và dẫn đến đoản mạch hoặc mất điện. Việc này có thể gây ra cháy hoặc điện giật.

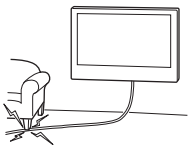

Vít cần thiết để vặn chặt Giá đỡ Treo tường vào tường không được cung cấp.

Sử dụng vít phù hợp đối với cấu trúc và vật liệu tường khi gắn Giá đỡ Treo tường.

Trước khi bắt đầu

- Hình minh họa về TV trong sách hướng dẫn này là những ví dụ được sử dụng để cung cấp giải thích rõ ràng về hoạt động. Vì lý do này, nên các hình minh họa có thể khác với TV thực tế của bạn.

Tường của bạn xây bằng gì?

Trước tiên, hãy kiểm tra loại tường sẽ lắp TV.

Tường thạch cao có các khung thanh đứng	Bê tông cứng hoặc khối bê tông
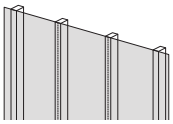	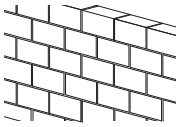
Cảnh báo • Độ dày tối đa của tường không tô: 16 mm. • Đảm bảo kích cỡ của thanh đứng gỗ bên trong ít nhất là 51 mm × 102 mm đối với loại thường hoặc 38 mm × 89 mm đối với loại danh nghĩa.	**Cảnh báo** • Gắn Giá đỡ Treo tường trực tiếp lên tường bê tông đúc. • Đảm bảo độ dày của tường bê tông đúc ít nhất là 203 mm. • Đảm bảo kích cỡ của mỗi viên gạch không nung ít nhất là 203 mm × 203 mm × 406 mm.

VN

Kiểm tra các bộ phận

Được cung cấp cùng với SU-WL450

- Xác minh rằng tất cả các bộ phận được bao gồm.
- Một số bộ phận có thể không được sử dụng cho mẫu máy của bạn.

Ⓐ Chân đế (20) (×1)	Ⓑ Puli (×2)	Ⓒ Vít (+PSW 6 × 20) (×4)	Ⓓ Vít (+PSW 4 × 20) với Bạc lót (×2)
Ⓔ Vòng đệm (20 mm) (×2)	Ⓕ Đai truyền (×1)	Ⓖ Bạc lót (20) (M4) (×2)	Ⓗ Vít (+PSW 4 × 20) (×2)
Ⓘ Khớp nối chân đế (×2)	Ⓙ Vít (+PSW 4 × 10) (×8)	Ⓚ Vòng đệm (60 mm) (×2)	Ⓛ Vít (+PSW 6 × 50) (×2)
Ⓜ Bạc lót (M4) (×2)	Ⓝ Vít (+PSW 4 × 50) (×2)		

Cung cấp kèm theo TV

Phụ kiện treo tường VS (×4)*1

*1 Chỉ dành cho một số khu vực/quốc gia/model.

Chuẩn bị lắp đặt

- Cầm sẵn Sách hướng dẫn Sử dụng hoặc Hướng dẫn Tham khảo và Hướng dẫn Cài đặt của TV trên tay trước khi lắp đặt.
- Xác nhận vị trí lắp đặt TV của bạn.
- Chuẩn bị bốn vít trở lên có đường kính 8 mm và một vít có đường kính 5 mm hoặc tương đương (không được cung cấp). Chọn các vít phù hợp với vật liệu tường.
- Chuẩn bị các công cụ sau:

*1	5,5 mm 10 mm		
*2		1,5 N·m {15 kgf·cm}	*3 1,5 N·m {15 kgf·cm}
	*2 (×4)	(×4) 8 mm × 60 mm	5 mm
*4			

*1 Chỉ dành cho tường thạch cao có các khung thanh đứng

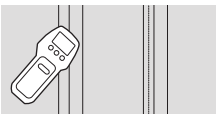

*2 Chỉ dành cho bê tông cứng hoặc khối bê tông
*3 Tùy thuộc vào model
*4 Chỉ dành cho TV 189,3 cm (75 inch) trở lên (ngoại trừ Ai Cập)
Chỉ dành cho TV 75 inch (189,3 cm) trở lên (chỉ áp dụng với Ai Cập)

VN

Lắp Giá đỡ Treo tường lên tường

1 Xác định vị trí lắp đặt.

Đảm bảo tường có đủ không gian cho TV và có thể chịu được trọng lượng ít nhất bốn lần trọng lượng của TV.
Tham khảo Sách hướng dẫn Sử dụng hoặc Hướng dẫn tham khảo của TV để biết trọng lượng của TV.

Lưu ý

- Khi TV được lắp đặt trên tường, phía trên của TV hơi nghiêng về phía trước.
- Chúng tôi khuyên bạn nên kiểm tra vị trí TV từ nơi ngồi xem.

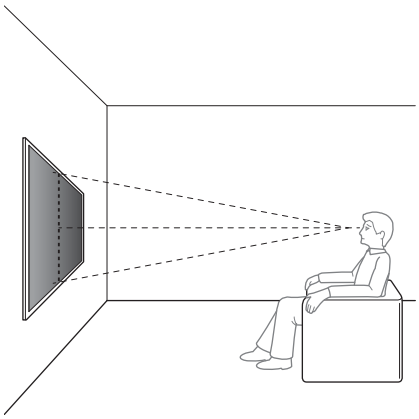

2 Chọn kiểu gắn tường như dưới đây.

2-a: Gắn tường chuẩn
2-b: Gắn tường nhỏ gọn

- Tham khảo “Thông số kỹ thuật” ở phần cuối của sách hướng dẫn sử dụng này để biết kích thước lắp đặt Giá đỡ Treo tường lên tường.

CẢNH BÁO

- Khi 2-b được lựa chọn, Khả năng tiếp cận các cổng ở mặt sau bị giới hạn.

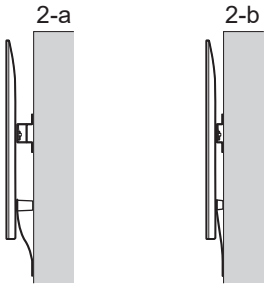

3 Nếu chọn gắn tường chuẩn (2-a):

Lắp Khớp nối chân đế Ⓘ bằng cách sử dụng Vít (+PSW 4 × 10) Ⓙ cho Chân đế (20) Ⓐ.

- Tham khảo “Thông số kỹ thuật” ở phần cuối của sách hướng dẫn sử dụng này để biết vị trí lắp Khớp nối chân đế Ⓘ.

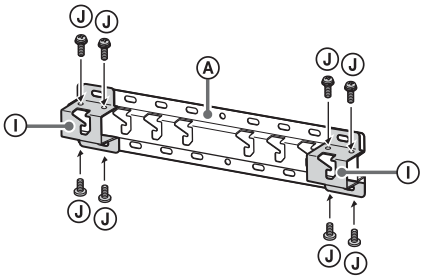

Ví dụ: Lắp Khớp nối chân đế Ⓘ tại vị trí “a”

Nếu chọn gắn tường nhỏ gọn (2-b):

Bỏ qua bước này.

4 Quyết định các vị trí của vít để lắp Chân đế (20) Ⓐ.

- Tham khảo “Thông số kỹ thuật”.

CẢNH BÁO

- Xác định sức bền của tường sẽ lắp TV. Gia cố lại tường cho chắc chắn, nếu cần.
- Tường sẽ lắp TV lên phải có khả năng chịu được trọng lượng tối thiểu gấp **bốn lần** trọng lượng của TV. (Tham khảo trọng lượng của TV trong Sách hướng dẫn Sử dụng hoặc Hướng dẫn Tham khảo.)

Nếu chọn gắn tường chuẩn (2-a):
Sử dụng các vị trí lỗ của Khớp nối chân đế Ⓘ.

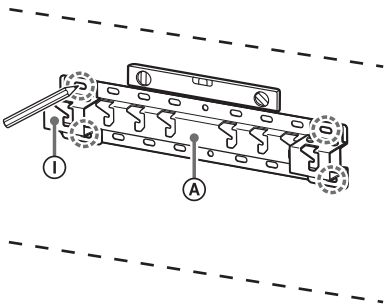

Ví dụ: Đánh dấu tại vị trí “a” để lắp Chân đế (20) Ⓐ

Nếu chọn gắn tường nhỏ gọn (2-b):

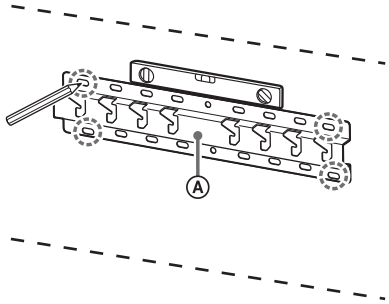

Ví dụ: Đánh dấu tại vị trí “a” để lắp Chân đế (20) Ⓐ

5 Khoan các lỗ thử lên các điểm đánh dấu.

Đảm bảo vị trí trên tường để khoan các lỗ đủ chắc chắn để đỡ trọng lượng ít nhất gấp bốn lần so với TV.

Khoan tường thạch cao có các khung thanh đứng:

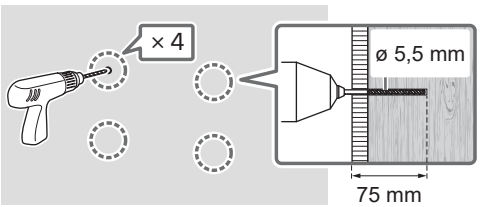

Lưu ý

- Các lỗ thử phải được khoan tới độ sâu 75 mm, dùng mũi khoan có đường kính 5,5 mm.

Khoan trên bê tông đặc hoặc khối bê tông:

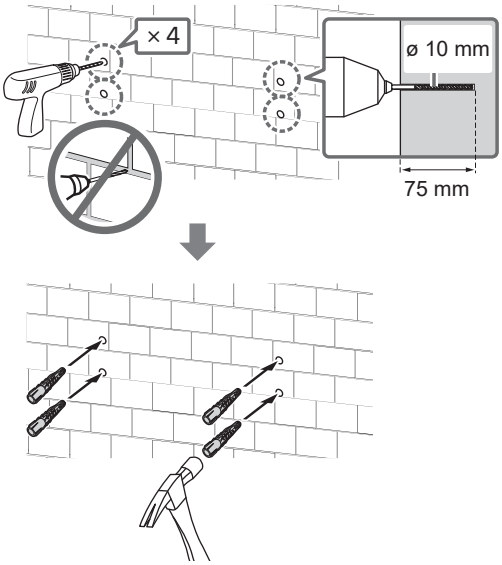

Lưu ý

- Các lỗ thử phải được khoan tới độ sâu 75 mm, dùng mũi khoan có đường kính 10 mm.

6 Lắp đặt Chân đế (20) Ⓐ trên tường bằng các vít thích hợp (không được cung cấp).

Lưu ý

- Sử dụng bốn vít trở lên có đường kính 8 mm hoặc tương đương (không được cung cấp).
- Sử dụng một thước đo để kiểm tra xem Chân đế (20) Ⓐ đã thẳng chưa.

Nếu chọn gắn tường chuẩn (2-a):

Lắp bốn vít vào các lỗ của Khớp nối chân đế Ⓘ với Chân đế (20) Ⓐ.

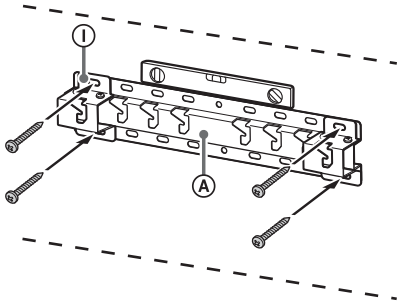

Ví dụ: Lắp Chân đế (20) Ⓐ ở vị trí “a”

Nếu chọn gắn tường nhỏ gọn (2-b):

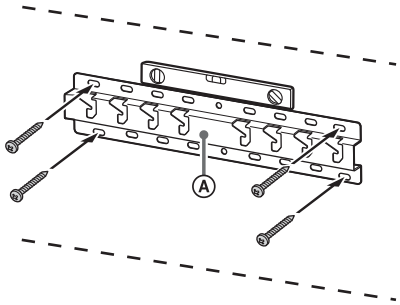

Ví dụ: Lắp Chân đế (20) Ⓐ ở vị trí “a”

7 189,3 cm (75 inch) trở lên (ngoại trừ Ai Cập) 75 inch (189,3 cm) trở lên (chỉ áp dụng với Ai Cập) Đánh dấu vị trí lắp đặt trên tường.

Sử dụng băng bảo vệ bề mặt, v.v. (không được cung cấp) để đánh dấu vị trí của TV ở gần Chân đế (20) Ⓐ hoặc Khớp nối chân đế Ⓘ.

- Tham khảo “Thông số kỹ thuật” ở phần cuối của sách hướng dẫn sử dụng này để biết đánh dấu tường cho vị trí lắp đặt TV.

VN

Ngoại trừ 189,3 cm (75 inch) trở lên (ngoại trừ Ai Cập)
Ngoại trừ 75 inch (189,3 cm) trở lên (chỉ áp dụng với Ai Cập)
Bỏ qua bước này.

Chuẩn bị lắp đặt TV

Các phương thức vận hành có thể khác nhau tùy theo model. Tham khảo mục “Chuẩn bị Lắp đặt TV” ở trang 523.

Lắp đặt TV lên tường

189,3 cm (75 inch) trở lên (ngoại trừ Ai Cập)
75 inch (189,3 cm) trở lên (chỉ áp dụng với Ai Cập)

CẢNH BÁO

- Để di chuyển TV có kích thước lớn cần có ít nhất hai người (ít nhất ba người đối với TV từ 189,3 cm (75 inch) trở lên) (ngoại trừ Ai Cập).
  Để di chuyển TV có kích thước lớn cần có ít nhất hai người (ít nhất ba người đối với TV từ 75 inch (189,3 cm) trở lên) (chỉ áp dụng với Ai Cập).

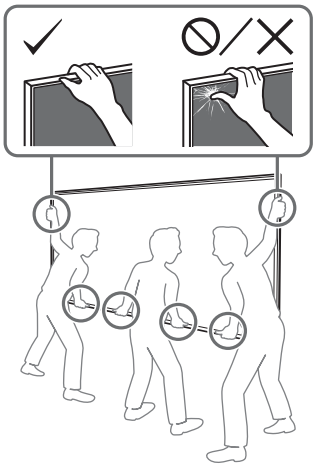

1 Nâng TV lên.

- Đối với vị trí của Puli Ⓑ để treo trên Chân đế (20) Ⓐ hoặc Khớp nối chân đế Ⓘ, hãy tham khảo “Thông số kỹ thuật” ở phần cuối của sách hướng dẫn sử dụng này để biết vị trí lắp Khớp nối chân đế Ⓘ.
- Đảm bảo rằng phía sau TV chạm vào Chân đế (20) Ⓐ hoặc Khớp nối chân đế Ⓘ khi giữ TV.

Lưu ý

- Giữ chắc TV bằng cả hai tay và đảm bảo rằng Đai truyền Ⓕ và phía dưới TV thẳng hàng với băng bảo vệ bề mặt.
- Di chuyển TV với ba người và người ở phía trước TV hướng dẫn người còn lại điều chỉnh vị trí.

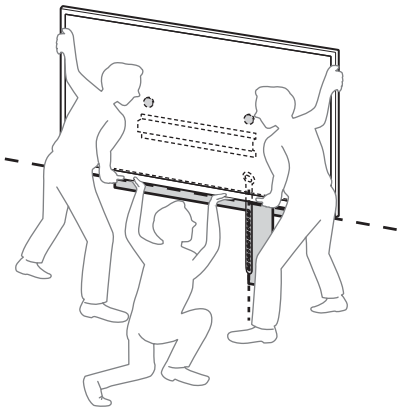

- Thật cẩn thận khi lắp đặt TV lên tường, đặc biệt đối với người đỡ TV từ bên dưới, TV có thể bị rơi, gây thương tích cơ thể nghiêm trọng hoặc thậm chí tử vong.

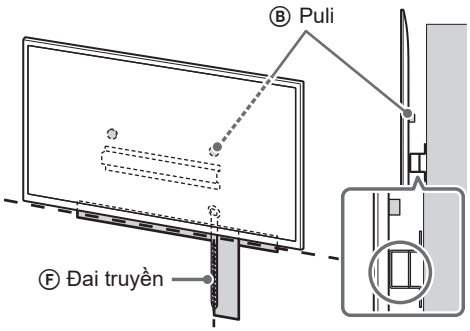

2 Lắp đặt TV lên Chân đế (20) Ⓐ hoặc Khớp nối chân đế Ⓘ.

- Trượt nhẹ TV xuống và treo các Puli Ⓑ được gắn ở phía sau TV vào Chân đế (20) Ⓐ hoặc Khớp nối chân đế Ⓘ, đảm bảo xác nhận hình dạng của các lỗ.
- Sau khi lắp TV lên tường, hãy xác nhận các Puli Ⓑ được gài chắc chắn vào Chân đế (20) Ⓐ hoặc Khớp nối chân đế Ⓘ.
- Buông cả hai tay một cách chậm rãi để đảm bảo TV không rơi.

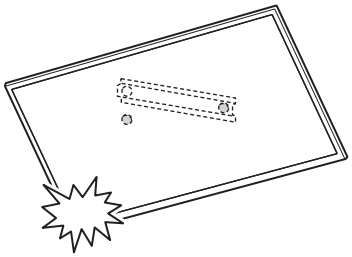

- Sau khi lắp TV lên tường, hãy lột băng bảo vệ bề mặt, v.v. khỏi tường.

VN

Nếu chọn gắn tường chuẩn (2-a):

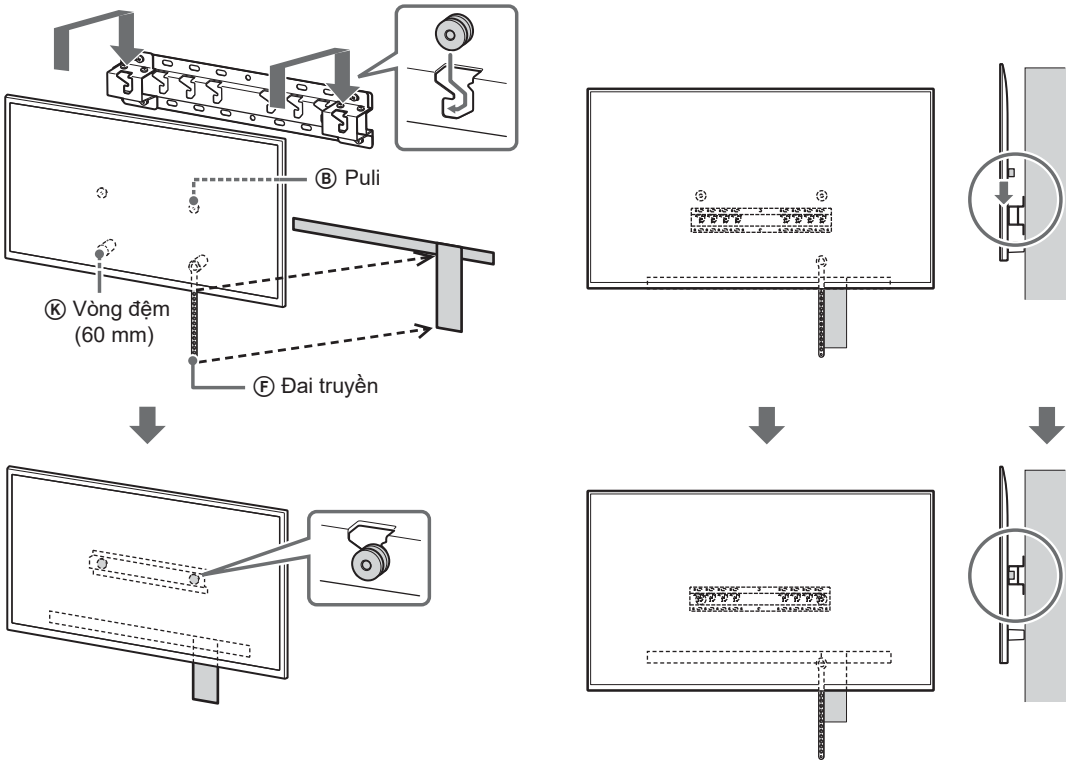

Nếu chọn gắn tường nhỏ gọn (2-b):

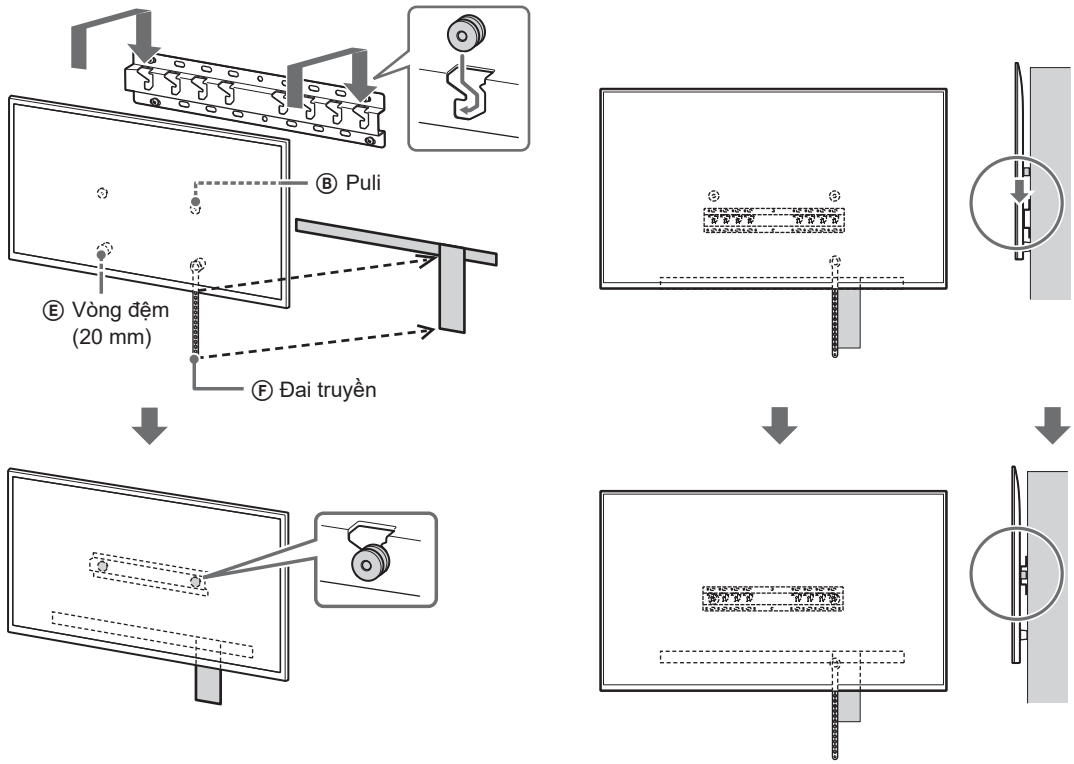

3 Không để đáy của TV trượt.

- Kéo căng đoạn chùng của Đai truyền Ⓕ và gắn chặt đai vào tường.

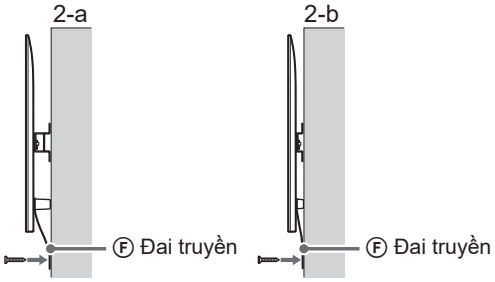

- Sử dụng vít có đường kính 5 mm hoặc tương đương (không được cung cấp).

Lưu ý

- Cố gắng kéo phần dưới cùng của TV về phía bạn một chút để đảm bảo rằng nó không di chuyển về phía trước. Nếu có bất kỳ chuyển động nào thì thiết bị chưa được cố định chính xác và Đai truyền Ⓕ sẽ phải được bắt chặt lại.

Ngoại trừ 189,3 cm (75 inch) trở lên (ngoại trừ Ai Cập)
Ngoại trừ 75 inch (189,3 cm) trở lên (chỉ áp dụng với Ai Cập)

CẢNH BÁO

- Để di chuyển TV có kích thước lớn cần có ít nhất hai người (ít nhất ba người đối với TV từ 189,3 cm (75 inch) trở lên) (ngoại trừ Ai Cập).
  Để di chuyển TV có kích thước lớn cần có ít nhất hai người (ít nhất ba người đối với TV từ 75 inch (189,3 cm) trở lên) (chỉ áp dụng với Ai Cập).

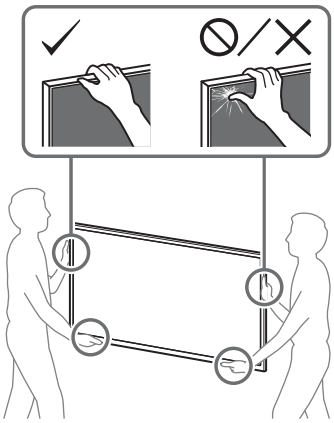

1 Nâng TV lên.

- Đối với vị trí của Puli Ⓑ để treo trên Chân đế (20) Ⓐ hoặc Khớp nối chân đế Ⓘ, hãy tham khảo “Thông số kỹ thuật” ở phần cuối của sách hướng dẫn sử dụng này để biết vị trí lắp Khớp nối chân đế Ⓘ.
- Đảm bảo rằng phía sau TV chạm vào Chân đế (20) Ⓐ hoặc Khớp nối chân đế Ⓘ khi giữ TV.

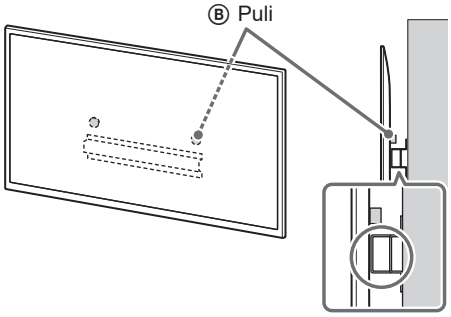

Lưu ý

- Giữ TV chắc chắn bằng cả hai tay.

2 Lắp đặt TV lên Chân đế (20) Ⓐ hoặc Khớp nối chân đế Ⓘ.

- Trượt nhẹ TV xuống và treo các Puli Ⓑ được gắn ở phía sau TV vào Chân đế (20) Ⓐ hoặc Khớp nối chân đế Ⓘ, đảm bảo xác nhận hình dạng của các lỗ.
- Sau khi lắp TV lên tường, hãy xác nhận các Puli Ⓑ được gài chắc chắn vào Chân đế (20) Ⓐ hoặc Khớp nối chân đế Ⓘ.
- Buông cả hai tay một cách chậm rãi để đảm bảo TV không rơi.

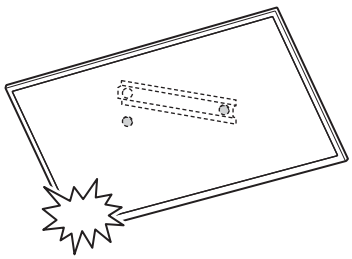

VN

Nếu chọn gắn tường chuẩn (2-a):

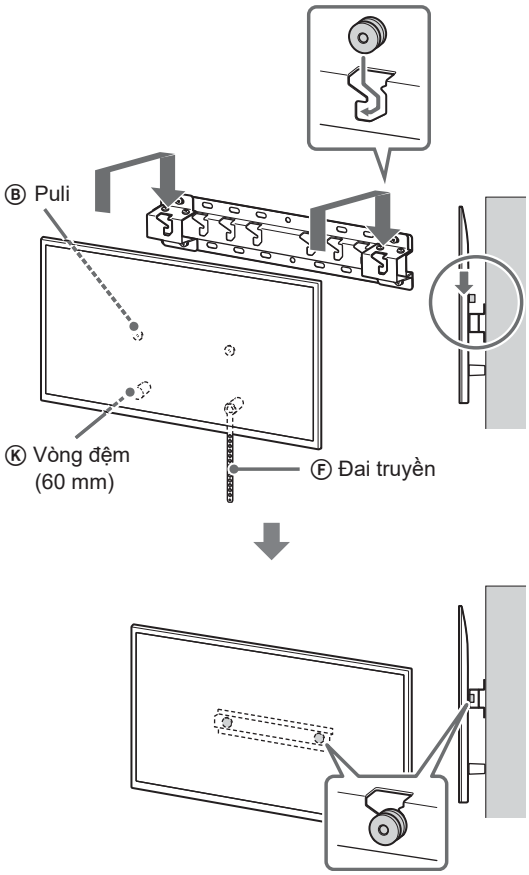

Nếu chọn gắn tường nhỏ gọn (2-b):

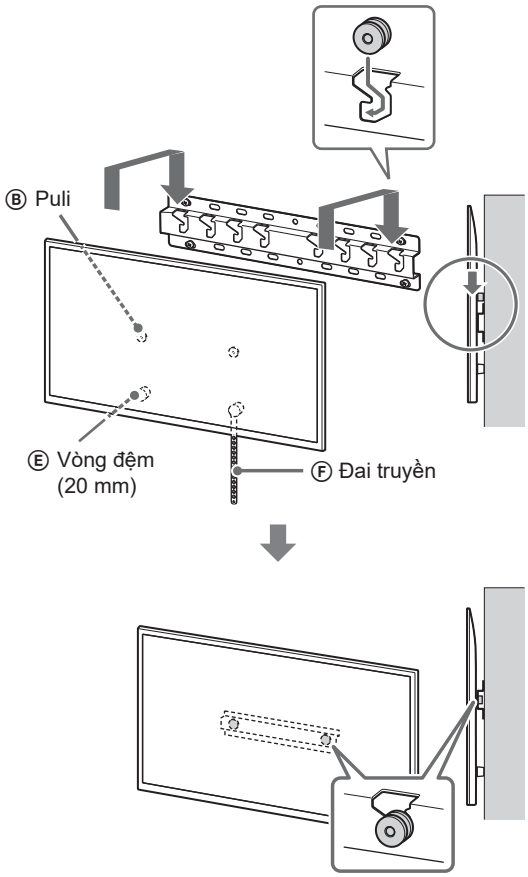

3 Không để đáy của TV trượt.

- Kéo căng đoạn chùng của Đai truyền Ⓕ và gắn chặt đai vào tường.

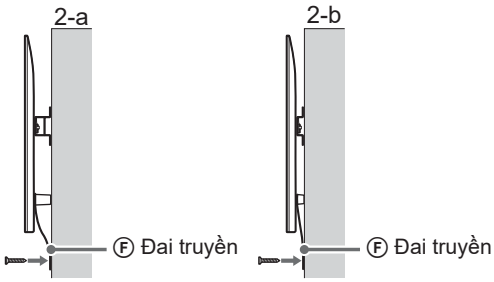

- Sử dụng vít có đường kính 5 mm hoặc tương đương (không được cung cấp).

Lưu ý

- Cố gắng kéo phần dưới cùng của TV về phía bạn một chút để đảm bảo rằng nó không di chuyển về phía trước. Nếu có bất kỳ chuyển động nào thì thiết bị chưa được cố định chính xác và Đai truyền Ⓕ sẽ phải được bắt chặt lại.

Xác nhận hoàn thành việc lắp đặt

Kiểm tra các điểm sau.

- Các Puli Ⓑ được treo chắc chắn lên Chân đế (20) Ⓐ hoặc Khớp nối chân đế Ⓘ.
- Dây và cáp không bị vặn xoắn hoặc bó kẹp.
- Đai truyền Ⓕ chặt chứ không bị chùng.

CẢNH BÁO

- Việc đặt dây nguồn, v.v. không phù hợp có thể gây cháy hoặc điện giật do chập điện. Đảm bảo xác nhận hoàn thành việc lắp đặt một cách an toàn.

Thông tin khác

Khi tháo TV, hãy đảo ngược quy trình lắp đặt trước đó.

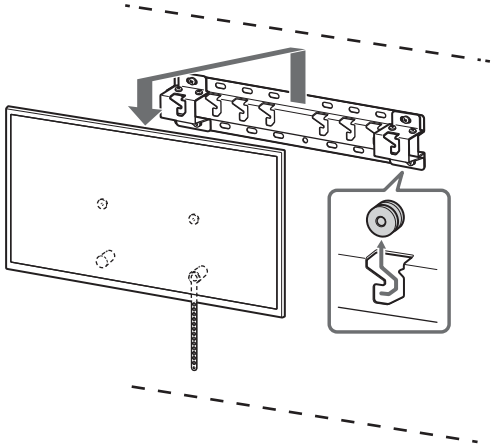

CẢNH BÁO

- Để di chuyển TV có kích thước lớn cần có ít nhất hai người (ít nhất ba người đối với TV từ 189,3 cm (75 inch) trở lên) (ngoại trừ Ai Cập).
  Để di chuyển TV có kích thước lớn cần có ít nhất hai người (ít nhất ba người đối với TV từ 75 inch (189,3 cm) trở lên) (chỉ áp dụng với Ai Cập).

VN

ข้อมูลการติดตั้งเมื่อใช้อุปกรณ์ยึดติดผนังของ Sony (SU-WL450)

รุ่นที่รองรับ*1*2:
*1 เมื่อดูรุ่นตามจริง “x”/“xx” จะแสดงหมายเลขและ/หรืออักขระเฉพาะของแต่ละรุ่น
*2 สำหรับบางภูมิภาค/ประเทศเท่านั้น

K-85XR9xM2 / 85XR7xM2 / 75XR9xM2 / 75XR7xM2 / 65XR9xM2 / 65XR7xM2 / 55XR7xM2 / 50XR7xM2

Y-85XR9xM2 / 85XR7xM2 / 75XR9xM2 / 75XR7xM2 / 65XR9xM2 / 65XR7xM2 / 55XR7xM2 / 50XR7xM2

FW-85BZ4xP / 85BZ3xP / 75BZ4xP / 75BZ3xP / 65BZ4xP / 65BZ3xP / 55BZ4xP / 55BZ3xP / 50BZ3xP / 43BZ3xP

ชื่อผลิตภัณฑ์ “ทีวี” ที่แสดงในคู่มือนี้อาจแตกต่างกันไปในแต่ละรุ่น โปรดดูคู่มือการใช้งานหรือคู่มืออ้างอิงสำหรับชื่อผลิตภัณฑ์ที่แท้จริง

สำหรับลูกค้า
เพื่อเหตุผลทางการป้องกันผลิตภัณฑ์และความปลอดภัย Sony แนะนำให้ดำเนินการติดตั้งทีวีของท่านโดยตัวแทนจำหน่ายของ Sony หรือผู้รับเหมาที่ได้รับการอนุญาต อย่าพยายามติดตั้งด้วยตัวท่านเอง

สำหรับตัวแทนจำหน่าย Sony และผู้รับติดตั้ง
ใส่ใจระมัดระวังเรื่องความปลอดภัยเป็นพิเศษระหว่างทำการติดตั้งดูแลรักษาและตรวจสอบผลิตภัณฑ์นี้ตามระยะเวลา

การติดตั้งผลิตภัณฑ์นี้จำเป็นต้องมีความเชี่ยวชาญที่เพียงพอ โดยเฉพาะกับการพิจารณาความแข็งแรงของผนังที่จะรองรับน้ำหนักของทีวี ควรให้ตัวแทนจำหน่ายหรือผู้ติดตั้งที่ได้รับอนุญาตจาก Sony ให้เป็นผู้ติดตั้งผลิตภัณฑ์นี้เข้ากับผนัง และใส่ใจในความปลอดภัยระหว่างการติดตั้งอย่างเพียงพอ Sony จะไม่รับผิดชอบต่อความเสียหายหรือการบาดเจ็บที่เกิดขึ้น จากการทำงานผิดพลาดหรือการติดตั้งที่ไม่เหมาะสม

ปฏิบัติตามคู่มือของอุปกรณ์ยึดติดผนัง คู่มือการตั้งค่าของทีวี และคำแนะนำในคู่มือนี้เพื่อให้เกิดความปลอดภัยและติดตั้งได้ถูกต้อง

อุปกรณ์ยึดติดผนัง

ว่าด้วยความปลอดภัย

ขอบคุณที่อุดหนุนผลิตภัณฑ์ของเรา

สำหรับลูกค้า

การติดตั้งทีวีบนผนัง

⚠ คำเตือน

การติดตั้งต้องดำเนินการโดยช่างผู้ชำนาญเท่านั้น

ผลิตภัณฑ์นี้ควรได้รับการติดตั้งโดยช่างติดตั้งมืออาชีพที่ผ่านการฝึกอบรมการกำหนดความแข็งแรงของผนังว่าจะสามารถรับน้ำหนักของทีวีได้ หากยึดไว้อย่างไม่เหมาะสมระหว่างการติดตั้ง ทีวีอาจหล่นลงมาและทำให้เกิดการบาดเจ็บสาหัสได้ Sony ไม่รับผิดชอบต่อความเสียหายหรืออาการบาดเจ็บใดๆ ที่มีสาเหตุจากการใช้งานไม่ถูกต้อง การติดตั้งไม่ถูกต้อง หรือการติดตั้งกับผลิตภัณฑ์อื่นๆ นอกเหนือจากที่ระบุไว้ โดยไม่กระทบต่อสิทธิทางกฎหมายใดๆ (ถ้ามี)

สำหรับตัวแทนจำหน่าย Sony

การติดตั้งผลิตภัณฑ์ต้องอาศัยความชำนาญเป็นพิเศษ โปรดศึกษาคู่มือการใช้งานฉบับนี้อย่างละเอียดเพื่อทำการติดตั้งผลิตภัณฑ์ได้อย่างปลอดภัย Sony ไม่รับผิดชอบต่อความเสียหายหรือการบาดเจ็บใดๆ อันเกิดจากการใช้งานหรือการติดตั้งที่ไม่ถูกวิธี โปรดมอบหนังสือคู่มือวิธีใช้นี้แก่ลูกค้าภายหลังการติดตั้ง

คู่มือการใช้งานฉบับนี้แสดงวิธีการใช้งานผลิตภัณฑ์อย่างถูกต้องรวมทั้งข้อปฏิบัติที่สำคัญที่จำเป็นเพื่อป้องกันไม่ให้เกิดอุบัติเหตุ ท่านควรอ่านและทำความเข้าใจคู่มืออย่างถี่ถ้วน พร้อมทั้งปฏิบัติตามคำแนะนำทุกข้อในคู่มือการใช้งานเล่มนี้ การละเลยไม่ปฏิบัติตามอาจส่งผลให้เกิดการบาดเจ็บสาหัสหรือทรัพย์สินเสียหายและอาจทำให้การรับประกันเป็นโมฆะได้ พร้อมทั้งเก็บหนังสือคู่มือฉบับนี้ไว้ใช้อ้างอิงในอนาคต

ผลิตภัณฑ์ของ Sony ได้รับการออกแบบโดยคำนึงถึงความปลอดภัย อย่างไรก็ตามในกรณีที่ใช้งานผลิตภัณฑ์อย่างไม่ถูกต้อง อาจทำให้เกิดการบาดเจ็บสาหัสจากไฟไหม้ ไฟดูด ผลิตภัณฑ์ล้มใส่ หรือผลิตภัณฑ์ตกกระแทกพื้น โปรดศึกษาข้อปฏิบัติเพื่อความปลอดภัยเพื่อป้องกันอุบัติเหตุตามที่ระบุข้างต้น

ข้อควรระวัง

ผลิตภัณฑ์ที่กำหนด

อุปกรณ์ยึดติดผนังได้รับการออกแบบมาเพื่อใช้งานกับผลิตภัณฑ์ทีวีที่ระบุไว้ สำหรับทีวี โปรดดูคู่มือการใช้งานหรือคู่มืออ้างอิงเพื่อให้แน่ใจว่าสามารถใช้อุปกรณ์ยึดติดผนังได้

สำหรับลูกค้า

คำเตือน

หากไม่ปฏิบัติตามข้อควรระวังต่อไปนี้ อาจทำให้เกิดการบาดเจ็บสาหัสหรือเสียชีวิตจากเพลิงไหม้ ไฟฟ้าช็อต หรืออุปกรณ์ตกหล่นได้

โปรดแน่ใจว่าได้ติดต่อตัวแทนที่ ได้รับการรับรองเพื่อทำการติดตั้งและระมัดระวังอย่าให้เด็กอยู่ใกล้ขณะติดตั้ง

หากท่านติดตั้งอุปกรณ์ยึดติดผนังหรือทีวีไม่ถูกต้อง อุบัติเหตุต่อไปนี้อาจเกิดขึ้นได้ และต้องแน่ใจว่าได้ให้ตัวแทนที่ได้รับการรับรองเท่านั้นเป็นผู้ทำการติดตั้ง

- ทีวีอาจตกหล่นและทำให้ได้รับบาดเจ็บสาหัส เช่น รอยฟกช้ำหรือกระดูกหักได้
- หากผนังที่จะทำการติดตั้งอุปกรณ์ยึดติดผนังไม่มั่นคง ไม่เรียบหรือไม่อยู่ในแนวตั้งฉากกับพื้น อาจทำให้เครื่องหล่นลงและเกิดการบาดเจ็บหรือทรัพย์สินเสียหายได้ ผนังต้องสามารถรองรับน้ำหนักได้ไม่น้อยกว่า 4 เท่าของน้ำหนักทีวี
  (ดูน้ำหนักของทีวีได้จากคู่มือการใช้งานหรือคู่มืออ้างอิงของทีวี)
- หากติดตั้งอุปกรณ์ยึดติดผนังลงบนผนังอย่างไม่มั่นคง อาจทำให้เครื่องหล่นลงและเกิดการบาดเจ็บหรือทรัพย์สินเสียหายได้

โปรดแน่ใจว่าได้ติดต่อตัวแทนที่ได้รับการรับรองเพื่อทำการเคลื่อนย้ายหรือถอดทีวี

หากบุคคลอื่นที่ไม่ใช่ตัวแทนที่ได้รับการรับรองเป็นผู้ทำการเคลื่อนย้ายหรือถอดทีวี อาจทำให้เครื่องหล่นลงและเกิดการบาดเจ็บหรือทรัพย์สินเสียหายได้ ต้องใช้คนจำนวนสองคนหรือมากกว่า (สามคนหรือมากกว่าสำหรับทีวีรุ่น 189.3 ซม. (75 นิ้ว) ขึ้นไป) สำหรับการเคลื่อนย้ายชุดทีวีขนาดใหญ่ (ยกเว้นอียิปต์) ต้องใช้คนจำนวนสองคนหรือมากกว่า (สามคนหรือมากกว่าสำหรับทีวีรุ่น 75 นิ้ว (189.3 ซม.) ขึ้นไป) สำหรับการเคลื่อนย้ายชุดทีวีขนาดใหญ่ (อียิปต์เท่านั้น)

อย่าถอดสกรูหรือชิ้นส่วนอื่นๆ หลังจากติดตั้งเข้ากับทีวีแล้ว

การกระทำเช่นนั้นอาจทำให้ทีวีหล่นและทำให้เกิดการบาดเจ็บหรือทรัพย์สินเสียหายได้

อย่าดัดแปลงชิ้นส่วนต่างๆ ของ อุปกรณ์ยึดติดผนัง

การกระทำเช่นนั้นอาจทำให้อุปกรณ์ยึดติดผนังหล่นและทำให้เกิดการบาดเจ็บหรือทรัพย์สินเสียหายได้

ห้ามติดตั้งอุปกรณ์อื่นนอกเหนือ จากผลิตภัณฑ์ที่ระบุไว้

อุปกรณ์ยึดติดผนังถูกออกแบบมาเพื่อใช้กับผลิตภัณฑ์ที่ระบุไว้เท่านั้น หากท่านติดตั้งอุปกรณ์อื่นนอกเหนือจากที่ระบุไว้ อุปกรณ์นั้นอาจหล่นลงหรือแตกชำรุด ทำให้เกิด การบาดเจ็บหรือทรัพย์สินเสียหายได้

อย่าเพิ่มน้ำหนักอื่นๆ นอกเหนือ จากทีวีลงบนอุปกรณ์ยึดติดผนัง ห้ามเขย่าทีวีไปทางซ้าย/ขวา, เขย่าขึ้น/ลง

การกระทำเช่นนั้นอาจทำให้ทีวีหล่นและทำให้เกิดการบาดเจ็บหรือทรัพย์สินเสียหายได้

อย่าพิงหรือโหนทีวี

อย่าพิงหรือโหนทีวี เพราะอาจทำให้ทีวีหล่นใส่ตัวท่านและเกิดการบาดเจ็บรุนแรงได้

ข้อควรระวัง

หากไม่ปฏิบัติตามข้อควรระวังต่อไปนี้อาจทำให้เกิดการบาดเจ็บหรือทรัพย์สินเสียหายได้

- โปรดเก็บชิ้นส่วนที่ไม่ได้ใช้ไว้ในที่ปลอดภัยเพื่อใช้ในอนาคต
  เก็บให้พ้นมือเด็ก

อย่าใช้แรงกดลงบนผลิตภัณฑ์มากเกินไป ขณะทำความสะอาดหรือดูแลรักษาผลิตภัณฑ์

อย่าใช้แรงกดลงที่ด้านบนของทีวีมากเกินไป การกระทำเช่นนั้นอาจทำให้ทีวีหล่นและทำให้เกิดการบาดเจ็บหรือทรัพย์สินเสียหายได้

TH

ข้อควรระวัง

- หากท่านใช้ทีวีที่ติดตั้งอยู่กับอุปกรณ์ยึดติดผนังต่อเนื่องกันเป็นเวลานาน ส่วนผนังด้านหลังหรือด้านบนของทีวีอาจมีสีเปลี่ยนไป หรือวอลเปเปอร์ในบริเวณดังกล่าวอาจหลุดออก ขึ้นอยู่กับวัสดุของผนังในบริเวณ ดังกล่าว
- หากท่านถอดอุปกรณ์ยึดติดผนังออกหลังจากที่ได้ทำการติดตั้งไปแล้วบนผนัง จะปรากฏรูของสกรูเหลืออยู่บนผนัง
- อย่าใช้งานอุปกรณ์ยึดติดผนังในบริเวณที่ได้รับแรงสั่นสะเทือน

วิธีติดตั้งอุปกรณ์ยึดติดผนัง

สำหรับตัวแทนจำหน่าย Sony

คำเตือน

ต่อไปนี้เป็นคำแนะนำสำหรับตัวแทนจำหน่าย Sony เท่านั้น โปรดทำความเข้าใจกับข้อปฏิบัติด้านความปลอดภัยข้างต้นและคำนึงถึงเรื่องความปลอดภัย เป็นพิเศษระหว่างทำการติดตั้งบำรุงรักษาและตรวจสอบผลิตภัณฑ์

อย่าติดตั้งอุปกรณ์ยึดติดผนังบนบริเวณผนังที่ทำให้ส่วนมุมหรือด้านข้างของทีวียื่นออกมาจากส่วนระนาบของผนัง

อย่าติดตั้งอุปกรณ์ยึดติดผนังบนบริเวณผนัง อย่างเช่น เสา ซึ่งส่วนมุมหรือด้านข้างของทีวีจะยื่นออกมาจากส่วนระนาบของผนัง เพราะหากมีบุคคลหรือวัตถุใดชนเข้ากับส่วนมุมหรือด้านข้างของทีวีที่ยื่นออกมาดังกล่าว อาจทำให้เกิดการบาดเจ็บหรือทรัพย์สินเสียหายได้

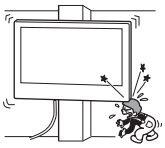

อย่าติดตั้งทีวีไว้เหนือหรือใต้เครื่องปรับอากาศ

หากทีวีโดนน้ำที่รั่วออกมาหรือโดนกระแสอากาศจากเครื่องปรับอากาศต่อเนื่องเป็นเวลานาน อาจทำให้เกิดไฟไหม้ ไฟฟ้าลัดวงจร หรือทำให้ทีวีเสียหายได้

โปรดตรวจสอบให้แน่ใจว่าได้ติดตั้งอุปกรณ์ยึดติดผนังเข้ากับผนังให้แน่นตามคำแนะนำในคู่มือการใช้งานฉบับนี้

หากมีสกรูตำแหน่งใดหลวมหรือหลุดออกอุปกรณ์ยึดติดผนังอาจหล่นลง ทำให้เกิดการบาดเจ็บหรือทรัพย์สินเสียหายได้ โปรดแน่ใจว่าได้ใช้สกรูที่เหมาะสมกับชนิดของวัสดุของผนังและติดตั้งอุปกรณ์ให้แน่น โดยใช้สกรูที่มี ขนาดเส้นผ่าศูนย์กลาง 8 มม. (หรือ เทียบเท่า) จำนวนไม่น้อยกว่าสี่ตัว

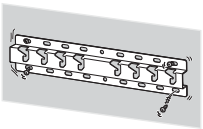

โปรดตรวจสอบให้แน่ใจว่าได้ใช้สกรูที่ให้มาและทำการติดตั้งชิ้นส่วนต่าง ๆอย่างถูกต้องตามคำแนะนำที่ระบุไว้ในคู่มือการใช้งานฉบับนี้ หากท่านใช้อุปกรณ์อื่นทดแทน ทีวีอาจ หล่นและทำให้เกิดการบาดเจ็บแก่ร่างกายหรือทีวีเสียหายได้

โปรดตรวจสอบให้แน่ใจว่าได้ประกอบอุปกรณ์ยึดติดผนังอย่าง ถูกต้องตามลำดับขั้นตอนที่อธิบายไว้ในคู่มือการใช้งานฉบับนี้

หากมีสกรูตำแหน่งใดหลวมหรือหลุดออก ทีวีอาจหล่นลง และทำให้เกิดการบาดเจ็บแก่ร่างกายหรือทีวีเสียหายได้

โปรดแน่ใจว่าได้ขันสกรูให้แน่นในตำแหน่งที่กำหนด

หากไม่ได้ดำเนินการข้างต้น อาจเป็นเหตุให้ทีวีหล่นและทำให้เกิดการบาดเจ็บแก่ร่างกายหรือทีวีเสียหายได้

ระมัดระวังอย่าให้ทีวีโดนกระแทกระหว่างการติดตั้ง

หากทีวีโดนกระแทก หน้าจออาจหล่นหรือแตกเสียหาย และอาจทำให้เกิดการบาดเจ็บอีกด้วย

โปรดแน่ใจว่าได้ติดตั้งทีวีบนผนังที่เรียบและได้ฉากกับพื้น

หากไม่ได้ดำเนินการข้างต้น อาจเป็นสาเหตุให้ทีวีหล่นและทำให้เกิดการบาดเจ็บ

หลังจากติดตั้งทีวีอย่างถูกต้องแล้ว ให้เก็บสายเคเบิ้ลให้ถูกต้อง

หากบุคคลหรือวัตถุใด ๆ สะดุดโดนสายเคเบิ้ล อาจทำให้เกิดการบาดเจ็บหรือเกิดความเสียหายกับทีวีได้

อย่าให้สายไฟ AC หรือสายเคเบิ้ลสำหรับการเชื่อมต่อถูกหนีบ

หากสายไฟ AC หรือสายเคเบิ้ลสำหรับการเชื่อมต่อถูกหนีบอยู่ระหว่างเครื่องกับผนัง หรือสายพับหรือบิดอย่างรุนแรง ฉนวนภายในสายอาจหลุดออกมาและเกิดไฟฟ้าลัดวงจรหรือไฟรั่ว ซึ่งเป็นสาเหตุให้เกิดไฟไหม้หรือไฟดูดได้

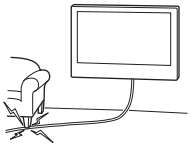

สกรูสำหรับยึดอุปกรณ์ยึดติดผนังเข้ากับผนังไม่ได้รวมอยู่ในชุดอุปกรณ์

เลือกใช้สกรูที่เหมาะสมกับวัสดุและโครงสร้างของผนังเมื่อทำการติดตั้งอุปกรณ์ยึดติดผนัง

ก่อนเริ่มดำเนินการ

- ภาพประกอบของทีวีที่แสดงในคู่มือฉบับนี้เป็นเพียงตัวอย่างที่ใช้เพื่อให้คำอธิบายที่ชัดเจนเกี่ยวกับการใช้งาน ภาพประกอบอาจแตกต่างจากทีวีจริงของคุณ

ผนังของท่านทำจากอะไร

อันดับแรกให้ตรวจสอบประเภทของผนังที่จะติดตั้งทีวี

ผนังยิปซั่มที่มีแกนยึด	ผนังคอนกรีตหรืออิฐบล็อก
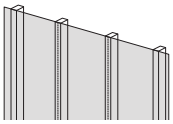	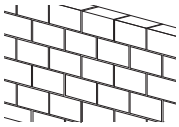
ข้อควรระวัง • ความหนาสูงสุดของผนังยิปซั่ม: 16 มม. • ตรวจสอบให้แน่ใจว่าแกนยึดไม้ด้านในมีขนาดอย่างน้อย 51 มม. × 102 มม. สำหรับขนาดทั่วไป หรือ 38 มม. × 89 มม. สำหรับขนาดเดิม	**ข้อควรระวัง** • ติดตั้งอุปกรณ์ยึดติดผนังลงบนผนังคอนกรีตโดยตรง • ตรวจสอบให้แน่ใจว่าผนังคอนกรีตมีความหนาอย่างน้อย 203 มม. • ตรวจสอบให้แน่ใจว่าอิฐบล็อกแต่ละก้อนมีขนาดอย่างน้อย 203 มม. × 203 มม. × 406 มม.

TH

ตรวจสอบชิ้นส่วน

ชิ้นส่วนประกอบให้มาพร้อมกับ SU-WL450

- ตรวจสอบว่าได้รับชิ้นส่วนครบทั้งหมด
- ชิ้นส่วนบางอย่าอาจจะไม่สามารถใช้กับรุ่นของคุณได้

Ⓐ ฐานรอง (20) (×1) 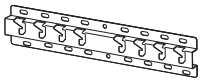	Ⓑ พูลเล่ย์ (×2)	Ⓒ สกรู (+PSW 6 × 20) (×4)	Ⓓ สกรู (+PSW 4 × 20) พร้อมปลอก (×2)
Ⓔ แผ่นรอง (20 มม.) (×2)	Ⓕ สายรัด (×1)	Ⓖ ปลอก (20) (M4) (×2)	Ⓗ สกรู (+PSW 4 × 20) (×2)
Ⓘ อะแด็ปเตอร์ฐานรอง (×2)	Ⓙ สกรู (+PSW 4 × 10) (×8)	Ⓚ แผ่นรอง (60 มม.) (×2)	Ⓛ สกรู (+PSW 6 × 50) (×2) 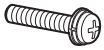
Ⓜ ปลอก (M4) (×2)	Ⓝ สกรู (+PSW 4 × 50) (×2)		

ให้มาพร้อมกับทีวี

ส่วนยึดติดผนัง VS (×4)*1

*1 สำหรับบางภูมิภาค/ประเทศ/รุ่นเท่านั้น

เตรียมพร้อมสำหรับการติดตั้ง

- ควรเตรียมคู่มือการใช้งานหรือคู่มืออ้างอิงของทีวีและคู่มือการตั้งค่าให้พร้อมก่อนทำการติดตั้ง
- ตรวจสอบตำแหน่งติดตั้งของทีวีท่าน
- เตรียมสกรูขนาดเส้นผ่านศูนย์กลาง 8 มม. จำนวนสี่ตัวหรือมากกว่า และสกรูขนาดเส้นผ่านศูนย์กลาง 5 มม. หรือเทียบเท่า เลือกสกรูที่เหมาะสมกับวัสดุของผนัง
- โปรดเตรียมเครื่องมือต่อไปนี้:

*1	5.5 มม. 10 มม.		
*2		1.5 N·m {15 kgf·cm}	*3 1.5 N·m {15 kgf·cm}
	*2 (×4)	(×4) 8 มม. × 60 มม.	5 มม.
*4			

*1 สำหรับผนังยิปซั่มที่มีแกนยึดเท่านั้น

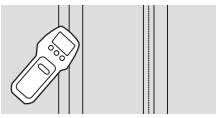

*2 สำหรับผนังคอนกรีตหรืออิฐบล็อกเท่านั้น

*3 ขึ้นอยู่กับรุ่น

*4 เฉพาะทีวีที่มีขนาดตั้งแต่ 189.3 ซม. (75 นิ้ว) ขึ้นไป (ยกเว้นอียิปต์)
เฉพาะทีวีที่มีขนาดตั้งแต่ 75 นิ้ว (189.3 ซม.) ขึ้นไป (อียิปต์เท่านั้น)

TH

การติดตั้งอุปกรณ์ยึดติดผนังเข้ากับผนัง

1 เลือกตำแหน่งสำหรับติดตั้ง

ตรวจสอบให้แน่ใจว่าผนังมีพื้นที่เพียงพอสำหรับทีวีและสามารถรองรับน้ำหนักได้อย่างน้อย 4 เท่าของน้ำหนักทีวี ดูน้ำหนักของทีวีได้จากคู่มือการใช้งานหรือคู่มืออ้างอิงของทีวี

หมายเหตุ

- เมื่อติดตั้งทีวีของท่านเข้ากับผนัง ด้านบนของทีวีจะเอียงมาข้างหน้าเล็กน้อย
- เราขอแนะนำให้ท่านตรวจสอบตำแหน่งของทีวีในสภาพแวดล้อมที่รับชม

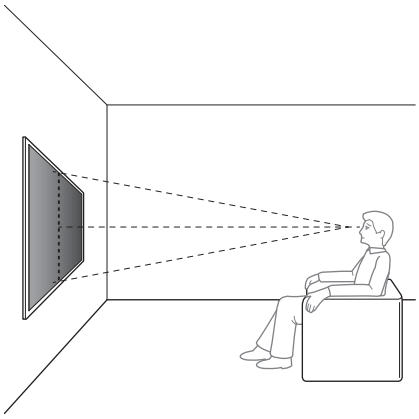

2 เลือกรูปแบบการยึดผนังดังที่แสดงไว้ด้านล่าง

2-a: การติดตั้งแบบมาตรฐาน

2-b: การติดตั้งแบบประหยัดพื้นที่

- โปรดดู "ข้อมูลจำเพาะ" ในตอนท้ายของคู่มือการใช้งาน เพื่อดูข้อมูลการวัดสำหรับการติดตั้งอุปกรณ์ยึดติดผนังเข้ากับผนัง

คำเตือน

- เมื่อเลือก 2-b การเข้าถึงขั้วต่อด้านจะถูกจำกัด

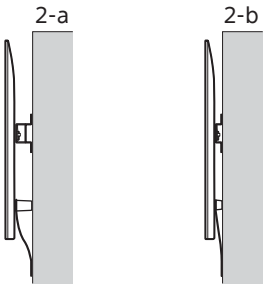

3 หากเลือกการติดตั้งแบบมาตรฐาน (2-a):

ประกอบอะแด็ปเตอร์ฐานรอง Ⓘ เข้ากับฐานรอง (20) Ⓐ โดยใช้สกรู (+PSW 4 × 10) Ⓙ

- โปรดดู "ข้อมูลจำเพาะ" ในตอนท้ายของคู่มือการใช้งานนี้เกี่ยวกับตำแหน่งการประกอบอะแด็ปเตอร์ฐานรอง Ⓘ

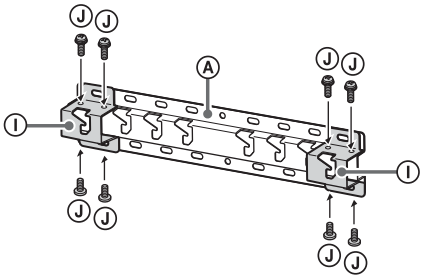

เช่น: การประกอบอะแด็ปเตอร์ฐานรอง Ⓘ เข้าที่ตำแหน่ง "a"

หากเลือกการติดตั้งแบบประหยัดพื้นที่ (2-b):

ให้ข้ามขั้นตอนนี้

4 เลือกตำแหน่งของสกรูเพื่อทำการติดตั้งฐานรอง (20) Ⓐ

- โปรดดู "ข้อมูลจำเพาะ"

คำเตือน

- ตรวจสอบความแข็งแรงของผนังที่จะใช้ติดตั้งทีวี หากจำเป็นให้เสริมความแข็งแรงของผนังให้เพียงพอ
- ผนังที่ใช้ติดตั้งทีวีต้องสามารถรองรับน้ำหนักได้ไม่น้อยกว่า **4 เท่า**ของน้ำหนักทีวี (ดูน้ำหนักของทีวีได้จากคู่มือการใช้งานหรือคู่มืออ้างอิงของทีวี)

หากเลือกการติดตั้งแบบมาตรฐาน (2-a):

ใช้ตำแหน่งรูของอะแด็ปเตอร์ฐานรอง Ⓘ

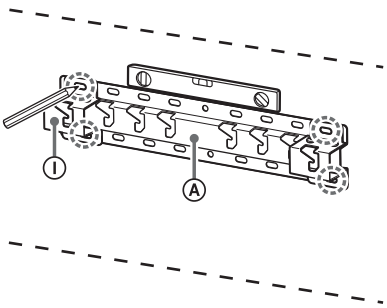

เช่น: การทำเครื่องหมายตำแหน่ง "a" เพื่อประกอบฐานรอง (20) Ⓐ

หากเลือกการติดตั้งแบบประหยัดพื้นที่ (2-b):

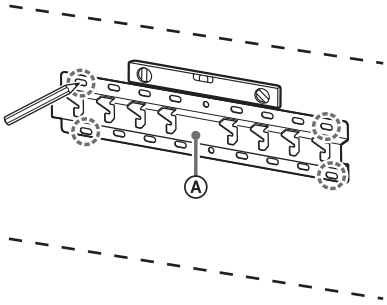

เช่น: การทำเครื่องหมายตำแหน่ง “a” เพื่อประกอบฐานรอง (20) Ⓐ

5 เจาะรูนำร่องบนเครื่องหมาย

ตรวจสอบให้แน่ใจว่าตำแหน่งบนผนังที่จะเจาะรูนั้นแข็งแรงพอที่จะรองรับน้ำหนักอย่างน้อยสี่เท่าของทีวี

การเจาะผนังยิปซั่มที่มีแกนยึด:

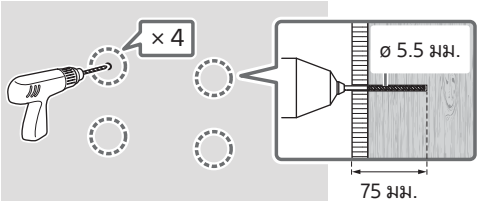

หมายเหตุ

- ต้องเจาะรูนำร่องให้มีความลึก 75 มม. โดยใช้ดอกสว่านขนาดเส้นผ่านศูนย์กลาง 5.5 มม.

การเจาะผนังคอนกรีตหรืออิฐบล็อก:

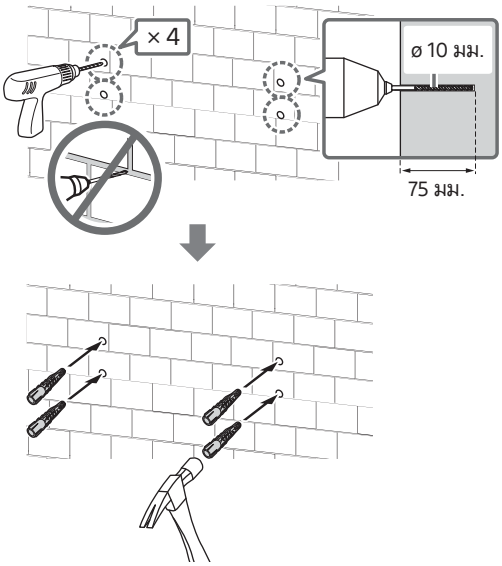

หมายเหตุ

- ต้องเจาะรูนำร่องให้มีความลึก 75 มม. โดยใช้ดอกสว่านขนาดเส้นผ่านศูนย์กลาง 10 มม.

6 ติดตั้งฐานรอง (20) Ⓐ บนผนังโดยใช้สกรู (ไม่ได้ให้มา) ที่เหมาะสม

หมายเหตุ

- ใช้สกรูขนาดเส้นผ่าศูนย์กลาง 8 มม. หรือเทียบเท่า (ไม่มีมาให้) จำนวนไม่น้อยกว่าสี่ตัว
- ใช้เครื่องมือวัดระดับในการตรวจสอบว่าฐานรอง (20) Ⓐ ได้ระดับหรือไม่

หากเลือกการติดตั้งแบบมาตรฐาน (2-a):

ประกอบสกรูทั้งสี่ตัวในร่องของอะแด็ปเตอร์ฐานรอง Ⓘ พร้อมฐานรอง (20) Ⓐ

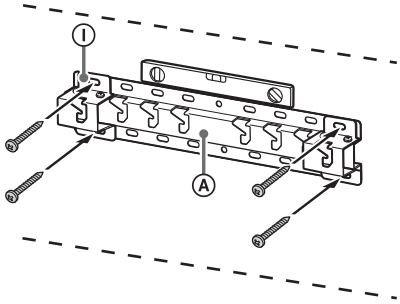

เช่น: การประกอบฐานรอง (20) Ⓐ เข้าที่ตำแหน่ง “a”

หากเลือกการติดตั้งแบบประหยัดพื้นที่ (2-b):

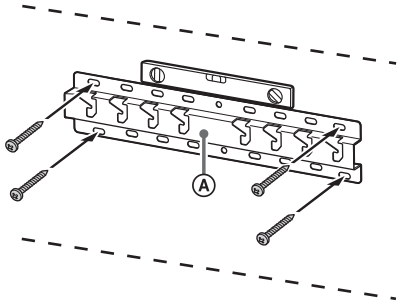

เช่น: การประกอบฐานรอง (20) Ⓐ เข้าที่ตำแหน่ง “a”

7 189.3 ซม. (75 นิ้ว) ขึ้นไป (ยกเว้นอียิปต์)
75 นิ้ว (189.3 ซม.) ขึ้นไป (อียิปต์เท่านั้น)
ทำตำแหน่งติดตั้งบนผนัง

ใช้เทปกระดาษกาวย่นหรือเทปอื่นๆ (ไม่ให้มาด้วย) ทำตำแหน่งที่จะติดตั้งทีวีโดยกำหนดให้ใกล้กับฐานรอง (20) Ⓐ หรืออะแด็ปเตอร์ฐานรอง Ⓘ

- โปรดดู “ข้อมูลจำเพาะ” ในตอนท้ายของคู่มือการใช้งานนี้เกี่ยวกับการทำเครื่องหมายบนกำแพงสำหรับตำแหน่งติดตั้งทีวี

TH

ยกเว้น 189.3 ซม. (75 นิ้ว) ขึ้นไป (ยกเว้นอียิปต์)
ยกเว้น 75 นิ้ว (189.3 ซม.) ขึ้นไป (อียิปต์เท่านั้น)
ให้ข้ามขั้นตอนนี้

เตรียมพร้อมสำหรับการติดตั้งทีวี

วิธีการใช้งานอาจแตกต่างกันไปในแต่ละรุ่น โปรดดู "การเตรียมพร้อมสำหรับติดตั้งทีวี" หน้า 523

ติดตั้งทีวีบนผนัง

189.3 ซม. (75 นิ้ว) ขึ้นไป (ยกเว้นอียิปต์) 75 นิ้ว (189.3 ซม.) ขึ้นไป (อียิปต์เท่านั้น)

คำเตือน

- ต้องใช้คนจำนวนสองคนหรือมากกว่า (สามคนหรือมากกว่าสำหรับทีวีรุ่น 189.3 ซม. (75 นิ้ว) ขึ้นไป) สำหรับการเคลื่อนย้ายชุดทีวีขนาดใหญ่ (ยกเว้นอียิปต์)
  ต้องใช้คนจำนวนสองคนหรือมากกว่า (สามคนหรือมากกว่าสำหรับทีวีรุ่น 75 นิ้ว (189.3 ซม.) ขึ้นไป) สำหรับการเคลื่อนย้ายชุดทีวีขนาดใหญ่ (อียิปต์เท่านั้น)

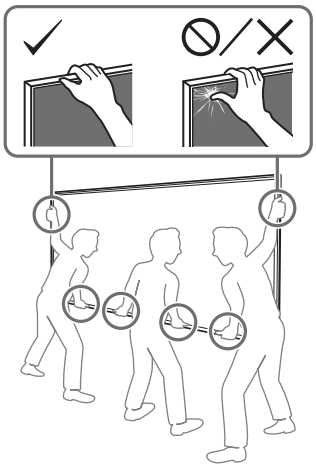

1 ยกทีวีขึ้น

- สำหรับตำแหน่งของพูลเล่ย์ Ⓑ สำหรับแขวนฐานรอง (20) Ⓐ หรืออะแด็ปเตอร์ฐานรอง Ⓘ โปรดดู "ข้อมูลจำเพาะ" ในตอนท้ายของ คู่มือการใช้งานเกี่ยวกับตำแหน่งการประกอบอะแด็ปเตอร์ฐานรอง Ⓘ
- ตรวจสอบให้แน่ใจว่าด้านหลังของทีวีแนบกับฐานรอง (20) Ⓐ หรืออะแด็ปเตอร์ฐานรอง Ⓘ ขณะที่จับทีวีไว้

หมายเหตุ

- จับทีวีให้แน่นโดยใช้ทั้งสองมือ แล้วตรวจสอบสายรัด Ⓕ และด้านล่างของทีวี โดยวางให้ตรงแนวของเทปกระดาษกาวย่นที่ติดไว้
- การยกทีวีจะต้องใช้คนยก 3 คน โดยให้คนที่อยู่ด้านหน้าทีวีเป็นผู้ให้สัญญาณในการขยับตำแหน่งทีวีให้เข้าที่

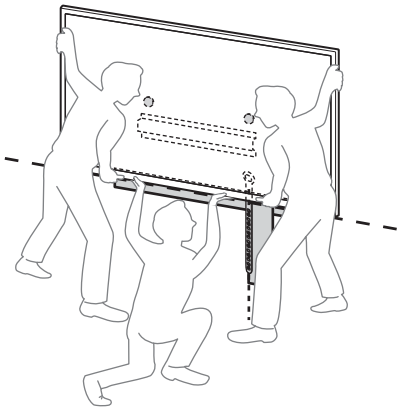

- ควรระมัดระวังเป็นพิเศษขณะติดตั้งทีวีเข้ากับผนัง โดยเฉพาะผู้ที่พยุงด้านล่างของทีวี หากไม่ระมัดระวัง ทีวีอาจตกลงมาใส่ทำให้เกิดการบาดเจ็บสาหัสหรืออาจถึงแก่ชีวิตได้

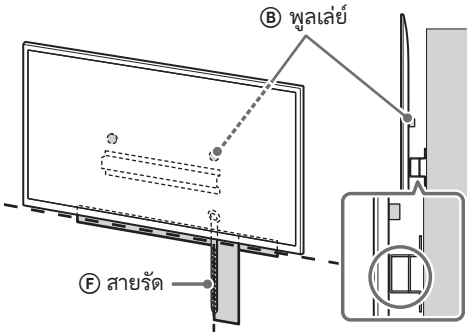

2 ติดตั้งทีวีเข้ากับฐานรอง (20) Ⓐ หรืออะแด็ปเตอร์ฐานรอง Ⓘ

- ค่อยๆ เลื่อนทีวีและแขวนพูลเล่ย์ Ⓑ ที่ติดอยู่ด้านหลังของทีวีเข้ากับฐานรอง (20) Ⓐ หรืออะแด็ปเตอร์ฐานรอง Ⓘ โดยตรวจสอบให้พอดีกับรูปร่างของรู
- หลังจากติดตั้งทีวีเข้ากับผนังแล้ว ตรวจสอบว่าพูลเล่ย์ Ⓑ ยึดสลักเข้ากับฐานรอง (20) Ⓐ หรืออะแด็ปเตอร์ฐานรอง Ⓘ ไว้แน่นหนาดีแล้ว
- ค่อยๆ ปล่อยมือออกเพื่อป้องกันไม่ให้ทีวีไม่ตกลงมา

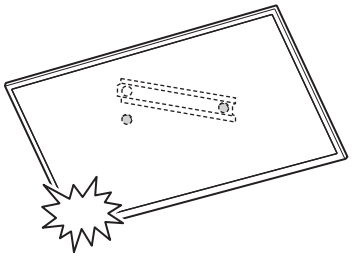

- หลังจากติดตั้งทีวีเข้ากับผนังแล้ว ให้ดึงเทปกระดาษกาวย่นหรือเทปอื่นๆ ที่ใช้ออกจากผนัง

TH

หากเลือกการติดตั้งแบบมาตรฐาน (2-a):

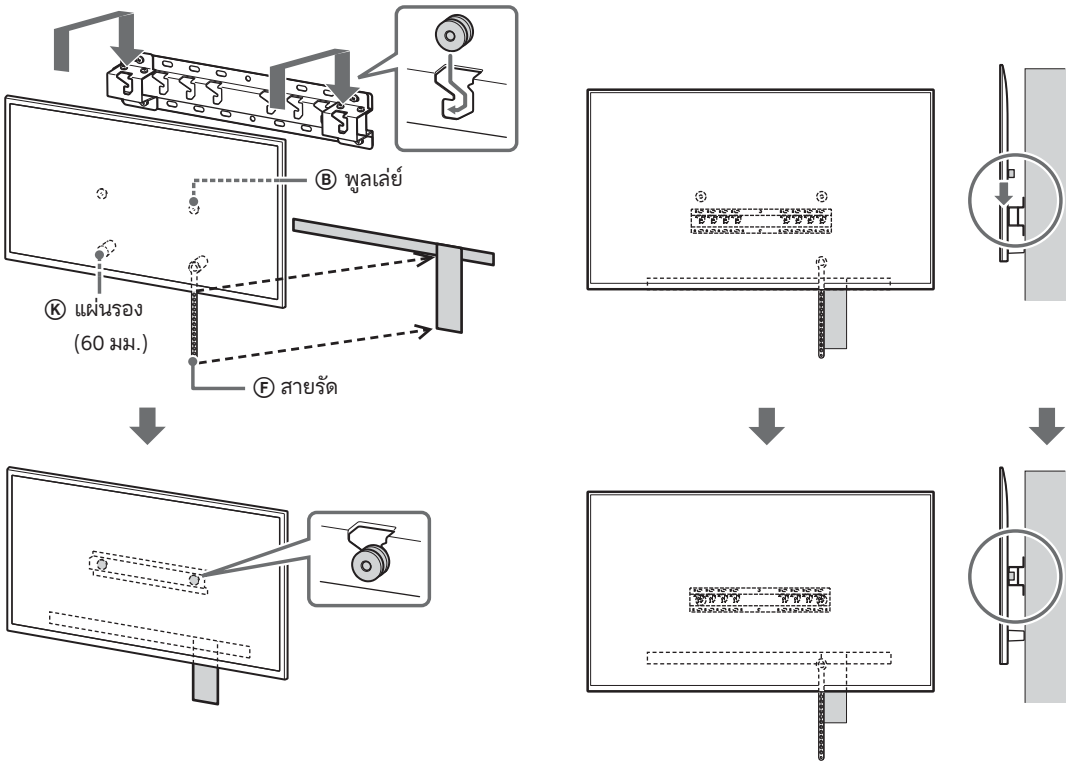

หากเลือกการติดตั้งแบบประหยัดพื้นที่ (2-b):

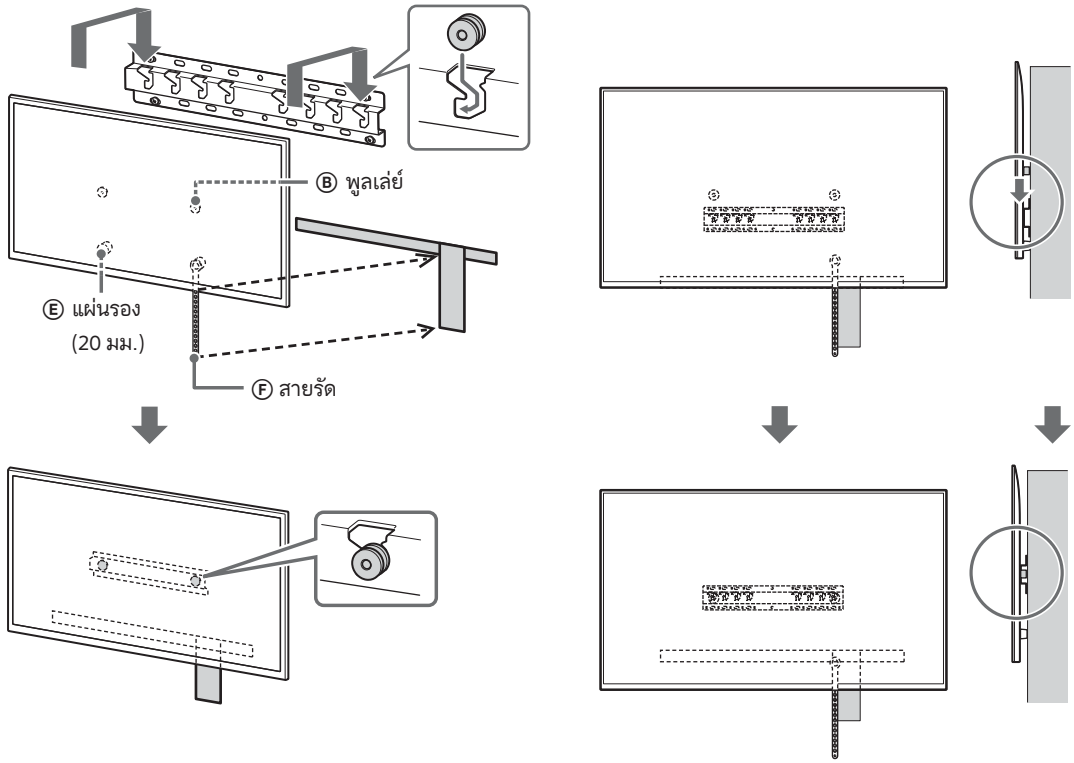

3 ป้องกันไม่ให้ส่วนล่างของทีวีเคลื่อนไหวได้

- ดึงสายรัดของสายรัด Ⓕ และผูกเข้ากับผนังให้แน่น

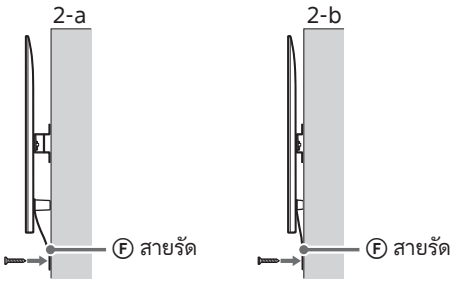

- ให้ใช้สกรูขนาดเส้นผ่านศูนย์กลาง 5 มม. หรือเทียบเท่า (ไม่ได้ให้มา)

หมายเหตุ

- พยายามดึงส่วนล่างของทีวีเข้าหาตัวคุณช้าๆ เพื่อให้แน่ใจว่าไม่ได้ขยับไปด้านหน้า หากมีการขยับแสดงว่าไม่เข้าที่ ควรดึงสายรัด Ⓕ ให้แน่นอีกครั้ง

ยกเว้น 189.3 ซม. (75 นิ้ว) ขึ้นไป (ยกเว้นอียิปต์)
ยกเว้น 75 นิ้ว (189.3 ซม.) ขึ้นไป (อียิปต์เท่านั้น)

คำเตือน

- ต้องใช้คนจำนวนสองคนหรือมากกว่า (สามคนหรือมากกว่าสำหรับทีวีรุ่น 189.3 ซม. (75 นิ้ว) ขึ้นไป) สำหรับการเคลื่อนย้ายชุดทีวีขนาดใหญ่ (ยกเว้นอียิปต์)
  ต้องใช้คนจำนวนสองคนหรือมากกว่า (สามคนหรือมากกว่าสำหรับทีวีรุ่น 75 นิ้ว (189.3 ซม.) ขึ้นไป) สำหรับการเคลื่อนย้ายชุดทีวีขนาดใหญ่ (อียิปต์เท่านั้น)

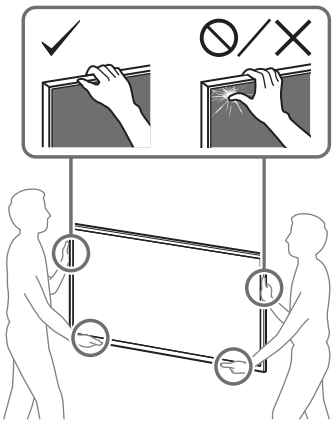

1 ยกทีวีขึ้น

- สำหรับตำแหน่งของพูลเล่ย์ Ⓑ สำหรับแขวนฐานรอง (20) Ⓐ หรืออะแด็ปเตอร์ฐานรอง Ⓘ โปรดดู "ข้อมูลจำเพาะ" ในตอนท้ายของ คู่มือการใช้งานเกี่ยวกับตำแหน่งการประกอบอะแด็ปเตอร์ฐานรอง Ⓘ
- ตรวจสอบให้แน่ใจว่าด้านหลังของทีวีแนบกับฐานรอง (20) Ⓐ หรืออะแด็ปเตอร์ฐานรอง Ⓘ ขณะที่จับทีวีไว้

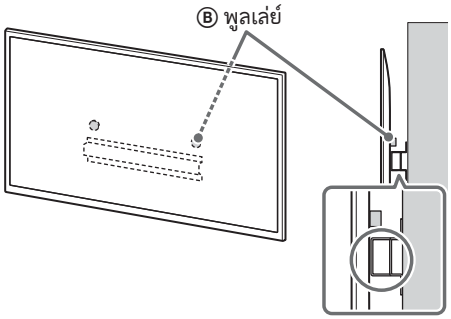

หมายเหตุ

- จับแป้นรองแบบตั้งโต๊ะให้แน่นด้วยมือทั้งสองข้าง

2 ติดตั้งทีวีเข้ากับฐานรอง (20) Ⓐ หรืออะแด็ปเตอร์ฐานรอง Ⓘ

- ค่อยๆ เลื่อนทีวีและแขวนพูลเล่ย์ Ⓑ ที่ติดอยู่ด้านหลังของทีวีเข้ากับฐานรอง (20) Ⓐ หรืออะแด็ปเตอร์ฐานรอง Ⓘ โดยตรวจสอบให้พอดีกับรูปร่างของรู
- หลังจากติดตั้งทีวีเข้ากับผนังแล้ว ตรวจสอบว่าพูลเล่ย์ Ⓑ ยึดสลักเข้ากับฐานรอง (20) Ⓐ หรืออะแด็ปเตอร์ฐานรอง Ⓘ ไว้แน่นหนาดีแล้ว
- ค่อยๆ ปล่อยมือออกเพื่อป้องกันไม่ให้ทีวีไม่ตกลงมา

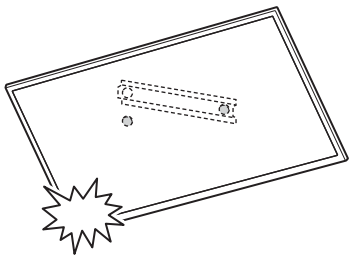

TH

หากเลือกการติดตั้งแบบมาตรฐาน (2-a):

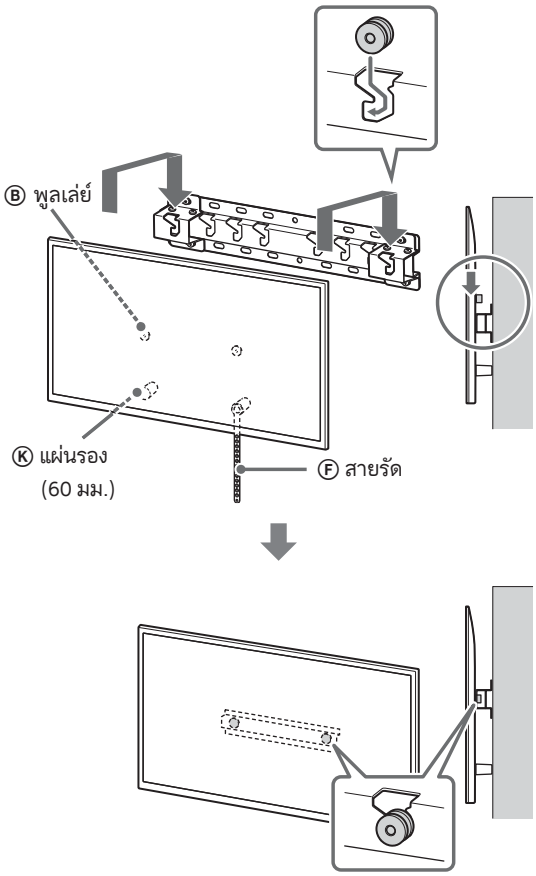

หากเลือกการติดตั้งแบบประหยัดพื้นที่ (2-b):

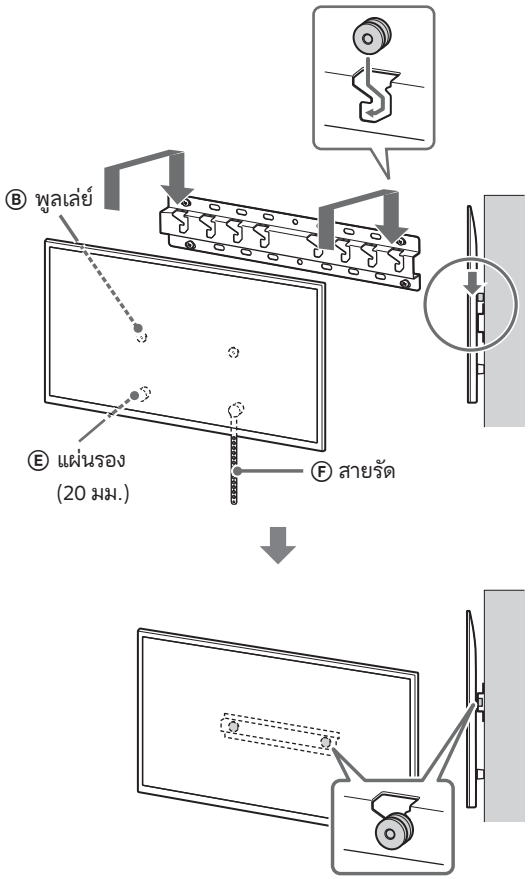

3 ป้องกันไม่ให้ส่วนล่างของทีวีเคลื่อนไหวได้

- ดึงสายรัดของสายรัด Ⓕ และผูกเข้ากับผนังให้แน่น

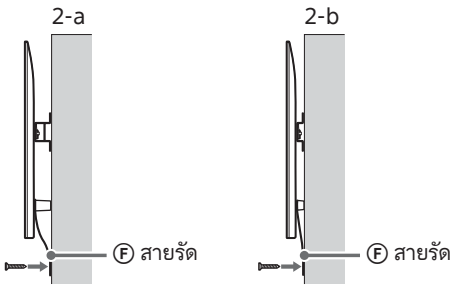

- ให้ใช้สกรูขนาดเส้นผ่านศูนย์กลาง 5 มม. หรือเทียบเท่า (ไม่ได้ให้มา)

หมายเหตุ

- พยายามดึงส่วนล่างของทีวีเข้าหาตัวคุณช้าๆ เพื่อให้แน่ใจว่าไม่ได้ขยับไปด้านหน้า หากมีการขยับแสดงว่าไม่เข้าที่ ควรดึงสายรัด Ⓕ ให้แน่นอีกครั้ง

ตรวจสอบความเรียบร้อยสำหรับการติดตั้ง

ตรวจสอบหัวข้อต่อไปนี้

- ติดพูลเล่ย์ Ⓑ เข้ากับฐานรอง (20) Ⓐ หรืออะแด็ปเตอร์ฐานรอง Ⓘ ได้อย่างแน่นหนาดีแล้ว
- สายไฟและสายเคเบิ้ลไม่ถูกบิดหรือหนีบอยู่
- สายรัด Ⓕ แน่นหนา ไม่หย่อน

คำเตือน

- หากวางตำแหน่งสายไฟ AC ฯลฯ ไม่ถูกต้อง อาจทำให้เกิดไฟไหม้หรือไฟฟ้าดูดจากการลัดวงจรได้ โปรดตรวจสอบว่าได้ทำการติดตั้งอย่างถูกต้องสมบูรณ์แล้ว

ข้อมูลอื่นๆ

เมื่อต้องการจะถอดทีวี ให้ปฏิบัติย้อนกลับขั้นตอนการติดตั้งข้างต้น

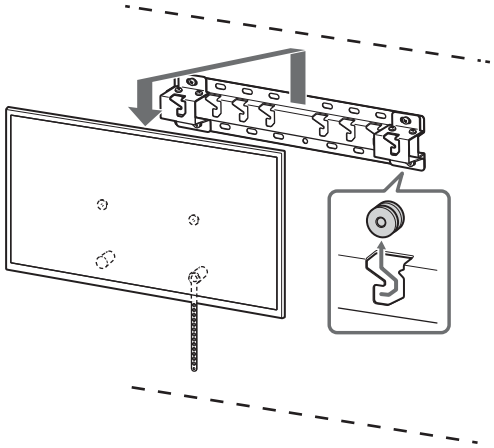

คำเตือน

- ต้องใช้คนจำนวนสองคนหรือมากกว่า (สามคนหรือมากกว่าสำหรับทีวีรุ่น 189.3 ซม. (75 นิ้ว) ขึ้นไป) สำหรับการเคลื่อนย้ายชุดทีวีขนาดใหญ่ (ยกเว้นอียิปต์)
  ต้องใช้คนจำนวนสองคนหรือมากกว่า (สามคนหรือมากกว่าสำหรับทีวีรุ่น 75 นิ้ว (189.3 ซม.) ขึ้นไป) สำหรับการเคลื่อนย้ายชุดทีวีขนาดใหญ่ (อียิปต์เท่านั้น)

Informasi Pemasangan untuk Penggunaan Braket Penyangga Dinding Sony (SU-WL450)

Model yang didukung*1*2:

*1 Dalam nama model yang sebenarnya, "x"/"xx" menandakan angka dan/atau karakter yang spesifik untuk setiap model.

*2 Hanya untuk kawasan/negara tertentu.

K-85XR9xM2 / 85XR7xM2 / 75XR9xM2 / 75XR7xM2 / 65XR9xM2 / 65XR7xM2 / 55XR7xM2 / 50XR7xM2

Y-85XR9xM2 / 85XR7xM2 / 75XR9xM2 / 75XR7xM2 / 65XR9xM2 / 65XR7xM2 / 55XR7xM2 / 50XR7xM2

FW-85BZ4xP / 85BZ3xP / 75BZ4xP / 75BZ3xP / 65BZ4xP / 65BZ3xP / 55BZ4xP / 55BZ3xP / 50BZ3xP / 43BZ3xP

Nama produk "TV" yang disebutkan dalam petunjuk ini bisa berbeda, tergantung pada model Anda. Lihat Petunjuk Penggunaan atau Panduan Referensi untuk nama produk yang sebenarnya.

Kepada Pelanggan
Untuk alasan perlindungan produk dan keselamatan, Sony sangat menganjurkan pemasangan TV Anda dilakukan oleh dealer Sony atau kontraktor yang memiliki lisensi. Jangan mencoba untuk memasangnya sendiri.

Kepada Dealer Sony dan Kontraktor
Beri perhatian penuh pada keselamatan selama pemasangan, pemeliharaan rutin dan pemeriksaan produk ini.

Keahlian yang memadai diperlukan untuk memasang produk ini, khususnya untuk menentukan kekuatan dinding guna menahan berat TV. Pastikan untuk mempercayakan perlengkapan dinding produk ini kepada dealer Sony atau kontraktor yang memiliki lisensi dan memberi perhatian yang cukup kepada faktor keselamatan selama pemasangan. Sony tidak bertanggung jawab atas semua kerusakan atau cedera yang timbul karena kesalahan penanganan atau pemasangan yang tidak benar.

Untuk Keselamatan dan pemasangan yang benar, ikuti Petunjuk Pengoperasian Braket Penyangga Dinding, Panduan Penyetelan TV, dan pengarahan dalam petunjuk ini.

Braket Penyangga Dinding

Keselamatan

Terima kasih telah membeli produk ini.

Kepada Pelanggan

Pemasangan TV di Dinding

⚠ PERINGATAN

DIBUTUHKAN PEMASANGAN OLEH TENAGA PROFESIONAL

Produk ini hanya boleh dipasang oleh tenaga pemasang profesional yang berpengalaman untuk menentukan kekuatan dinding dalam menahan beban dari berat TV. TV bisa jatuh dan menyebabkan cedera serius bila tidak dipasang dengan benar selama proses pemasangan. Sony tidak bertanggung jawab atas kerusakan atau cedera yang diakibatkan oleh kesalahan penanganan atau pemasangan yang tidak benar, atau pemasangan produk lain selain daripada produk yang telah ditentukan. Hak Anda menurut Undang-Undang (jika ada) tidak akan terpengaruh.

Kepada Dealer Sony

Keahlian yang memadai dibutuhkan untuk memasang produk ini. Pastikan untuk membaca petunjuk penggunaan ini selengkapnya untuk melakukan pekerjaan pemasangan dengan aman. Sony tidak bertanggung jawab atas ganti rugi atau cedera yang disebabkan oleh penanganan yang salah atau pemasangan yang tidak benar. Berikanlah petunjuk ini kepada pelanggan setelah pemasangan selesai.

Petunjuk penggunaan ini memperlihatkan penanganan yang benar atas produk dan langkah pencegahan penting yang diperlukan untuk mencegah kecelakaan. Anda wajib dan bertanggung jawab untuk membaca, memahami dengan saksama, dan mengikuti semua petunjuk yang tertera dalam petunjuk penggunaan ini. Kelalaian untuk melakukannya bisa mengakibatkan cedera serius atau kerusakan properti, dan bisa membatalkan garansi. Sediakan selalu petunjuk ini untuk acuan di masa mendatang.

Produk Sony didesain dengan mengingat keselamatan. Namun jika produk digunakan dengan tidak benar, cedera serius dapat terjadi karena kebakaran, sengatan listrik, produk roboh, atau produk terjatuh. Pastikan untuk mematuhi tindakan pencegahan keselamatan untuk mencegah kecelakaan demikian.

PERHATIAN

Produk yang disebutkan

Braket Penyangga Dinding ini didesain untuk digunakan dengan produk TV yang disebutkan. Untuk TV, lihat Petunjuk Penggunaan atau Panduan Referensi untuk memverifikasi bahwa Braket Penyangga Dinding dapat digunakan.

Kepada Pelanggan

PERINGATAN

Dalam langkah pencegahan berikut ini, cedera serius atau kematian dapat terjadi karena kebakaran, sengatan listrik, atau produk terjatuh.

Pastikan untuk mensubkontrakkan pemasangan kepada kontraktor berlisensi dan jauhkan anak-anak selama melakukan pemasangan.

Jika Braket Penyangga Dinding atau TV tidak dipasang dengan benar, kecelakaan berikut ini dapat terjadi. Pastikan bahwa yang melakukan pemasangan adalah kontraktor berlisensi.

- TV dapat jatuh dan menyebabkan cedera serius seperti memar atau patah tulang.
- Jika dinding tempat memasang Braket Penyangga Dinding tidak stabil, tidak rata, atau tidak tegak lurus terhadap lantai, unit dapat jatuh dan menyebabkan cedera atau kerusakan harta benda. Dinding harus mampu menahan berat paling sedikit empat kali berat TV.
  (Lihat Petunjuk Penggunaan atau Panduan Referensi TV Anda untuk beratnya.)
- Jika pemasangan Braket Penyangga Dinding pada dinding tidak cukup kukuh, unit dapat jatuh dan menyebabkan cedera atau kerusakan harta benda.

Pastikan untuk mensubkontrakkan pemindahan atau pelepasan TV kepada kontraktor berlisensi.

Jika pengangkutan atau pelepasan dilakukan bukan oleh kontraktor berlisensi, TV dapat jatuh dan menyebabkan cedera atau kerusakan harta benda. Diperlukan dua orang atau lebih (tiga orang atau lebih untuk TV 189,3 cm (75 inci) dan lebih besar) untuk mengangkut set TV yang besar (kecuali Mesir).
Diperlukan dua orang atau lebih (tiga orang atau lebih untuk TV 75 inci (189,3 cm) dan lebih besar) untuk mengangkut set TV yang besar (Mesir saja).

Jangan melepaskan sekrup, dll., setelah memasang TV.

Jika Anda melakukannya, TV dapat jatuh dan menyebabkan cedera atau kerusakan harta benda.

Jangan melakukan perubahan pada komponen-komponen Braket Penyangga Dinding.

Jika Anda melakukan ini, Braket Penyangga Dinding dapat jatuh dan menyebabkan cedera atau kerusakan harta benda.

Jangan memasang perangkat apa pun selain produk yang disebutkan.

Braket Penyangga Dinding ini didesain untuk digunakan hanya dengan produk yang disebutkan. Jika Anda memasang perangkat selain yang disebutkan, dudukan dapat jatuh atau patah, dan menyebabkan cedera atau kerusakan harta benda.

Jangan memberikan beban apa pun selain TV pada Braket Penyangga Dinding.
Jangan mengguncang TV ke kiri/kanan, atas/bawah.

Jika Anda melakukannya, TV dapat jatuh dan menyebabkan cedera atau kerusakan harta benda.

Jangan bersandar atau bergantungan pada TV.

Jangan bersandar atau bergantungan pada TV karena dapat jatuh ke atas Anda dan menyebabkan cedera serius.

PERHATIAN

Jika langkah pencegahan berikut ini tidak diikuti, cedera atau kerusakan harta benda dapat terjadi.

- Pastikan untuk menyimpan bagian-bagian yang tidak digunakan di tempat yang aman untuk digunakan di masa mendatang.
  Jauhkan dari jangkauan anak-anak.

Jangan menangani produk dengan tenaga berlebihan selama membersihkan atau merawat produk.

Jangan mengenakan tenaga berlebihan pada sisi atas TV. Jika Anda melakukannya, TV dapat jatuh dan menyebabkan cedera atau kerusakan harta benda.

Tindakan Pencegahan

- Jika Anda menggunakan TV yang dipasang pada Braket Penyangga Dinding untuk jangka waktu lama, dinding di belakang atau di atas TV dapat memudar warnanya atau wallpaper dapat terlepas, tergantung pada bahan dindingnya.
- Jika Braket Penyangga Dinding dilepas setelah dipasang pada dinding, lubang-lubang sekrupnya akan tertinggal pada dinding.
- Jangan gunakan Braket Penyangga Dinding di tempat yang membuatnya terkena getaran mekanis.

Memasang Braket Penyangga Dinding

Kepada Dealer Sony

PERINGATAN

Petunjuk berikut ini adalah hanya untuk dealer Sony. Pastikan untuk membaca tindakan pencegahan keselamatan yang diuraikan di atas dan berikan perhatian khusus kepada keselamatan selama pemasangan, perawatan, dan pemeriksaan produk ini.

Jangan memasang Braket Penyangga Dinding pada permukaan dinding yang akan membuat sudut atau pinggiran TV menonjol keluar dari permukaan dinding.

Jangan memasang Braket Penyangga Dinding pada permukaan dinding seperti pilar, yang akan membuat sudut atau pinggiran TV menonjol keluar dari permukaan dinding. Jika seseorang atau benda kebetulan membentur sudut atau sisi TV yang menonjol, cedera atau kerusakan harta benda dapat terjadi.

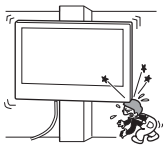

Jangan memasang TV di atas atau di bawah AC.

Jika TV terkena kebocoran air atau arus udara dari AC untuk waktu lama, kebakaran atau sengatan listrik, atau malfungsi TV dapat terjadi.

Pastikan untuk memasang Braket Penyangga Dinding dengan kuat pada dinding dengan mengikuti petunjuk dalam petunjuk penggunaan ini.

Jika ada sekrupnya yang kendur atau terjatuh, Braket Penyangga Dinding dapat jatuh dan menyebabkan cedera atau kerusakan harta benda. Pastikan untuk menggunakan sekrup yang sesuai dengan bahan dinding dan pasang unit dengan kencang menggunakan empat atau lebih sekrup diameter 8 mm (atau setara).

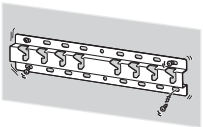

Pastikan untuk menggunakan sekrup dan komponen pemasangan yang disertakan dengan mengikuti petunjuk yang diberikan dalam petunjuk penggunaan ini secara benar. Jika Anda mengganti komponen dengan komponen lain, TV dapat jatuh dan menyebabkan cedera badan pada orang atau kerusakan pada TV.

Pastikan untuk merakit dudukan dengan benar dengan mengikuti prosedur yang ditentukan seperti dijelaskan dalam petunjuk penggunaan ini.

Jika ada sekrup yang kendur atau terjatuh, TV dapat jatuh dan menyebabkan cedera badan pada orang atau kerusakan pada TV.

Pastikan untuk mengencangkan sekrup dengan kuat pada posisi yang ditentukan.

Jika Anda tidak melakukan hal ini, TV dapat jatuh dan menyebabkan cedera badan pada orang atau kerusakan pada TV.

Berhati-hatilah untuk tidak membuat TV terkena kejutan saat dipasang.

Jika terkena kejutan, TV dapat terjatuh atau hancur. Hal ini dapat menyebabkan cedera.

Pastikan untuk memasang TV pada dinding yang tegak lurus dan juga rata.

Jika Anda tidak melakukannya, TV dapat jatuh dan menyebabkan cedera.

Setelah TV dipasang dengan benar, kencangkan kabel-kabelnya dengan baik.

Jika ada orang atau benda yang tersangkut pada kabel, cedera atau kerusakan pada TV dapat terjadi.

Jangan biarkan kabel listrik AC atau kabel penghubung terjepit.

Jika kabel listrik AC atau kabel penghubung terjepit di antara unit dan dinding atau tertekuk atau terpuntir secara paksa, konduktor internalnya dapat menjadi terbuka dan menyebabkan korsleting (hubungan pendek) atau putusnya aliran listrik. Hal ini dapat menyebabkan kebakaran atau sengatan listrik.

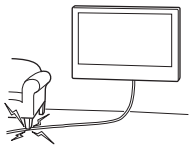

Sekrup-sekrup yang dibutuhkan untuk mengencangkan Braket Penyangga Dinding pada dinding tidak disertakan.

Gunakan sekrup yang sesuai dengan bahan dan struktur dinding saat memasang Braket Penyangga Dinding.

Persiapan

- Ilustrasi TV yang ditunjukkan dalam petunjuk ini adalah contoh yang digunakan untuk memberikan penjelasan yang lebih baik mengenai pengoperasian. Karena alasan ini, ilustrasi mungkin tampak berbeda dari TV Anda yang sesungguhnya.

Terbuat dari apakah dinding Anda?

Pertama, periksa tipe dinding yang akan dipasang TV.

Dinding gypsum dengan baut tanam	Beton Padat atau Balok Beton
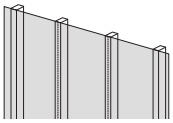	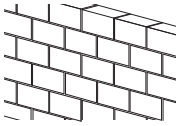
Tindakan Pencegahan • Ketebalan maksimum dinding gypsum: 16 mm. • Pastikan ukuran stud kayu dalam sekurangnya 51 mm × 102 mm untuk umum atau 38 mm × 89 mm untuk nominal.	**Tindakan Pencegahan** • Pasang Braket Penyangga Dinding langsung pada dinding beton padat. • Pastikan ketebalan dinding beton padat sekurangnya 203 mm. • Pastikan ukuran masing-masing balok beton sekurangnya 203 mm × 203 mm × 406 mm.

Memeriksa komponen

Disertakan dengan SU-WL450

- Pastikan bahwa semua komponen sudah ada.
- Beberapa komponen mungkin tidak digunakan untuk model Anda.

Ⓐ Alas (20) (×1)	Ⓑ Puli (×2)	Ⓒ Sekrup (+PSW 6 × 20) (×4)	Ⓓ Sekrup (+PSW 4 × 20) dengan Blok Bantalan (×2)
Ⓔ Penjarak (20 mm) (×2)	Ⓕ Sabuk (×1)	Ⓖ Blok Bantalan (20) (M4) (×2)	Ⓗ Sekrup (+PSW 4 × 20) (×2)
Ⓘ Penyesuai Alas (×2)	Ⓙ Sekrup (+PSW 4 × 10) (×8)	Ⓚ Penjarak (60 mm) (×2)	Ⓛ Sekrup (+PSW 6 × 50) (×2)
Ⓜ Blok Bantalan (M4) (×2)	Ⓝ Sekrup (+PSW 4 × 50) (×2)		

Disediakan dengan TV

Perangkat Tambahan Penyangga Dinding VS (×4)*1

*1 Hanya untuk kawasan/negara/model tertentu.

Menyiapkan pemasangan

- Siapkan Petunjuk Penggunaan atau Panduan Referensi dan Panduan Penyetelan TV sebelum memasang.
- Pastikan kembali posisi pemasangan TV Anda.
- Siapkan empat atau lebih sekrup berdiameter 8 mm dan satu sekrup 5 mm atau setara (tidak disertakan). Pilih sekrup yang sesuai dengan bahan dinding.
- Siapkan alat berikut:

*1	5,5 mm 10 mm		
*2		1,5 N·m {15 kgf·cm}	*3 1,5 N·m {15 kgf·cm}
	*2 (×4)	(×4) 8 mm × 60 mm	5 mm
*4			

*1 Khusus untuk dinding gypsum dengan baut tanam

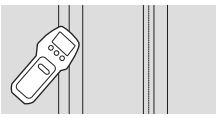

*2 Khusus untuk beton padat atau balok beton
*3 Tergantung pada modelnya
*4 Hanya untuk TV ukuran 189,3 cm (75 inci) ke atas (kecuali Mesir)
Hanya untuk TV ukuran 75 inci (189,3 cm) ke atas (Mesir saja)

Memasang Braket Penyangga Dinding ke dinding

1 Memutuskan lokasi pemasangan.

Pastikan dinding memiliki ruang yang cukup untuk TV dan mampu menyangga berat sebesar empat kali lipat berat TV. Lihat Petunjuk Penggunaan atau Panduan Referensi TV Anda untuk berat TV.

Catatan

- Ketika TV Anda dipasang di dinding, bagian atas TV sedikit condong ke depan.
- Anda sebaiknya memeriksa posisi TV dalam lingkungan untuk menonton.

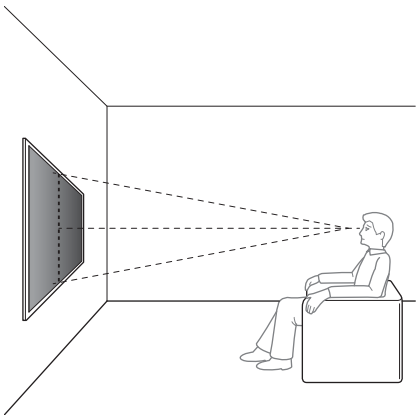

2 Pilih cara pemasangan di dinding seperti ditunjukkan di bawah ini.

2-a: Pemasangan standar
2-b: Pemasangan ramping

- Lihat "Spesifikasi" di akhir petunjuk penggunaan ini untuk ukuran pemasangan Braket Penyangga Dinding di dinding.

PERINGATAN

- Apabila 2-b dipilih, Akses terminal belakang terbatas.

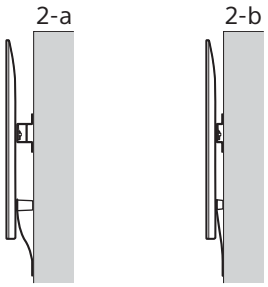

3 Jika memilih pemasangan standar (2-a):

Pasang Penyesuai Alas Ⓘ dengan menggunakan Sekrup (+PSW 4 × 10) Ⓙ ke Alas (20) Ⓐ.

- Lihat "Spesifikasi" di akhir petunjuk penggunaan ini untuk lokasi pemasangan Penyesuai Alas Ⓘ.

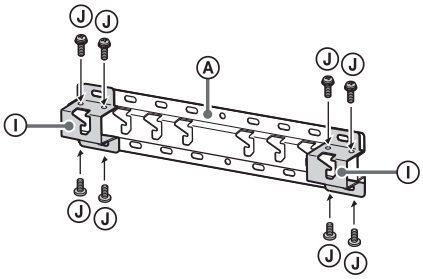

Mis.: Memasang Penyesuai Alas Ⓘ di lokasi "a"

Jika memilih pemasangan ramping (2-b):

Lompati langkah ini.

4 Tentukan posisi sekrup untuk memasang Alas (20) Ⓐ.

- Lihat "Spesifikasi".

PERINGATAN

- Tentukan kekuatan dinding tempat TV akan dipasang. Perkuat dinding hingga memadai, jika perlu.
- Dinding tempat TV akan dipasang harus mampu menahan berat paling sedikit **empat kali** berat TV. (Lihat Petunjuk Penggunaan atau Panduan Referensi TV Anda untuk beratnya.)

Jika memilih pemasangan standar (2-a):
Gunakan posisi lubang Penyesuai Alas Ⓘ.

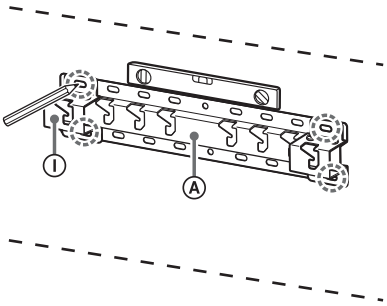

Mis.: Menandai di lokasi "a" untuk memasang Alas (20) Ⓐ

Jika memilih pemasangan ramping (2-b):

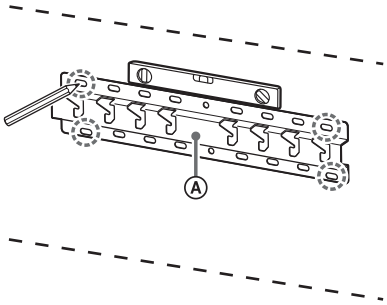

Mis.: Menandai di lokasi "a" untuk memasang Alas (20) Ⓐ

5 Bor lubang pandu pada tanda.

Pastikan lokasi di dinding untuk mengebor lubang cukup kuat untuk menopang berat setidaknya empat kali lipat dari TV.

Mengebor di dinding gypsum dengan baut tanam:

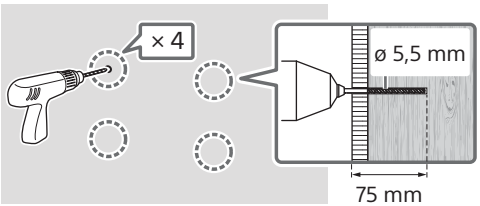

Catatan

- Lubang pandu harus dibor dengan kedalaman hingga 75 mm, menggunakan mata bor dengan diameter 5,5 mm.

Mengebor di beton padat atau balok beton:

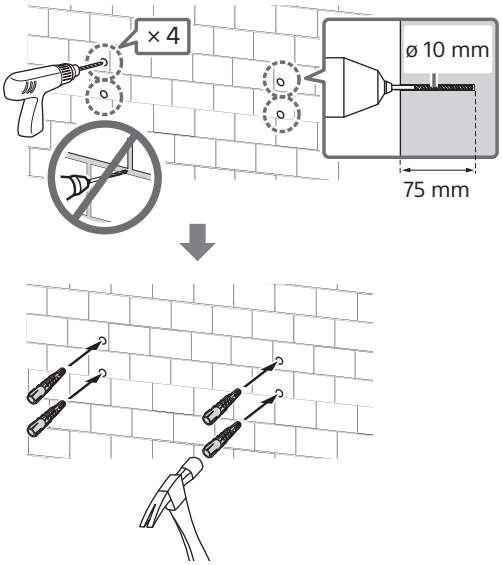

Catatan

- Lubang pandu harus dibor dengan kedalaman hingga 75 mm, menggunakan mata bor dengan diameter 10 mm.

6 Pasang Alas (20) Ⓐ di dinding menggunakan sekrup yang sesuai (tidak disertakan).

Catatan

- Gunakan empat atau lebih sekrup berdiameter 8 mm atau setara (tidak disertakan).
- Gunakan waterpass untuk memeriksa apakah Alas (20) Ⓐ sejajar.

Jika memilih pemasangan standar (2-a):
Pasang empat sekrup ke lubang Penyesuai Alas Ⓘ dengan Alas (20) Ⓐ.

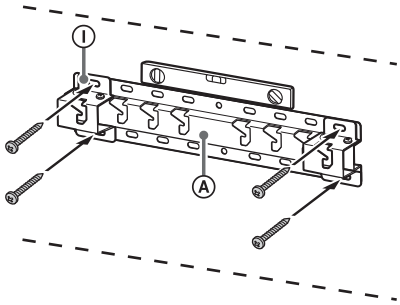

Mis.: Memasang Alas (20) Ⓐ di lokasi "a"

Jika memilih pemasangan ramping (2-b):

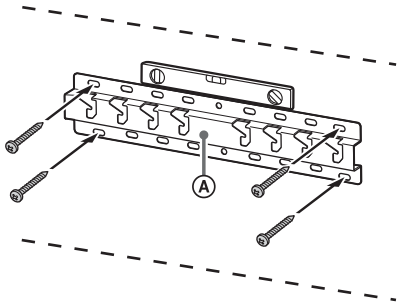

Mis.: Memasang Alas (20) Ⓐ di lokasi "a"

7 **189,3 cm (75 inci) dan lebih besar (kecuali Mesir)**
75 inci (189,3 cm) dan lebih besar (Mesir saja)
Tandai lokasi pemasangan di dinding.

Gunakan isolasi kertas, dll. (tidak disertakan) untuk menandai lokasi TV di dekat Alas (20) Ⓐ atau Penyesuai Alas Ⓘ.

- Lihat "Spesifikasi" di akhir petunjuk penggunaan ini untuk penandaan di dinding untuk lokasi pemasangan TV.

ID

Kecuali 189,3 cm (75 inci) dan lebih besar (kecuali Mesir)
Kecuali 75 inci (189,3 cm) dan lebih besar (Mesir saja)
Lompati langkah ini.

Mempersiapkan pemasangan TV

Metode pengoperasian bisa berbeda, tergantung pada modelnya. Lihat "Persiapan Pemasangan TV" di halaman 523.

Memasang TV pada dinding

189,3 cm (75 inci) dan lebih besar (kecuali Mesir)
75 inci (189,3 cm) dan lebih besar (Mesir saja)

PERINGATAN

- Diperlukan dua orang atau lebih (tiga orang atau lebih untuk TV 189,3 cm (75 inci) dan lebih besar) untuk mengangkut set TV yang besar (kecuali Mesir). Diperlukan dua orang atau lebih (tiga orang atau lebih untuk TV 75 inci (189,3 cm) dan lebih besar) untuk mengangkut set TV yang besar (Mesir saja).

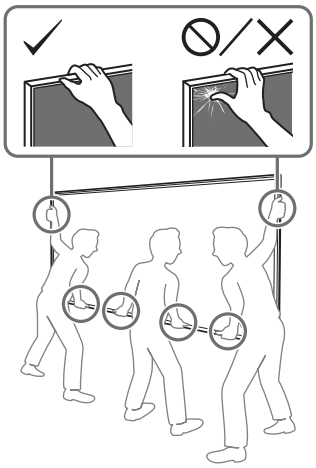

1 Angkat TV.

- Untuk lokasi Puli Ⓑ untuk menggantung Alas (20) Ⓐ atau Penyesuai Alas Ⓘ, lihat "Spesifikasi" di akhir petunjuk penggunaan ini untuk lokasi pemasangan Penyesuai Alas Ⓘ.
- Pastikan bagian belakang TV menyentuh Alas (20) Ⓐ atau Penyesuai Alas Ⓘ ketika memegang TV.

Catatan

- Pegang TV dengan kuat menggunakan kedua tangan, dan pastikan Sabuk Ⓕ dan bagian bawah TV sejajar dengan isolasi kertas.
- Diperlukan tiga orang untuk membawa TV, dan orang yang berada di depan TV akan memimpin yang lain untuk menyesuaikan posisinya.

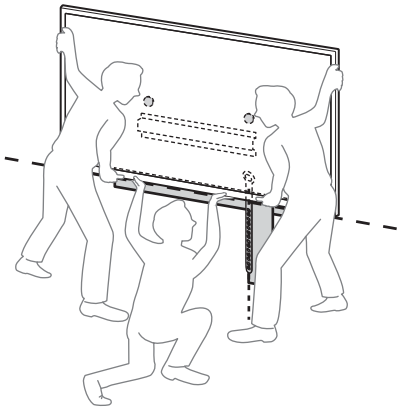

- Sangat berhati-hatilah ketika memasang TV ke dinding, terutama orang yang menopang TV dari bawah, karena televisi bisa jatuh, sehingga menyebabkan cedera yang serius pada tubuh atau bahkan kematian.

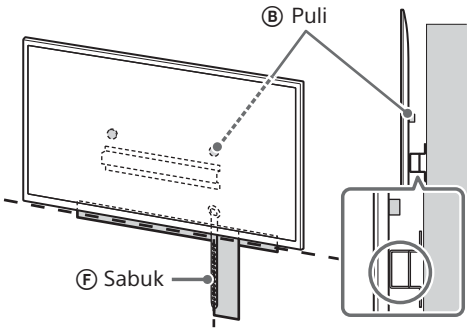

2 Pasang TV ke atas Alas (20) Ⓐ atau Penyesuai Alas Ⓘ.

- Dengan hati-hati geser TV ke bawah dan gantung Puli Ⓑ yang terpasang ke bagian belakang TV ke Alas (20) Ⓐ atau Penyesuai Alas Ⓘ, sambil memastikan bentuk lubang dikonfirmasi.
- Setelah memasang TV di dinding, konfirmasi bahwa Puli Ⓑ terkancing dengan erat ke Alas (20) Ⓐ atau Penyesuai Alas Ⓘ.
- Lepaskan kedua tangan secara perlahan untuk memastikan TV tidak akan jatuh.

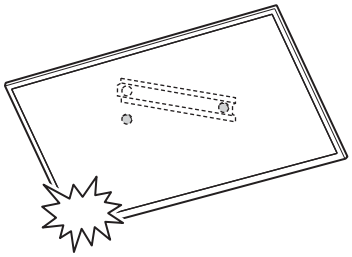

- Setelah memasang TV di dinding, lepas isolasi kertas, dll. dari dinding.

ID

Jika memilih pemasangan standar (2-a):

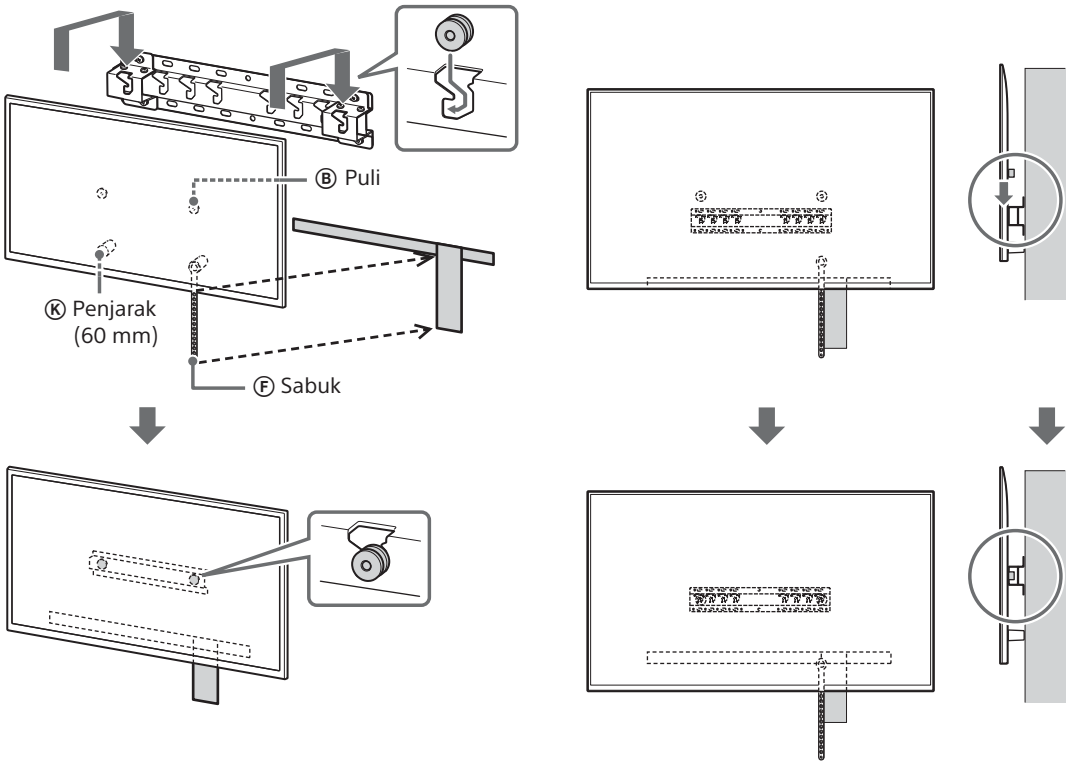

Jika memilih pemasangan ramping (2-b):

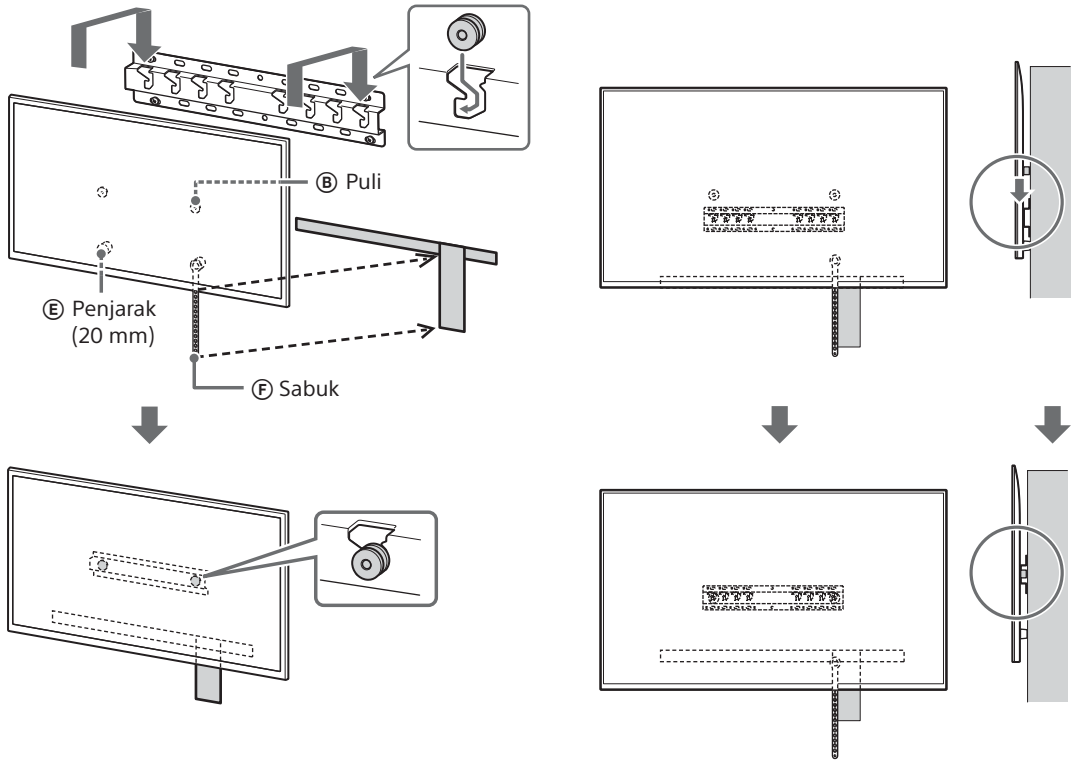

3 Mencegah dasar TV bergeser.

- Ambil Sabuk Ⓕ yang kendur dan lekatkan ke dinding dengan kuat.

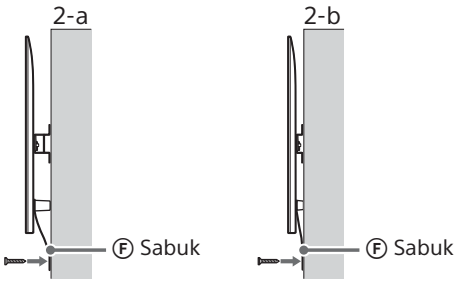

- Gunakan sekrup berdiameter 5 mm atau setara (tidak disertakan).

Catatan

- Coba tarik bagian bawah TV sedikit ke arah Anda, untuk memastikan tidak bergerak ke depan. Jika ada gerakan, berarti belum terpasang dengan benar, dan Sabuk Ⓕ harus dikencangkan dengan kuat kembali.

Kecuali 189,3 cm (75 inci) dan lebih besar (kecuali Mesir)
Kecuali 75 inci (189,3 cm) dan lebih besar (Mesir saja)

PERINGATAN

- Diperlukan dua orang atau lebih (tiga orang atau lebih untuk TV 189,3 cm (75 inci) dan lebih besar) untuk mengangkut set TV yang besar (kecuali Mesir). Diperlukan dua orang atau lebih (tiga orang atau lebih untuk TV 75 inci (189,3 cm) dan lebih besar) untuk mengangkut set TV yang besar (Mesir saja).

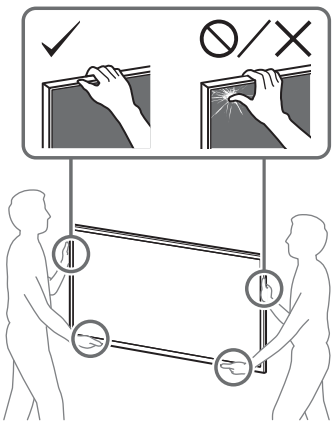

1 Angkat TV.

- Untuk lokasi Puli Ⓑ untuk menggantung Alas (20) Ⓐ atau Penyesuai Alas Ⓘ, lihat "Spesifikasi" di akhir petunjuk penggunaan ini untuk lokasi pemasangan Penyesuai Alas Ⓘ.
- Pastikan bagian belakang TV menyentuh Alas (20) Ⓐ atau Penyesuai Alas Ⓘ ketika memegang TV.

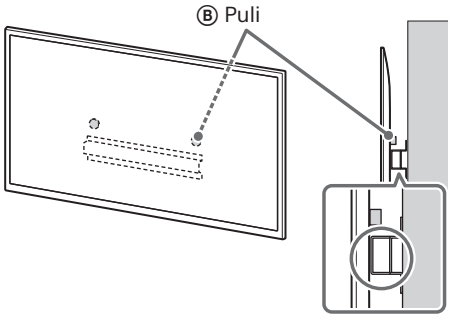

Catatan

- Pegang TV dengan kuat menggunakan kedua tangan.

2 Pasang TV ke atas Alas (20) Ⓐ atau Penyesuai Alas Ⓘ.

- Dengan hati-hati geser TV ke bawah dan gantung Puli Ⓑ yang terpasang ke bagian belakang TV ke Alas (20) Ⓐ atau Penyesuai Alas Ⓘ, sambil memastikan bentuk lubang dikonfirmasi.
- Setelah memasang TV di dinding, konfirmasi bahwa Puli Ⓑ terkancing dengan erat ke Alas (20) Ⓐ atau Penyesuai Alas Ⓘ.
- Lepaskan kedua tangan secara perlahan untuk memastikan TV tidak akan jatuh.

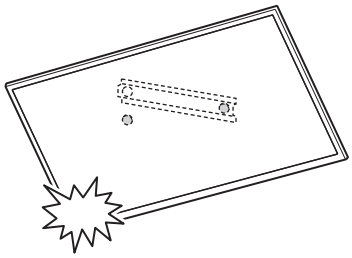

ID

Jika memilih pemasangan standar (2-a):

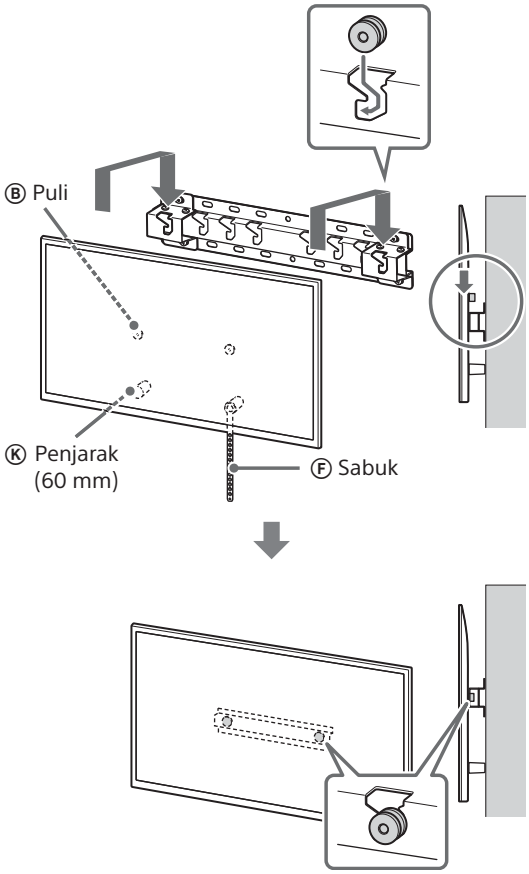

Jika memilih pemasangan ramping (2-b):

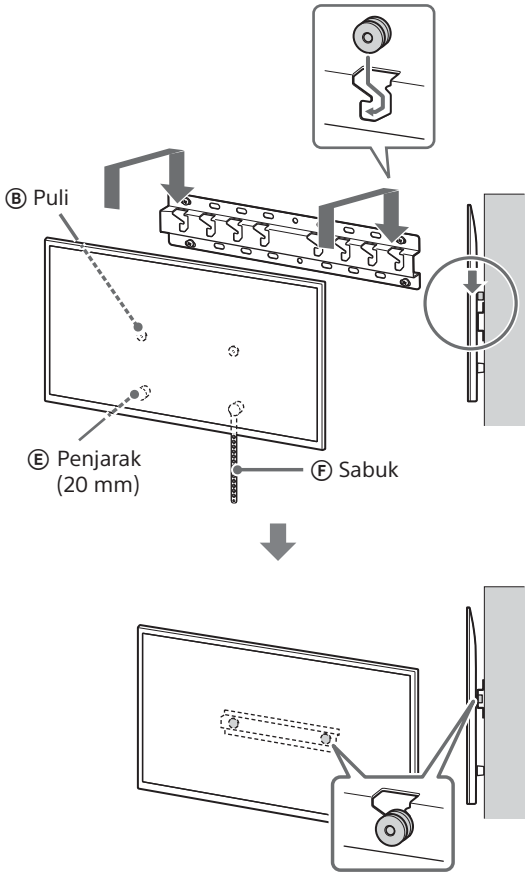

3 Mencegah dasar TV bergeser.

- Ambil Sabuk Ⓕ yang kendur dan lekatkan ke dinding dengan kuat.

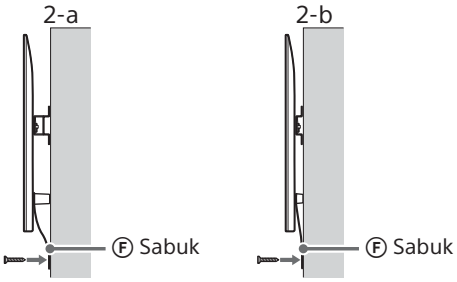

- Gunakan sekrup berdiameter 5 mm atau setara (tidak disertakan).

Catatan

- Coba tarik bagian bawah TV sedikit ke arah Anda, untuk memastikan tidak bergerak ke depan. Jika ada gerakan, berarti belum terpasang dengan benar, dan Sabuk Ⓕ harus dikencangkan dengan kuat kembali.

Konfirmasikan selesainya pemasangan

Periksa poin-poin berikut ini.

- Puli Ⓑ tergantung dengan erat ke Alas (20) Ⓐ atau Penyesuai Alas Ⓘ.
- Kawat dan kabel tidak terpuntir atau terjepit.
- Sabuk Ⓕ kencang dan tidak ada kekenduran.

PERINGATAN

- Penempatan kabel listrik yang tidak benar, dll., dapat menimbulkan kebakaran atau sengatan listrik melalui arus pendek. Pastikan untuk mengonfirmasi selesainya pemasangan demi keselamatan.

Informasi lain

Untuk melepas TV, balik prosedur pemasangan sebelumnya.

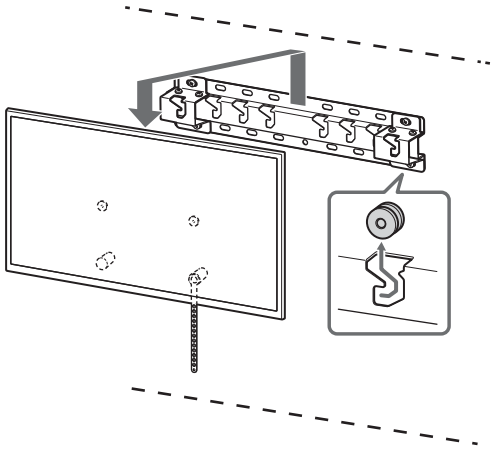

PERINGATAN

- Diperlukan dua orang atau lebih (tiga orang atau lebih untuk TV 189,3 cm (75 inci) dan lebih besar) untuk mengangkut set TV yang besar (kecuali Mesir). Diperlukan dua orang atau lebih (tiga orang atau lebih untuk TV 75 inci (189,3 cm) dan lebih besar) untuk mengangkut set TV yang besar (Mesir saja).

Diimport oleh:

PT SONY INDONESIA
Gedung Wisma GKBI Lt. 23 Suite 2301
Jl. Jend Sudirman No. 28 Tanah Abang, Jakarta Pusat
DKI Jakarta Raya - 10210

https://www.sony.co.id

מידע להתקנה לשימוש במתלה קיר (SU-WL450) של Sony

דגמים נתמכים*1*2:

*1 בשמות הדגמים בפועל, "xx"/"x" מציין מספרים ו/או תווים ספציפיים לכל דגם.

*2 רק באזורים/במדינות מסוימים.

K-85XR9xM2 / 85XR7xM2 / 75XR9xM2 / 75XR7xM2 / 65XR9xM2 / 65XR7xM2 / 55XR7xM2 / 50XR7xM2

Y-85XR9xM2 / 85XR7xM2 / 75XR9xM2 / 75XR7xM2 / 65XR9xM2 / 65XR7xM2 / 55XR7xM2 / 50XR7xM2

FW-85BZ4xP / 85BZ3xP / 75BZ4xP / 75BZ3xP / 65BZ4xP / 65BZ3xP / 55BZ4xP / 55BZ3xP / 50BZ3xP / 43BZ3xP

שם המוצר "טלוויזיה" המצוין במדריך זה עשוי להשתנות בהתאם לדגם שלך. יש לעיין במדריך ההוראות או במדריך העיון לקבלת שם המוצר בפועל.

ללקוחות

להגנה על המוצר ומטעמי בטיחות, Sony ממליצה מאוד שהתקנת הטלוויזיה תבוצע על-ידי סוכנים או קבלנים מורשים של Sony. אל תנסה לבצע את ההתקנה בעצמך.

לסוכני Sony וקבלנים

יש להקפיד על בטיחות מלאה במהלך ההתקנה, פעילויות תחזוקה שגרתיות ובדיקות של המוצר.

נדרשת מומחיות מספקת להתקנת המוצר, בייחוד לצורך קביעת חוזק הקיר לנשיאת משקל הטלוויזיה. יש להקפיד שחיבור המוצר לקיר יבוצע על-ידי סוכני Sony או קבלנים מורשים שלה, ולהקפיד על בטיחות נאותה במהלך ההתקנה. Sony אינה אחראית לנזקים או פגיעות גופניות שנגרמים בשל טיפול שגוי או התקנה לא הולמת.

לשם בטיחות ולהתקנה נכונה, יש לבצע את ההוראות שבמדריך ההתקנה של מתלה הקיר, את ההנחיות שבמדריך ההגדרה להתקנת הטלוויזיה, ואת ההוראות של מדריך זה.

HE

מתלה קיר

על בטיחות

תודה שרכשת מוצר זה.

ללקוחות

התקנת הטלוויזיה על הקיר

אזהרה

נדרשת התקנה מקצועית

רק מתקין מקצועי שהוכשר לקבוע את חוזק הקיר להרכבת משקל הטלוויזיה יכול להתקין מוצר זה. אם הטלוויזיה לא תאובטח כהלכה במהלך ההתקנה, היא עלולה ליפול ולגרום לחבלה חמורה. Sony אינה אחראית לכל נזק או חבלה שנגרמו בשל טיפול לא נכון או התקנה שגויה, או התקנת כל מוצר אחר שאינו צוין. זכויותיך המעוגנות בחוק (אם קיימות) לא יושפעו.

לספקים של Sony

נדרשת מומחיות על-מנת להתקין מוצר זה. קרא היטב את מדריך ההוראות הזה כדי לבצע את עבודת ההתקנה בבטחה. Sony אינה אחראית לכל נזק או פציעה שתיגרם כתוצאה מטיפול או התקנה בלתי נאותים. מסור חוברת זו ללקוח לאחר ההתקנה.

מדריך הוראות זה מראה את הטיפול הנכון במוצר ואמצעי זהירות חשובים הנחוצים למניעת תאומות. באחריותך לקרוא ולהבין לעומק את כל ההוראות שבמדריך ההוראות הזה ולבצע אותן. אם לא תעשה זאת ייתכנו חבלות גופניות חמורות או נזק לרכוש, שעלולים לבטל את האחריות. שמור את המדריך לעיון עתידי.

התכנון של מוצרי Sony מתבצע תוך מחשבה על בטיחות. שימוש לא נכון במוצרים עלול לגרום לפציעה חמורה בעקבות שריפה, התחשמלות, התהפכות המוצר או נפילתו. הקפד על נקיטת אמצעי הזהירות למניעת תאונות שכאלה.

זהירות

המוצרים המפורטים

מתלה הקיר מיועד לשימוש רק עם הטלוויזיות המפורטות. עבור מכשירי טלוויזיה, יש לעיין במדריך ההוראות או במדריך העיון שלהם כדי לוודא שניתן להשתמש במתלה הקיר.

ללקוחות

אזהרה

אי הקפדה על אמצעי הזהירות הבאים עלולה לגרום לפציעה חמורה או מוות כתוצאה משריפה, התחשמלות או נפילת המוצר.

יש לוודא שההתקנה תתבצע על-ידי קבלנים מורשים ולהרחיק ילדים במהלך ההתקנה.

התקנה לא נכונה של מתלה הקיר או הטלוויזיה עלולים לגרום לתאונות הבאות. הקפד שההתקנה תבוצע על-ידי קבלנים מורשים.

- הטלוויזיה עלולה ליפול ולגרום לפציעה חמורה כגון חבורה או שבר.
- אם הקיר שעליו מותקן מתלה הקיר אינו יציב, אינו אחיד או אינו מאונך לרצפה, היחידה עלולה ליפול ולגרום לפציעה או נזק לרכוש. על הקיר להיות מסוגל לתמוך במשקל של לפחות פי ארבע ממשקל הטלוויזיה. (יש לעיין במדריך ההוראות או במדריך העיון של הטלוויזיה כדי לדעת מה משקלה.)
- אם התקנת מתלה הקיר על הקיר אינה מספיק איתנה, היחידה עלולה ליפול ולגרום לפציעה או נזק לרכוש.

הקפד שהעברת הטלוויזיה או הסרתה תתבצע על-ידי קבלנים מורשים.

אם העברת הטלוויזיה או הסרתה תבוצע על-ידי אנשים שאינם קבלנים מורשים, היא עלולה ליפול ולגרום לפציעה או נזק לרכוש. יש צורך בשני אנשים או יותר (שלושה אנשים או יותר עבור טלוויזיות שגודלן 189.3 ס״מ (75 אינצ׳ים) או יותר מכך) כדי להוביל טלוויזיה גדולה (למעט מצרים).
יש צורך בשני אנשים או יותר (שלושה אנשים או יותר עבור טלוויזיות שגודלן 75 אינצ׳ים (189.3 ס״מ) ואו יותר מכך) כדי להוביל טלוויזיה גדולה (מצרים בלבד).

אל תסיר ברגים וכו׳ לאחר תליית הטלוויזיה.

אם תעשה כן, הטלוויזיה עלולה ליפול ולגרום לפציעה או לנזק לרכוש.

אל תבצע שינויים לחלקים של מתלה הקיר.

אם תעשה כן, מתלה הקיר עלול ליפול ולגרום לפציעה או לנזק לרכוש.

את תתלה ציוד זולת המוצר המפורט.

מתלה הקיר מיועד לשימוש רק עם המוצר המפורט. אם תתלה ציוד השונה מזה שפורט, הוא עלול ליפול או להישבר ולגרום לפציעה או נזק לרכוש.

אל תתלה שום עומס זולת הטלוויזיה על מתלה הקיר. אל תטלטל את הטלוויזיה שמאלה/ימינה, למעלה/למטה.

אם תעשה כן, הטלוויזיה עלולה ליפול ולגרום לפציעה או לנזק לרכוש.

אל תישען על הטלוויזיה או תתלה ממנה.

אל תישען על הטלוויזיה או תיתלה עליה שכן היא עלולה ליפול עליך ולגרום לפציעה חמורה.

זהירות

אי הקפדה על אמצעי הזהירות הבאים עלולה להוביל לפציעה או לנזק לרכוש.

- יש לוודא שאתה מאחסן חלקים לא נחוצים במקום בטוח לשימוש עתידי. יש להרחיק אותם מילדים.

אין לטפל המוצר בכוח מופרז במהלך הניקוי או התחזוקה.

אל תפעיל כוח מופרז על החלק העליון של הטלוויזיה. אם תעשה כן, הטלוויזיה עלולה ליפול ולגרום לפציעה או לנזק לרכוש.

אמצעי זהירות

- אם תשתמש בטלוויזיה המותקנת על מתלה קישר למשך זמן רב, צבע הקיר מאחורי או מעל לטלוויזיה עלול לשנות את צבעו או שהטפט עלול להתנתק מהקיר, בהתאם לחומר שממנו עשוי הקיר.
- הסרת מתלה הקיר לאחר התקנתו תשאיר חורי ברגים בקיר.
- אין להשתמש במתלה הקיר במקום הנתון לרעידות מכניות.

התקנת מתלה הקיר
לספקים של Sony

אזהרה

ההוראות הבאות מיועדות לספקי Sony בלבד. הקפד לקרוא את אמצעי הזהירות המתוארים למעלה ושים לב במיוחד לבטיחות במהלך ההתקנה, התחזוקה והבדיקה של מוצר זה.

אל תתקין את מתלה הקיר על משטחי קירות שבהם פינות או צידי הטלוויזיה בולטים משטח פני הקיר.

אל תתקין את מתלה הקיר על משטחי קירות כגון עמודים שבהם פינות או צידי הטלוויזיה בולטים משטח פני הקיר. פגיעה של אדם או עצם כלשהו בפינה או בצד הבולטים של הטלוויזיה, עלולה לגרום לפציעה או לנזק לרכוש.

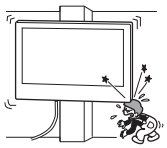

אל תתקין את הטלוויזיה מעל או מתחת למזגן.

אם הטלוויזיה תיחשף לנזילות מים או לזרם אוויר ממזגן למשך זמן ארוך, עלולה להיגרם שריפה, התחשמלות או תקלה בטלוויזיה.

הקפד להתקין היטב את מתלה הקיר לקיר תוך הקפדה על ההוראות שבמדריך ההוראות.

אם הברגים יהיו רופפים או יפלו, מתלה הקיר עלול ליפול ולגרום לפציעה או נזק לרכוש. הקפד להשתמש בברגים המתאימים לחומר שממנו עשוי הקיר והתקן את היחידה היטב באמצעות ארבעה ברגים או יותר בקוטר 8 מ״מ (או שווה ערך).

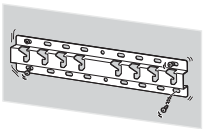

הקפד להשתמש בברגים ובחלקי החיבור המסופקים בהתאם להוראות הכלולות במדריך הוראות זה. אם תשתמש בחלקים חלופיים, הטלוויזיה עלולה ליפול ולגרום לפציעה גופנית או לנזק לרכוש.

הקפד להרכיב כהלכה את הזווית לפי התהליך המתואר במדריך הוראות זה.

אם הברגים יהיו רופפים או ייפלו, הטלוויזיה עלולה ליפול ולגרום לפציעה גופנית או לנזק לטלוויזיה.

הקפד להדק את הברגים היטב במקומם המיועד.

אם לא תעשה כן, הטלוויזיה עלולה ליפול ולגרום לפציעה גופנית או לנזק לטלוויזיה.

שים לב לא לזעזע את הטלוויזיה במהלך ההתקנה.

זעזוע הטלוויזיה עלול לגרום לנפילתה או שבירתה. פעולה זו עלולה לגרום לפציעה.

הקפד להתקין את הטלוויזיה על קיר מאונך וישר.

אם לא תעשה כן, הטלוויזיה עלולה ליפול ולגרום לפציעה.

לאחר התנה נאותה של הטלוויזיה, הדק היטב את הכבלים.

אם אנשים או עצמים ייתקלו בכבלים, עלולה להיגרם פציעה או עלול להיגרם נזק לטלוויזיה.

אל תאפשר לכבל המתח או לכבל המחבר להיצבט.

אם כבל המתח או הכבל המחבר צבוטים בין היחידה לבין הקיר או שהם מכופפים או מסובבים בכוח, המוליכים הפנימיים עלולים להיחשף ולגרום לקצר או נתק חשמלי. דבר זה עלול לגרום לשריפה או להתחשמלות.

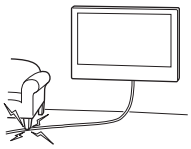

הברגים הנחוצים לקיבוע מתלה הקיר לקיר אינם מסופקים.

השתמש בברגים המתאימים לחומר שממנו עשוי הקיר בעת התקנת מתלה הקיר.

HE

לפני שמתחילים

- באיור של מסך הטלוויזיה במדריך הזה נראות דוגמאות שמטרתן לספק הסברים ברורים בנוגע להפעלה. ולכן האיורים אולי ייראו שונים מהטלוויזיה שברשותך.

ממה עשוי הקיר שלך?

ראשית, בדוק את סוג הקיר עליו תותקן הטלוויזיה.

קיר גבס עם קורות תומכות

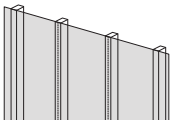

אמצעי זהירות

- עובי מרבי של קיר הגבס : 16 מ״מ.
- ודא שהגודל הפנימי של קורת העץ הוא לפחות 51 מ״מ × 102 מ״מ בפועל או 38 מ״מ × 89 מ״מ נומינלי.

בטון או בלוקים עשויים בטון

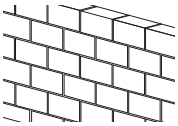

אמצעי זהירות

- התקן את מתלה הקיר ישירות על קיר הבטון.
- ודא שעובי קיר הבטון הוא לפחות 203 מ״מ.
- ודא שגודל כל אחד מבלוקי הבטון הוא לפחות 203 מ״מ × 203 מ״מ × 406 מ״מ.

פריטים המסופקים עם דגם SU-WL450

- ודא שכל החלקים נמצאים.
- ייתכן ולא יהיה צורך להשתמש בחלקים מסוימים עבור הדגם שלך.

Ⓐ בסיס (20) (×1)	Ⓑ גלגלת (×2)	Ⓒ בורג (20 × 6 PSW+) (×4)	Ⓓ בורג (20 × 4 PSW+) עם תותב (×2)
Ⓔ מרווח (20 מ״מ) (×2)	Ⓕ רצועה (×1)	Ⓖ תותב (20) (M4) (×2)	Ⓗ בורג (20 × 4 PSW+) (×2)
Ⓘ מתאם בסיס (×2)	Ⓙ בורג (10 × 4 PSW+) (×8)	Ⓚ מרווח (60 מ״מ) (×2)	Ⓛ בורג (50 × 6 PSW+) (×2)
Ⓜ תותב (M4) (×2)	Ⓝ בורג (50 × 4 PSW+) (×2)		

פריטים המסופקים עם הטלוויזיה

חיבור מתלה הקיר VS (×4)*1

*1 רק באזורים/במדינות/בדגמים מסוימים.

הכנה להתקנה

- לפני ההתקנה, יש לוודא שמדריך ההוראות או מדריך העיון ומדריך ההגדרה של הטלוויזיה נמצאים ברשותך.
- ודא את מיקום ההתקנה של הטלוויזיה שלך.
- הכן ארבעה ברגים או יותר בקוטר 8 מ״מ ובורג אחד בקוטר 5 מ״מ או שווה ערך (לא מסופקים). בחר ברגים המתאימים לחומר שממנו עשוי הקיר.
- נא להכין את הכלים הבאים:

*1	5.5 מ״מ 10 מ״מ		
*2			*3 1.5 ניוטון מטר {15 קג״כ ס״מ}
	*2 (×4)	1.5 ניוטון מטר {15 קג״כ ס״מ}	5 מ״מ
		(×4) 8 מ״מ × 60 מ״מ	
*4			

*1 אך ורק לקירות גבס עם קורות תומכות

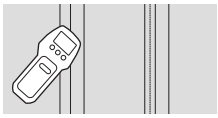

*2 אך ורק לקיר בטון או קיר בלוקים עשויים בטון

*3 בהתאם לדגמים

*4 עבור טלוויזיה בגודל 189.3 ס״מ (75 אינצ׳ים) או יותר (למעט מצרים)
עבור טלוויזיה בגודל 75 אינצ׳ים (189.3 ס״מ) או יותר (מצרים בלבד)

התקנת מתלה הקיר על הקיר

1 החלט על מיקום ההתקנה.

ודא שיש על הקיר מספיק מקום לאכלוס הטלוויזיה ושבאפשרותו לתמוך במשקל של לפחות פי ארבעה מזה של הטלוויזיה.
יש לעיין במדריך ההוראות או במדריך העיון של הטלוויזיה כדי לדעת מה משקלה.

הערה

- כאשר הטלוויזיה מותקנת על הקיר, החלק העליון שלה נוטה מעט לפנים.
- אנחנו ממליצים לבדוק את מיקום הטלוויזיה בסביבת הצפייה.

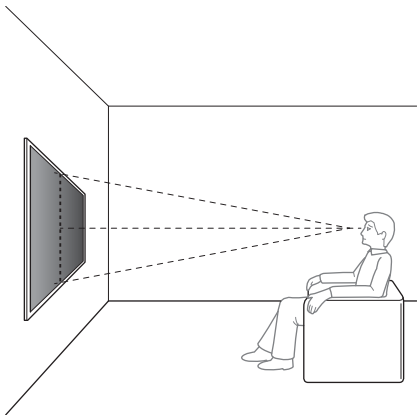

2 נא לבחור את סוג ההתקנה על הקיר כפי שמוצג להלן.

2-a: תלייה רגילה
2-b: תלייה צרה

- יש לעיין ב"מפרט" המופיע בסוף מדריך ההוראות הזה לקבלת המידות להתקנת מתלה הקיר בקיר.

אזהרה

- כאשר בוחרים 2-b, הגישה לשקעים האחוריים תהיה מוגבלת.

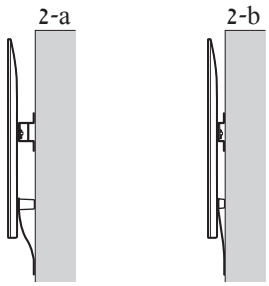

3 אם בוחרים בתלייה רגילה (2-a):

חברו את מתאם הבסיס Ⓘ באמצעות בורג (10 × PSW 4+) Ⓙ לבסיס (20) Ⓐ.

- יש לעיין ב"מפרט" המופיע בסוף מדריך הוראות זה עבור מיקום חיבור מתאם הבסיס Ⓘ.

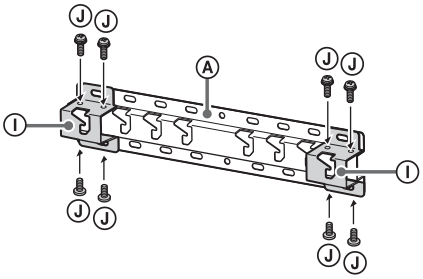

למשל, חיבור מתאם הבסיס Ⓘ במיקום "a"

אם בוחרים בתלייה צרה (2-b):

דלגו על השלב הזה.

4 החלט על מיקום הברגים להתקנת הבסיס (20) Ⓐ.

- יש לעיין ב"מפרט".

אזהרה

- קבע את חוזק הקיר שעליו תותקן הטלוויזיה. במקרה הצורך, חזק את הקיר.
- הקיר שעליו תותקן הטלוויזיה חייב להיות מסוגל לשאת משקל הגדול לפחות **פי ארבע** מזה של הטלוויזיה. (יש לעיין במדריך ההוראות או במדריך העיון של הטלוויזיה כדי לדעת מה משקלה.)

אם בוחרים בתלייה רגילה (2-a):

השתמשו במיקומי החורים במתאם הבסיס Ⓘ.

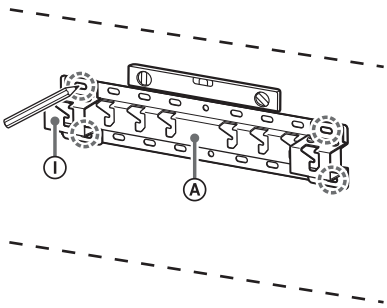

למשל, סימון במיקום "a" כדי לחבר בסיס (20) Ⓐ

HE

אם בוחרים בתלייה צרה (2-b):

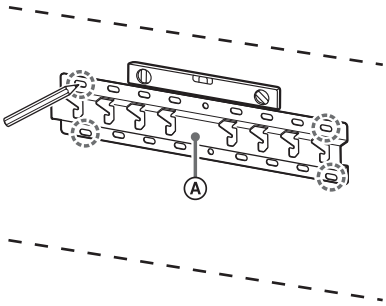

למשל, סימון במיקום "a" כדי לחבר בסיס (20) Ⓐ

5 יש לקדוח חורים ראשוניים בסימונים.

ודא שהמיקום על הקיר לקידוח החורים הוא חזק מספיק כדי לשאת לפחות ארבע פעמים את משקל הטלוויזיה.

הברגה לקירות גבס עם קורות תומכות:

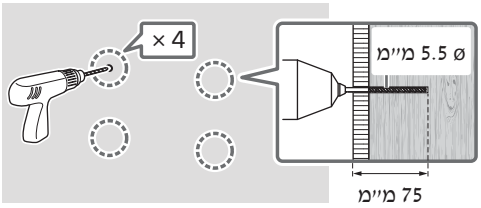

הערה

- יש לקדוח חורים מובילים בעומק של 75 מ״מ, בעזרת ראש מקדח 5.5 מ״מ.

הברגה לקיר בטון או קיר בלוקים עשויים בטון:

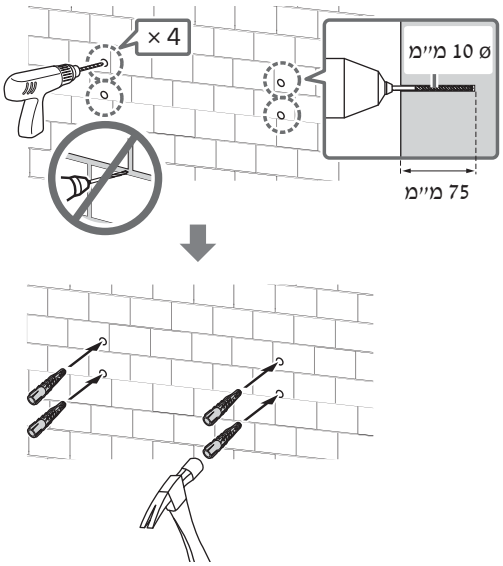

הערה

- יש לקדוח חורים מובילים בעומק של 75 מ״מ, בעזרת ראש מקדח 10 מ״מ.

6 התקן את הבסיס (20) Ⓐ על הקיר באמצעות ברגים מתאימים (לא מסופקים).

הערה

- השתמש בארבעה ברגים או יותר בקוטר 8 מ״מ או שווה ערך (לא מסופקים).
- יש להשתמש בפלס כדי לבדוק אם הבסיס (20) Ⓐ מפולס.

אם בוחרים בתלייה רגילה (2-a):

הברג את ארבעת הברגים לחורים שבמתאם הבסיס Ⓘ אל בסיס (20) Ⓐ.

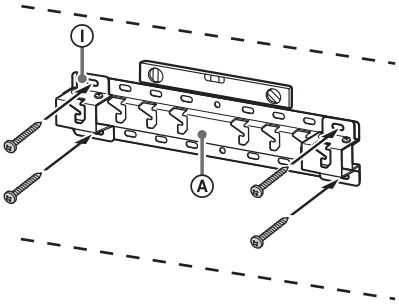

למשל, חיבור בסיס (20) Ⓐ במיקום "a"

אם בוחרים בתלייה צרה (2-b):

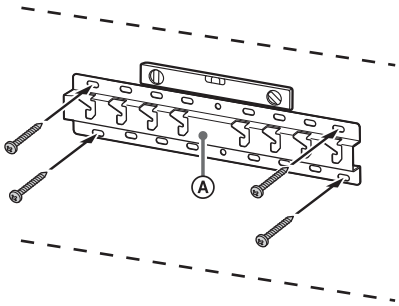

למשל, חיבור בסיס (20) Ⓐ במיקום "a"

7 189.3 ס״מ (75 אינץ׳) ומעלה (למעט במצרים)

75 אינץ׳ (189.3 ס״מ) ומעלה (מצרים בלבד)

סמן את מיקום ההתקנה על הקיר.

השתמשו בנייר דבק וכדומה (לא מסופק) כדי לסמן את מיקום הטלוויזיה ליד הבסיס (20) Ⓐ או ליד מתאם הבסיס Ⓘ.

- יש לעיין ב"מפרט" המופיע בסוף מדריך הוראות זה עבור סימון הקיר לצורך מיקום התקנת הטלוויזיה.

למעט 189.3 ס״מ (75 אינץ׳) ומעלה (למעט במצרים)
למעט 75 אינץ׳ (189.3 ס״מ) ומעלה (מצרים בלבד)
דלגו על השלב הזה.

הכנה להתקנת הטלוויזיה

שיטות ההפעלה עשויות להשתנות בהתאם לדגם. עיינו ב-"הכנה להתקנת הטלוויזיה" בעמוד 523.

התקנת הטלוויזיה על-גבי הקיר

189.3 ס״מ (75 אינץ׳) ומעלה (למעט במצרים)
75 אינץ׳ (189.3 ס״מ) ומעלה (מצרים בלבד)

אזהרה

- יש צורך בשני אנשים או יותר (שלושה אנשים או יותר עבור טלוויזיות שגודלן 189.3 ס״מ (75 אינצ׳ים) או יותר מכך) כדי להוביל טלוויזיה גדולה (למעט מצרים).
  יש צורך בשני אנשים או יותר (שלושה אנשים או יותר עבור טלוויזיות שגודלן 75 אינצ׳ים (189.3 ס״מ) ואו יותר מכך) כדי להוביל טלוויזיה גדולה (מצרים בלבד).

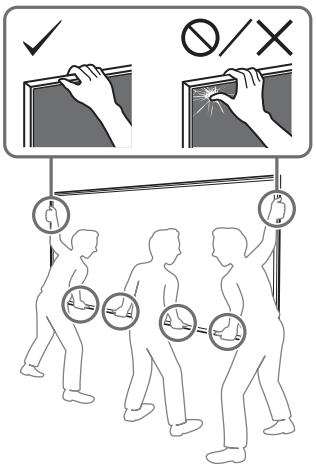

1 הרם את הטלוויזיה.

- עבור מיקום הגלגלות Ⓑ שיש לתלות על גבי הבסיס (20) Ⓐ או על מתאם הבסיס Ⓘ, יש לעיין ב"מפרט" המופיע בסוף מדריך הוראות זה עבור מיקום חיבור מתאם הבסיס Ⓘ.
- ודאו שגב הטלוויזיה נוגע בבסיס (20) Ⓐ או במתאם הבסיס Ⓘ בעת החזקת הטלוויזיה.

הערה

- החזק את הטלוויזיה בצורה מאובטחת בשתי ידיך וודא שרצועה Ⓕ והחלק התחתון של הטלוויזיה תואמים לסימון הנייר הדביק.
- שא את הטלוויזיה ביחד עם שלושה אנשים ואדם נוסף שיעמוד מול הטלוויזיה ויכוון את האחרים למיקום הנכון.

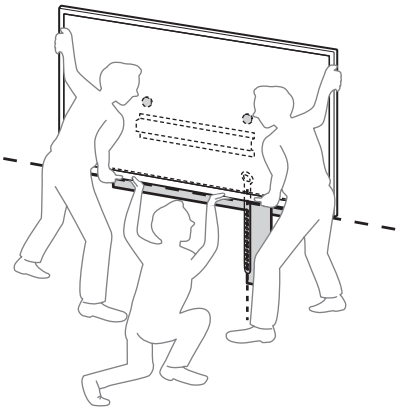

- יש לנהוג במשנה זהירות בעת התקנת הטלוויזיה על הקיר, במיוחד האדם התומך בטלוויזיה מלמטה, הטלוויזיה עלולה ליפול ולגרום לפציעה גופנית חמורה ואף למוות.

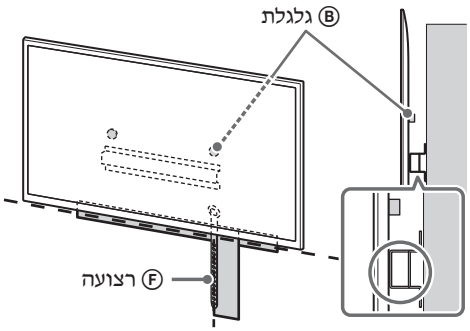

HE

2 התקינו את הטלוויזיה על הבסיס (20) Ⓐ או על מתאם הבסיס Ⓘ.

- החלק בעדינות למטה של הטלוויזיה והחזק את המושכות Ⓑ שמוצמדות לחלק האחורי של הטלוויזיה לבסיס (20) Ⓐ או מתאם בסיס Ⓘ, תוך הקפדה על בדיקת צורת החורים.
- לאחר התקנת הטלוויזיה על הקיר, יש לוודא שהגלגלות Ⓑ מחוברות היטב לבסיס (20) Ⓐ או למתאם הבסיס Ⓘ.
- שחרר את שתי ידיך באיטיות כדי לוודא שהטלוויזיה לא נופלת.

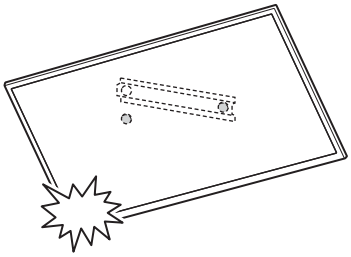

- לאחר התקנת הטלוויזיה על הקיר, הסר את נייר הדבק וכדומה, מהקיר.

אם בוחרים בתלייה רגילה (2-a):

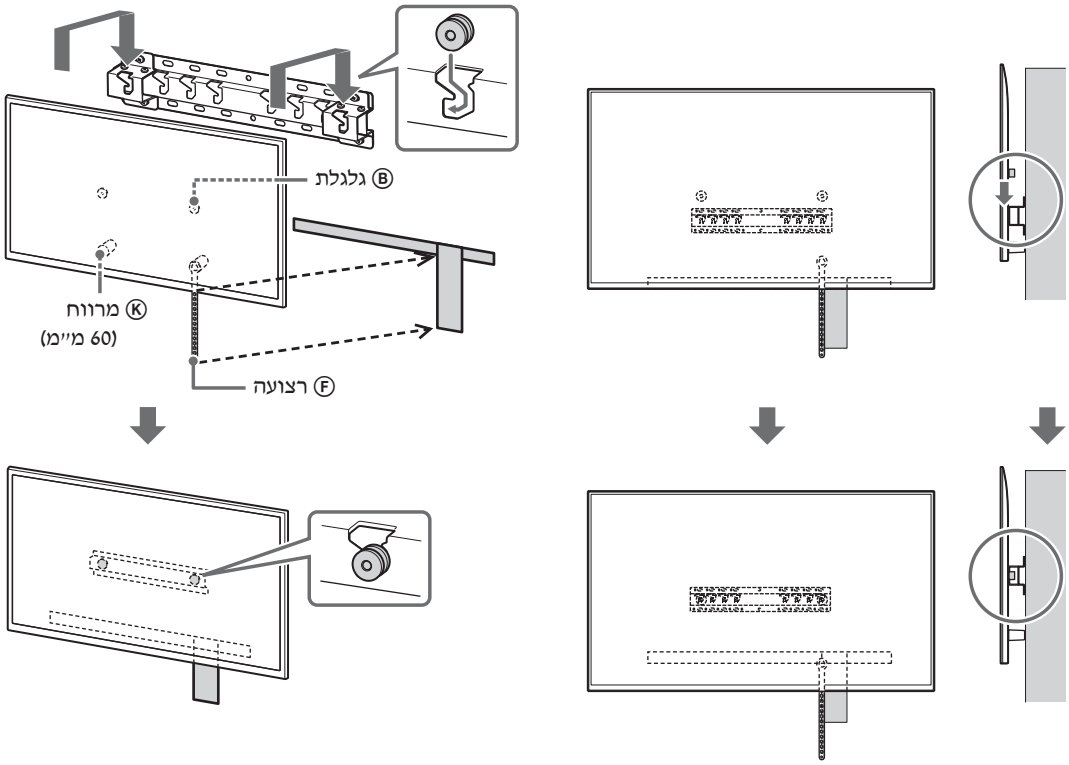

אם בוחרים בתלייה צרה (2-b):

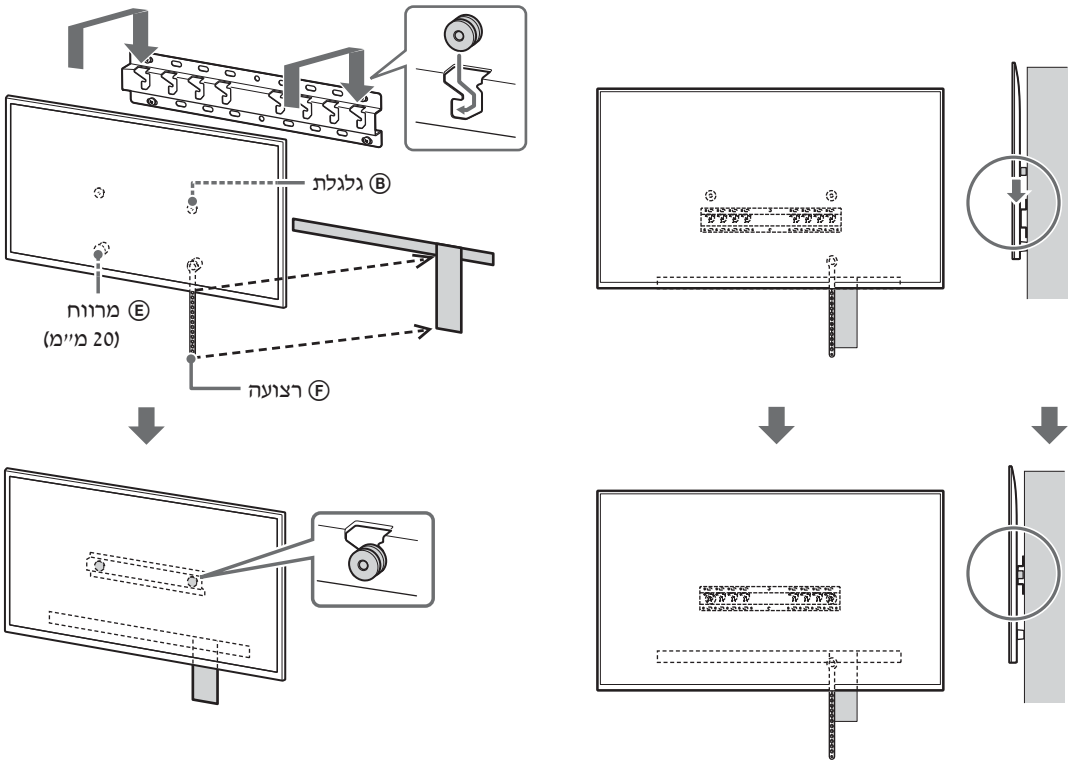

HE

3 מניעת תזוזה של תחתית הטלוויזיה.

- הרם את יתרת הרצועה Ⓕ וחבר אותה לקיר בחוזקה.

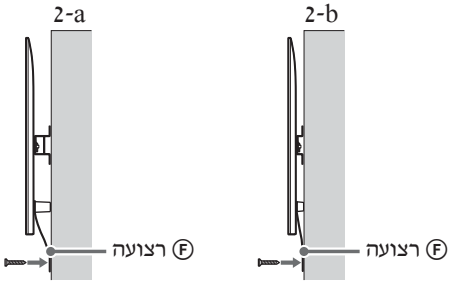

- השתמש בבורג בקוטר 5 מ״מ או שווה ערך (לא מסופק).

הערה

- נסה למשוך קלות את תחתית הטלוויזיה אליך על-מנת לוודא שהיא לא נעה קדימה. אם ישנה תנועה כלשהי, אז היא אינה מורכבת נכון, ויש לחזק שוב את הרצועה Ⓕ.

למעט 189.3 ס״מ (75 אינץ׳) ומעלה (למעט במצרים)
למעט 75 אינץ׳ (189.3 ס״מ) ומעלה (מצרים בלבד)

אזהרה

- יש צורך בשני אנשים או יותר (שלושה אנשים או יותר עבור טלוויזיות שגודלן 189.3 ס״מ (75 אינצ׳ים) או יותר מכך) כדי להוביל טלוויזיה גדולה (למעט מצרים).
יש צורך בשני אנשים או יותר (שלושה אנשים או יותר עבור טלוויזיות שגודלן 75 אינצ׳ים (189.3 ס״מ) ואו יותר מכך) כדי להוביל טלוויזיה גדולה (מצרים בלבד).

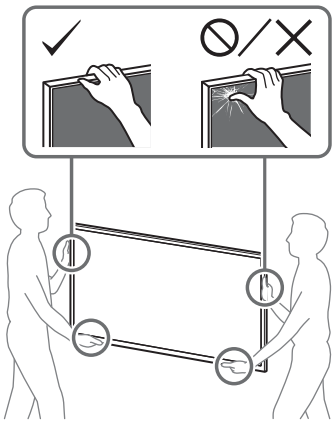

1 הרם את הטלוויזיה.

- עבור מיקום הגלגלות Ⓑ שיש לתלות על גבי הבסיס (20) Ⓐ או על מתאם הבסיס Ⓘ, יש לעיין ב"מפרט" המופיע בסוף מדריך הוראות זה עבור מיקום חיבור מתאם הבסיס Ⓘ.
- ודאו שגב הטלוויזיה נוגע בבסיס (20) Ⓐ או במתאם הבסיס Ⓘ בעת החזקת הטלוויזיה.

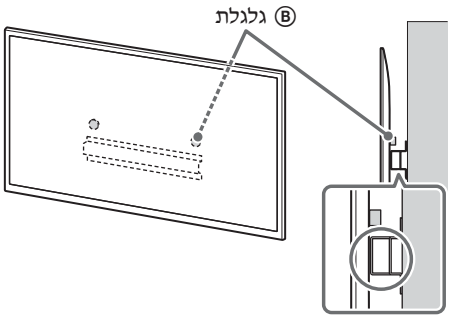

הערה

- החזק את הטלוויזיה בקפידה בשתי הידיים.

2 התקינו את הטלוויזיה על הבסיס (20) Ⓐ או על מתאם הבסיס Ⓘ.

- החלק בעדינות למטה של הטלוויזיה והחזק את המושכות Ⓑ שמוצמדות לחלק האחורי של הטלוויזיה לבסיס (20) Ⓐ או מתאם בסיס Ⓘ, תוך הקפדה על בדיקת צורת החורים.
- לאחר התקנת הטלוויזיה על הקיר, יש לוודא שהגלגלות Ⓑ מחוברות היטב לבסיס (20) Ⓐ או למתאם הבסיס Ⓘ.
- שחרר את שתי ידיך באיטיות כדי לוודא שהטלוויזיה לא נופלת.

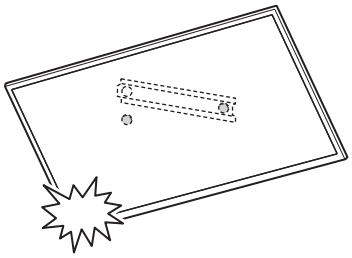

אם בוחרים בתלייה רגילה (2-a):

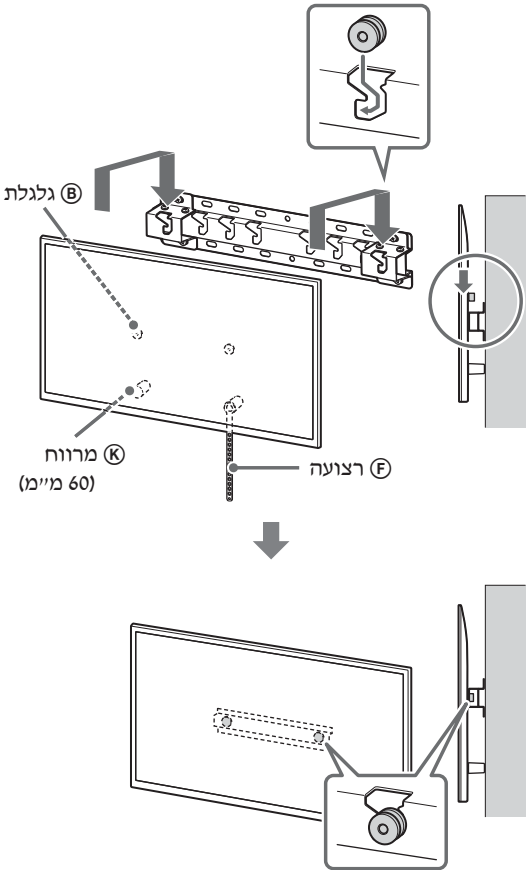

אם בוחרים בתלייה צרה (2-b):

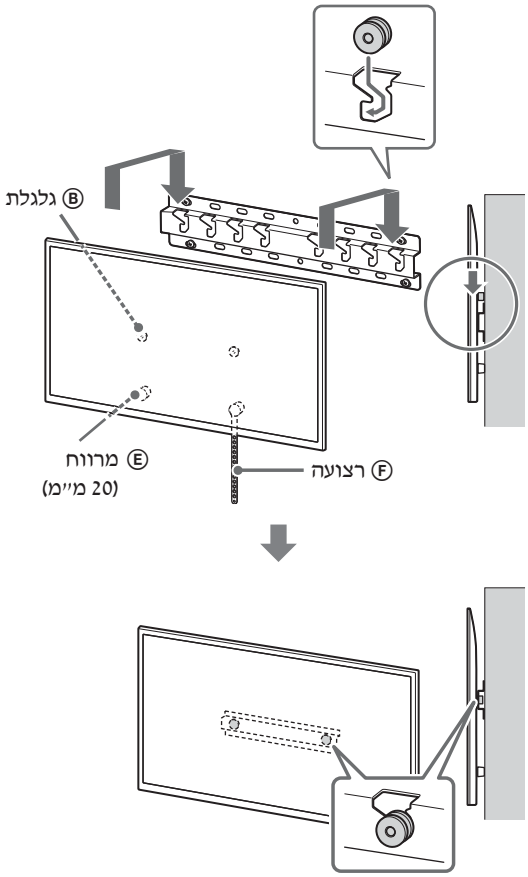

3 מניעת תזוזה של תחתית הטלוויזיה.

- הרם את יתרת הרצועה Ⓕ וחבר אותה לקיר בחוזקה.

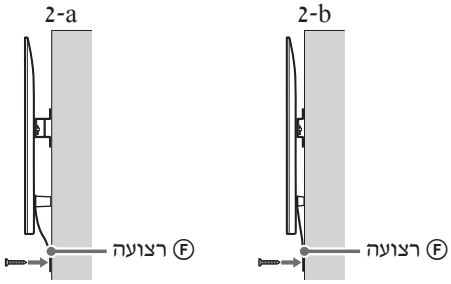

- השתמש בבורג בקוטר 5 מ״מ או שווה ערך (לא מסופק).

הערה

- נסה למשוך קלות את תחתית הטלוויזיה אליך על-מנת לוודא שהיא לא נעה קדימה. אם ישנה תנועה כלשהי, אז היא אינה מורכבת נכון, ויש לחזק שוב את הרצועה Ⓕ.

HE

אישור השלמת ההתקנה

בדוק את הנקודות הבעות.

- הגלגלות Ⓑ תלויות היטב על הבסיס (20) Ⓐ או על מתאם הבסיס Ⓘ.
- הכבל לא מסובב או צבוט.
- הרצועה Ⓕ מהודקת ללא חופש.

אזהרה

- מיקום לא נכון של כבל המתח וכו׳ עלול לגרום לשריפה או התחשמלות כתוצאה מקצר. הקפד להשלים את ההתקנה למען הבטיחות.

מידע אחר

בעת הסרת הטלוויזיה, בצע את תהליך ההתקנה במהופך.

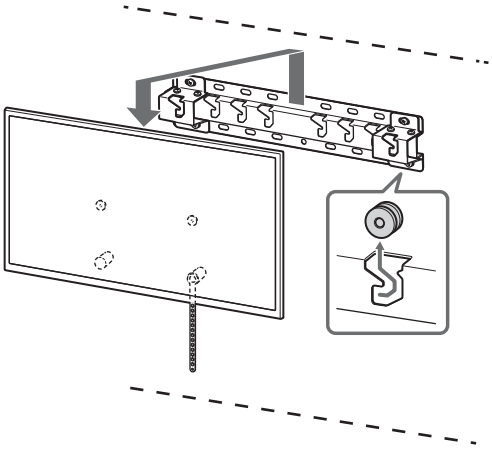

אזהרה

- יש צורך בשני אנשים או יותר (שלושה אנשים או יותר עבור טלוויזיות שגודלן 189.3 ס״מ (75 אינצ׳ים) או יותר מכך) כדי להוביל טלוויזיה גדולה (למעט מצרים).
  יש צורך בשני אנשים או יותר (שלושה אנשים או יותר עבור טלוויזיות שגודלן 75 אינצ׳ים (189.3 ס״מ) ואו יותר מכך) כדי להוביל טלוויזיה גדולה (מצרים בלבד).

معلومات التركيب لاستخدام كتيفة التثبيت الجدارية من Sony (SU-WL450)

الموديلات المدعومة*1*2:

*1 في أسماء الموديلات الفعلية، يشير "x"/"xx" إلى الأرقام و/أو الأحرف المحددة الخاصة بكل موديل.

*2 لمناطق/بلدان محددة فقط.

K-85XR9xM2 / 85XR7xM2 / 75XR9xM2 / 75XR7xM2 / 65XR9xM2 / 65XR7xM2 / 55XR7xM2 / 50XR7xM2

Y-85XR9xM2 / 85XR7xM2 / 75XR9xM2 / 75XR7xM2 / 65XR9xM2 / 65XR7xM2 / 55XR7xM2 / 50XR7xM2

FW-85BZ4xP / 85BZ3xP / 75BZ4xP / 75BZ3xP / 65BZ4xP / 65BZ3xP / 55BZ4xP / 55BZ3xP / 50BZ3xP / 43BZ3xP

قد يختلف اسم المنتج «التلفزيون» المشار إليه في هذا الدليل بناءً على الموديل الخاص بك. راجع دليل التعليمات أو الدليل المرجعي لمعرفة اسم المنتج الفعلي.

إلى العملاء

لأسباب تتعلق بحماية المنتج وضمان السلامة، توصي شركة Sony وبشدة بأن تتم عمليات تركيب التلفزيون من قبل وكلاء Sony أو المقاولين المرخصين بهذه الأعمال. لا تحاول تركيب الجهاز بنفسك.

إلى موزعي Sony والمتعاقدين معها

تأكد من توجيه الانتباه الكافي إلى السلامة أثناء عملية تركيب هذا المنتج وصيانته الدورية وفحصه.

يلزم توفر خبرة كافية لتركيب هذا المنتج، خاصة لتحديد قوة الجدار الذي يتحمل وزن التلفزيون. احرص على تكليف موزعي Sony أو المتعاقدين المرخصين بتعليق هذا المنتج على الجدار وانتبه جيدًا للسلامة أثناء التركيب. لا تتحمل Sony مسؤولية أي إصابة أو أضرار تنجم عن سوء التعامل أو التركيب غير الصحيح.

لأسباب تتعلق بالسلامة والتركيب الصحيح، اتّبع تعليمات التشغيل المتعلقة بكتيفة التثبيت الجدارية، ودليل إعداد التلفزيون والإرشادات الواردة في هذا الدليل.

كتيفة التثبيت الجدارية

حول السلامة

شكراً على شرائك هذا المنتج.

إلى العملاء

تركيب التلفزيون في الجدار

⚠ تحذير

يلزم التركيب بواسطة فني محترف

يجب تركيب هذا المنتج بواسطة فني تركيب محترف تلقى تدريبًا يُمكنه من معرفة مدى قدرة الحائط على تحمل وزن التلفزيون. فإن لم يتم تثبيت التلفزيون بإحكام أثناء عملية التركيب، فقد يسقط مسببًا الإصابة بجروح خطيرة. تخلي شركة Sony مسؤوليتها عن وقوع أية أضرار أو إصابات ناجمة عن سوء التعامل مع المنتج أو تركيبه على نحو غير صحيح، أو تركيب أي منتج بخلاف المنتج المحدد. لا تتأثر حقوقك القانونية (إن وجدت).

إلى وكلاء سوني Sony

يتطلب خبرة كافية من أجل تركيب هذا المنتج. تأكد من قراءة دليل التعليمات هذا بشكل دقيق وكامل من أجل القيام بأعمال التركيب بأمان. شركة سوني Sony غير مسؤولة عن أي أضرار أو جروح تحدث بسبب سوء التعامل مع المنتج أو التركيب غير الصحيح للمنتج. يرجى إعطاء هذا الكتيّب إلى الزبون بعد التركيب.

يبين دليل التعليمات هذا طريقة التعامل الصحيحة مع المنتج والتنبيهات الاحتياطية الضرورية لمنع الحوادث. تقع عليك مسؤولية قراءة دليل التعليمات هذا، وفهم ما جاء فيه فهمًا كاملاً، واتباع تلك التعليمات. وقد ينجم عن عدم القيام بذلك التعرض لإصابات شخصية خطيرة أو ضرر بالممتلكات، كما قد يؤدي لإلغاء الضمان. احتفظ بهذا الكتيّب متوفر بين يديك كمرجع في المستقبل.

تصمم المنتجات المصنعة من قبل شركة سوني Sony مع الاخذ بعين الاعتبار عامل السلامة. إذا تم استعمال المنتجات بطريقة غير صحيحة، يمكن إن ينتج عن ذلك جروح خطيرة نتيجة نشوب حريق أو صدمة كهربائية أو انقلاب المنتج أو سقوط المنتج. تأكد من الانتباه ومراعاة التنبيهات الاحتياطية للسلامة من أجل منع مثل هذه الحوادث.

تنبيه

المنتجات المحددة

تم تصميم كتيفة التثبيت الجدارية هذه للاستخدام مع أجهزة تلفزيون منتجات محددة. بالنسبة إلى أجهزة التلفزيون راجع دليل التعليمات أو الدليل المرجعي للتحقق من إمكانية استخدام كتيفة التثبيت الجدارية.

إلى العملاء

تحذير

إذا لم تتم مراعاة الاحتياطات التالية، فقد ينجم عن ذلك وقوع إصابة خطيرة أو قد يفضي الأمر إلى الوفاة جراء نشوب حريق أو التعرض لصدمة كهربية أو سقوط المنتج.

تأكد من التعاقد مع متعهدين مرخصين من أجل أعمال التركيب واحرص على إبقاء الأطفال بعيدًا أثناء عملية التركيب.

إذا لم يتم تركيب كتيفة التثبيت الجدارية أو التلفزيون بشكل صحيح، فيمكن أن تحدث الحوادث التالية. تأكد من القيام بأعمال التركيب من قبل متعهدين مرخصين للتركيب.

- يمكن أن يسقط التلفزيون ويسبب جروحًا خطيرة مثل الكدمة أو كسر في العظام.
- إذا كان الحائط الذي سوف يتم عليه تركيب كتيفة التثبيت الجدارية غير مستقر أو غير مستوٍ أو غير متعامد مع الأرضية، يمكن أن تسقط الوحدة وتسبب جروح أو ضرر بالممتلكات.
  يجب أن يكون الحائط قادرًا على دعم وتحمل وزن على الأقل أربعة أضعاف وزن التلفزيون.
  (يرجى مراجعة دليل التعليمات أو الدليل المرجعي الخاص بالتلفزيون لمعرفة وزنه.)
- إذا كان تركيب كتيفة التثبيت الجدارية على الجدار غير قوي بشكل كافي، يمكن أن تسقط الوحدة وتسبب جروح أو ضرر بالممتلكات.

تأكد من التعاقد مع متعهدين مرخصين من أجل القيام بأعمال النقل أو فك تركيب التلفزيون عن الحائط.

إذا قام أشخاص غير المتعهدين المرخصين بنقل أو فك تركيب التلفزيون عن الحائط، فيمكن أن يسقط ويسبب جروحًا أو ضررًا بالممتلكات. يلزم توفر شخصين أو أكثر (ثلاثة أشخاص أو أكثر للتلفزيون بحجم 189.3 سم (75 بوصة) وما أكبر) وذلك لنقل جهاز تلفزيون كبير (باستثناء مصر).
يلزم توفر شخصين أو أكثر (ثلاثة أشخاص أو أكثر للتلفزيون بحجم 75 بوصة (189.3 سم) وما أكبر) وذلك لنقل جهاز تلفزيون كبير (مصر فقط).

لا تنزع البراغي، إلخ، بعد تركيب التلفزيون.

إذا فعلت ذلك، فيمكن أن يسقط التلفزيون ويسبب جروحًا أو ضررًا بالممتلكات.

لا تقم بإدخال تغييرات على أجزاء كتيفة التثبيت الجدارية.

إذا فعلت ذلك، يمكن أن تسقط كتيفة التثبيت الجدارية وتسبب جروح أو ضرر بالممتلكات.

لا تقوم بتركيب أي معدات غير المنتج المحدد.

كتيفة التثبيت الجدارية هذه هي مصممة من أجل الاستعمال مع المنتج المحدد في الأعلى فقط. إذا قمت بتركيب معدات غير تلك المحددة، يمكن أن تسقط أو تنكسر كتيفة التثبيت الجدارية وتسبب جروح أو ضرر بالممتلكات.

لا تضع أي ثقل غير التلفزيون على كتيفة التثبيت الجدارية.

لا تحرك التلفزيون لليسار/لليمين أو لأعلى/لأسفل.

إذا فعلت ذلك، فيمكن أن يسقط التلفزيون ويسبب جروحًا أو ضررًا بالممتلكات.

لا تتكئ على أو تتدلى من التلفزيون.

لا تتكئ على أو تتدلى من التلفزيون لأنه يمكن أن يسقط عليك ويسبب جروحًا خطيرة.

تنبيه

في حالة عدم اتباع التنبيهات الاحتياطية التالية، يمكن أن يحدث جروح أو ضرر بالممتلكات.

- عليك بتخزين الأجزاء غير المستخدمة في مكان آمن لأغراض الاستخدام مستقبلاً.
  يجب إبقاؤها بعيدًا عن متناول الأطفال.

لا تتعامل مع المنتج بقوة زائدة أثناء التنظيف أو الصيانة.

لا تضع قوة زائدة على الجانب العلوي للتلفزيون. إذا فعلت ذلك، فيمكن أن يسقط التلفزيون ويسبب جروحًا أو ضررًا بالممتلكات.

تنبيهات احتياطية

- إذا استعملت التلفزيون المركّب على كتيفة التثبيت الجدارية لمدة طويلة من الوقت، فيمكن أن يصبح الحائط خلف أو فوق التلفزيون مشوه اللون أو يمكن أن يصبح ورق الجدار غير ملتصق وذلك اعتمادًا على نوعية مادة الحائط.
- إذا تم نزع كتيفة التثبيت الجدارية بعد تركيبها على الحائط، تبقى ثقوب البراغي على الحائط.
- لا تستخدم كتيفة التثبيت الجدارية بمكان تتعرض فيه للاهتزازات الميكانيكية.

تركيب كتيفة التثبيت الجدارية

إلى وكلاء سوني Sony

تحذير

التعليمات التالية هي لوكلاء سوني Sony فقط. تأكد من قراءة التنبيهات الاحتياطية المتعلقة بالسلامة المشروحة في الأعلى وإعطاء انتباه خاص إلى عامل السلامة أثناء التركيب والصيانة والفحص لهذا المنتج.

لا تركّب كتيفة التثبيت الجدارية على أسطح حائط بحيث تكون زوايا أو جوانب التلفزيون بارزة كثيرًا من سطح الحائط.

لا تركّب كتيفة التثبيت الجدارية على أسطح حائط مثل عمود، بحيث تكون زوايا أو جوانب التلفزيون بارزة كثيرًا من سطح الحائط. إذا حدث واصطدم جسم أو شخص بزاوية أو جانب التلفزيون البارز، فيمكن أن يسبب جروحًا أو ضررًا بالممتلكات.

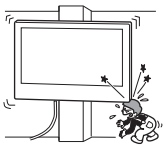

لا تركّب التلفزيون فوق أو تحت مكيّف الهواء.

إذا تعرض التلفزيون إلى تسرّب الماء أو مجرى تدفق الهواء من مكيّف الهواء لمدة طويلة، فيمكن أن يسبب ذلك نشوب حريق أو حدوث صدمة كهربائية أو عطل بالتلفزيون.

تأكد من تركيب كتيفة التثبيت الجدارية بشكل ثابت ومحكم مع الحائط باتباع التعليمات الموجودة في دليل التعليمات هذا.

إذا كان أحد البراغي مرتخي أو سقط من مكانه، يمكن أن تسقط كتيفة التثبيت الجدارية وتسبب جروح أو ضرر بالممتلكات. تأكد من استعمال البراغي المناسبة للمادة المصنوع منها الحائط وركّب الوحدة بشكل ثابت ومحكم باستعمال أربعة براغي أو أكثر بقطر قياس 8 مم (أو ما يعادلها).

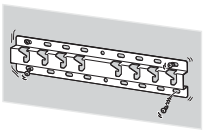

تأكد من استعمال البراغي وأجزاء الروابط الملحقة المزوّدة كما يجب بصورة صحيحة باتباع التعليمات المعطاة في دليل التعليمات هذا. إذا استعملت مواد بديلة، فيمكن أن يسقط التلفزيون ويسبب جروحًا بدنية لبعض الأشخاص أو ضررًا للتلفزيون.

تأكد من تجميع الكتيفة كما يجب بصورة صحيحة باتباع إجراء التوجيه المشروح في دليل التعليمات هذا.

إذا كان أحد البراغي مرتخيًا أو سقط من مكانه، فيمكن أن يسقط التلفزيون ويسبب جروحًا بدنية لبعض الأشخاص أو ضررًا للتلفزيون.

تأكد من شدّ البراغي بشكل ثابت ومحكم في الموضع المعيّن.

إذا لم تشدّ البراغي بشكل ثابت ومحكم، فيمكن أن يسقط التلفزيون ويسبب جروحًا بدنية لبعض الأشخاص أو ضررًا للتلفزيون.

احذر من تعرّض التلفزيون إلى الصدمات أثناء التركيب.

إذا تعرض التلفزيون إلى الصدمات، فيمكن أن يسقط أو تتكسر أجزاؤه. يمكن أن يسبب ذلك جروحًا.

تأكد من تركيب التلفزيون على حائط عمودي ومستوٍ.

إذا ركّبت على حائط غير عمودي ومستوٍ، فيمكن أن يسقط التلفزيون ويسبب جروحًا.

بعد تركيب التلفزيون بشكل مناسب، ثبّت الأسلاك كما يجب بصورة صحيحة.

إذا تشابك أشخاص أو أجسام مع الأسلاك، فيمكن أن يسبب ذلك جروحًا أو ضررًا للتلفزيون.

احذر من الضغط أو الشدّ أو القرص على سلك طاقة التيار المتردد AC أو سلك التوصيل.

إذا تم الضغط أو الشدّ أو انحصر سلك طاقة التيار المتردد AC أو سلك التوصيل بين الوحدة والحائط أو انثنى أو التوى السلك بقوة، يمكن أن تصبح أسلاك الموصلات الداخلية مكشوفة وتسبب تماس كهربائي أو قطع كهربائي. يمكن أن يسبب ذلك نشوب حريق أو حدوث صدمة كهربائية.

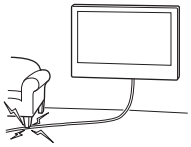

البراغي اللازمة لتثبيت كتيفة التثبيت الجدارية هي غير مزوّدة.

استعمل البراغي المناسبة للمادة المصنوع منها الحائط والبناء عند تركيب كتيفة التثبيت الجدارية.

AR

قبل البدء

- الرسوم التوضيحية لجهاز التلفزيون الموضحة في هذا الدليل هي أمثلة مُستخدَمة لتقديم شرح واضح للعمليات. لهذا السبب، قد تظهر الرسوم التوضيحية مختلفة عن التلفزيون الفعلي.

مما صُنع الجدار؟

أولاً، تحقق من نوع الجدار لتثبيت التلفزيون.

جدار من الحجارة غير المليطة مع مسامير

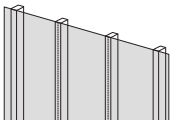

تنبيهات احتياطية

- الحد الأقصى لسُمك الجدار: 16 مم.
- تأكد من أن حجم مسمار الخشب الداخلي هو على الأقل 51 مم × 102 مم للقيمة العادية أو 38 مم × 89 مم للقيمة الأسمية.

الخرسانة الصلبة أو الكتلة الخرسانية

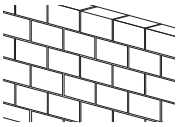

تنبيهات احتياطية

- ركّب كتيفة التثبيت الجدارية مباشرةً على الجدار الخرساني الصلب.
- تأكد من أن سُمك الجدار الخرساني الصلب هو على الأقل 203 مم.
- تأكد من أن حجم كل كتلة خرسانية هو على الأقل 203 مم × 203 مم × 406 مم.

افحص الأجزاء

مرفق بـ SU-WL450

- تأكد من أن جميع القطع موجودة.
- قد لا يتم استخدام بعض الأجزاء للموديل الخاص بك.

Ⓐ القاعدة (20) (×1)	Ⓑ بكرة (×2)	Ⓒ برغي (20 × 6 PSW+) (×4)	Ⓓ برغي (20 × 4 PSW+) مع جلبة (×2)
Ⓔ مباعد (20 مم) (×2)	Ⓕ حزام (×1)	Ⓖ جلبة (20) (M4) (×2)	Ⓗ برغي (20 × 4 PSW+) (×2)
Ⓘ مهايئ القاعدة (×2)	Ⓙ برغي (10 × 4 PSW+) (×8)	Ⓚ مباعد (60 مم) (×2)	Ⓛ برغي (50 × 6 PSW+) (×2)
Ⓜ جلبة (M4) (×2)	Ⓝ برغي (50 × 4 PSW+) (×2)		

مرفق مع التلفزيون

مرفق التثبيت الجداري VS (×4)*1

*1 لمناطق/بلدان/موديلات محددة فقط.

AR

التحضير للتركيب

- أحضر دليل التعليمات أو الدليل المرجعي الخاص بالتلفزيون ودليل الإعداد بالقرب منك قبل التركيب.
- تأكد من موضع التركيب الخاص بالتلفزيون.
- قم بإعداد أربعة براغٍ أو أكثر بقطر 8 مم وبرغي واحد بقطر 5 مم أو ما يكافئه (غير مرفق). اختر البراغي المناسبة لنوع الجدار.
- قم بإعداد الأدوات التالية:

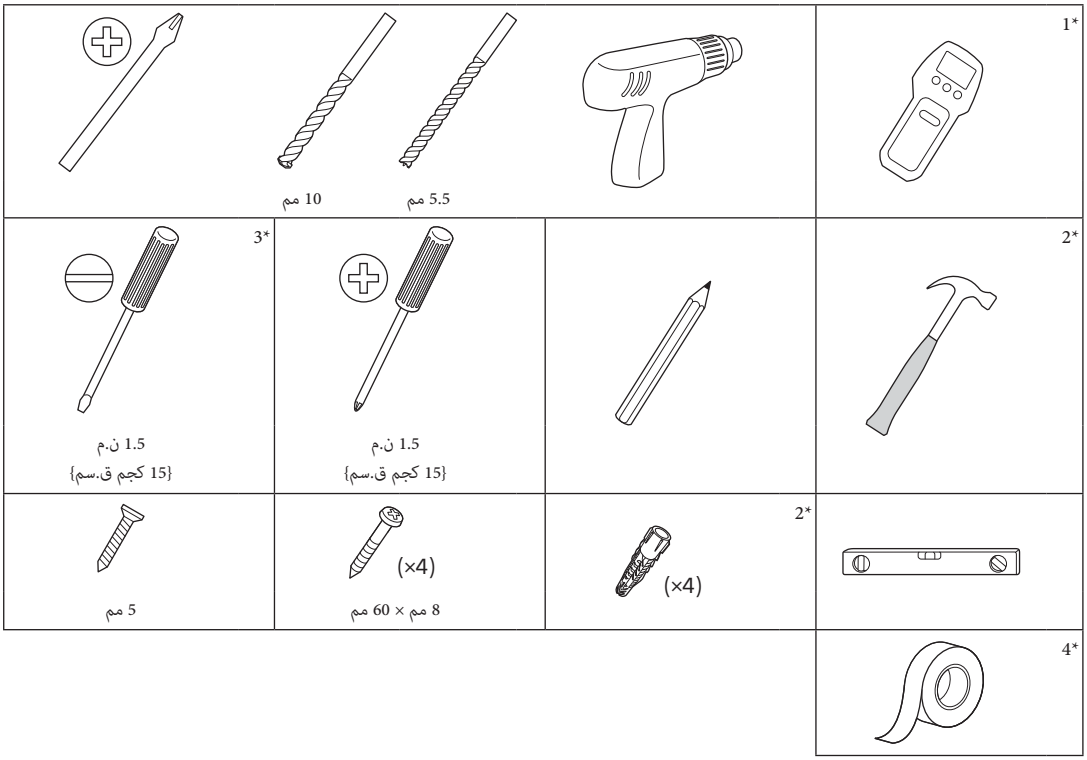

*1 الخاصة فقط بجدار من الحجارة غير المليطة مع مسامير

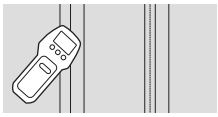

*2 الخاصة فقط بالخرسانة الصلبة أو الكتلة الخرسانية

*3 بناءً على الطرز

*4 فقط لجهاز التلفزيون مقاس 189.3 سم (75 بوصة) فأكثر (باستثناء مصر)
فقط لجهاز التلفزيون مقاس 75 بوصة (189.3 سم) فأكثر (مصر فقط)

تثبيت كتيفة التثبيت الجدارية بالحائط

1 تحديد موضع التثبيت.

تأكد من توفر مساحة كافية بالجدار للتلفزيون ومن قدرة الجدار على دعم وزن يبلغ أربعة أضعاف وزن التلفزيون على الأقل.
يرجى مراجعة دليل التعليمات أو الدليل المرجعي الخاص بالتلفزيون لمعرفة وزنه.

ملاحظة

- عند تركيب التلفزيون على الجدار، يميل الجانب العلوي من التلفزيون إلى الأمام قليلاً.
- نوصي بفحص وضع التلفزيون في بيئة المشاهدة.

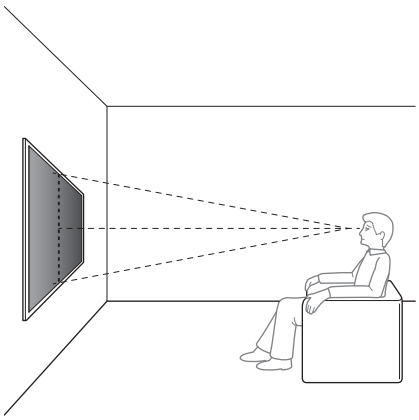

2 اختر نمط التركيب الحائطي.

2-a: التثبيت القياسي

2-b: تثبيت الشكل الرفيع

- يرجى مراجعة «المواصفات» الواردة في نهاية دليل التعليمات هذا لمعرفة القياس اللازم لتركيب كتيفة التثبيت الجدارية بالحائط.

تحذير

- عند تحديد 2-b، يكون الوصول إلى الطرف الخلفي محدودًا.

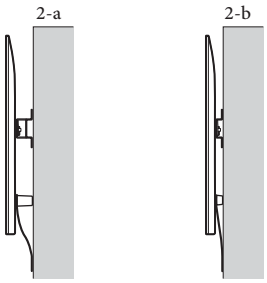

3 عند اختيار التثبيت القياسي (2-a):

قم بتثبيت مهايئ القاعدة Ⓘ عن طريق استخدام البرغي (+PSW 4 × 10) Ⓙ بالقاعدة (20) Ⓐ.

- يرجى مراجعة «المواصفات» الواردة في نهاية دليل التعليمات هذا لمعرفة موضع تركيب مهايئ القاعدة Ⓘ.

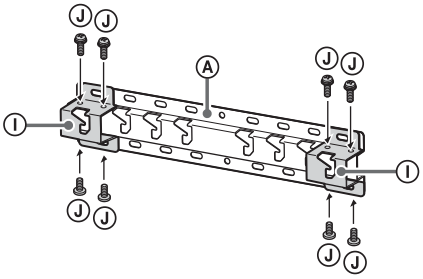

على سبيل المثال: تركيب مهايئ القاعدة Ⓘ في الموقع "a"

عند اختيار تثبيت الشكل الرفيع (2-b):

تخطي هذه الخطوة.

4 حدد مواضع البراغي لتركيب القاعدة (20) Ⓐ.

- يرجى مراجعة «المواصفات».

تحذير

- حدد قوة الحائط الذي سوف تركّب عليه التلفزيون. عزز من قوة الحائط بقدرٍ كافٍ، إذا كان ضروريًا.
- يجب أن يكون الحائط الذي سوف يتم عليه تركيب التلفزيون قادرًا على دعم وتحمل وزن على الأقل **أربعة أضعاف** وزن التلفزيون. (يرجى مراجعة دليل التعليمات أو الدليل المرجعي الخاص بالتلفزيون لمعرفة وزنه.)

عند اختيار التثبيت القياسي (2-a):

استخدم مواضع الفتحات لمهايئ القاعدة Ⓘ.

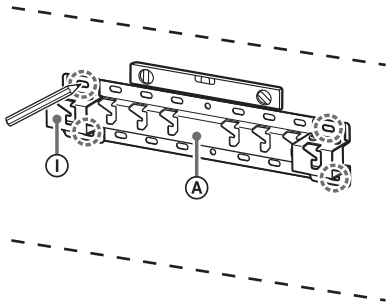

على سبيل المثال: وضع علامة على الموقع "a" لتناسب القاعدة (20) Ⓐ

AR

عند اختيار تثبيت الشكل الرفيع (b-2):

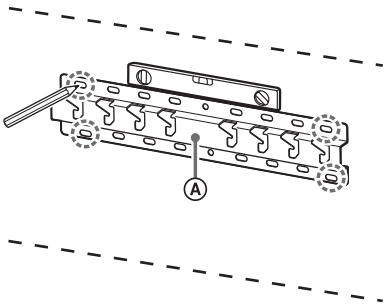

على سبيل المثال: وضع علامة على الموقع "a" لتناسب القاعدة (20) Ⓐ

5 اثقب فتحات دلالية في مكان العلامات.

تأكد من أن يكون المكان على الحائط الذي ستثقب فيه الفتحات قويا بقدر كاف لدعم وزن يبلغ أربعة أضعاف وزن التلفزيون على الأقل.

الحفر على جدار من الحجارة غير المليطة مع مسامير:

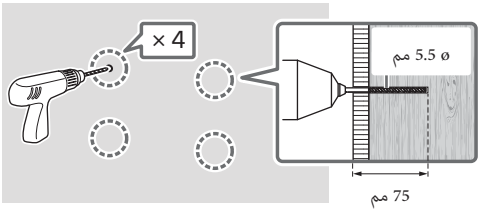

ملاحظة

- يجب ثقب الفتحات الدلالية حتى عمق 75 مم، باستخدام لقمة ثقب بقطر 5.5 مم.

الحفر على خرسانة صلبة أو كتلة خرسانية:

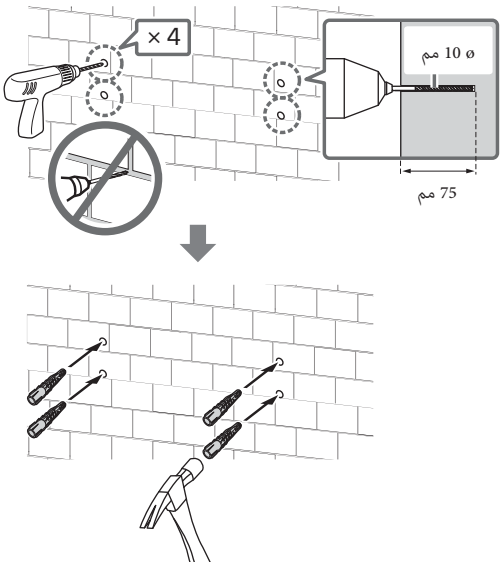

ملاحظة

- يجب ثقب الفتحات الدلالية حتى عمق 75 مم، باستخدام لقمة ثقب بقطر 10 مم.

6 ركّب القاعدة (20) Ⓐ على الجدار باستخدام براغي مناسبة (غير مرفقة).

ملاحظة

- استعمل أربعة براغي أو أكثر بقطر قياس 8 مم أو ما يعادلها (غير مزوّدة).
- استخدم مقياس لمستوى الاتزان للتأكد من أن القاعدة (20) Ⓐ متوازنة.

عند اختيار التثبيت القياسي (a-2):

قم بتركيب البراغي الأربعة بفتحات مهايئ القاعدة Ⓘ بالقاعدة (20) Ⓐ.

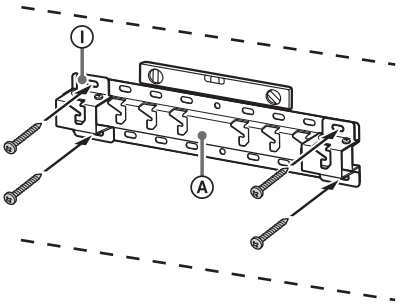

على سبيل المثال: تركيب القاعدة (20) Ⓐ في الموقع "a"

عند اختيار تثبيت الشكل الرفيع (b-2):

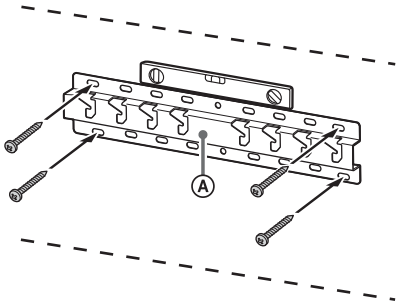

على سبيل المثال: تركيب القاعدة (20) Ⓐ في الموقع "a"

7 مقاس 189.3 سم (75 بوصة) فأكثر (باستثناء مصر) مقاس 75 بوصة (189.3 سم) فأكثر (مصر فقط)

ضع علامة على موقع التركيب على الحائط.

استخدم شريطًا لاصقًا أو غيره (غير مرفق) لوضع علامة على موقع التلفزيون بالقرب من القاعدة (20) Ⓐ أو مهايئ القاعدة Ⓘ.

- يرجى مراجعة «المواصفات» الواردة في نهاية دليل التعليمات لمعرفة موضع تركيب التلفزيون على الحائط.

باستثناء مقاس 189.3 سم (75 بوصة) فأكثر (باستثناء مصر)

باستثناء مقاس 75 بوصة (189.3 سم) فأكثر (مصر فقط)

تخطي هذه الخطوة.

تحضير من أجل تركيب التلفزيون

قد تختلف طرق التشغيل بناءً على الموديل. يرجى مراجعة «التحضير من أجل تركيب التلفزيون» فى صفحة 523.

تركيب التلفزيون على الحائط

مقاس 189.3 سم (75 بوصة) فأكثر (باستثناء مصر)
مقاس 75 بوصة (189.3 سم) فأكثر (مصر فقط)

تحذير

- يلزم توفر شخصين أو أكثر (ثلاثة أشخاص أو أكثر للتلفزيون بحجم 189.3 سم (75 بوصة) وما أكبر) وذلك لنقل جهاز تلفزيون كبير (باستثناء مصر).
  يلزم توفر شخصين أو أكثر (ثلاثة أشخاص أو أكثر للتلفزيون بحجم 75 بوصة (189.3 سم) وما أكبر) وذلك لنقل جهاز تلفزيون كبير (مصر فقط).

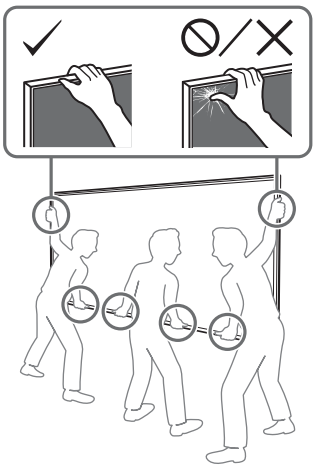

1 ارفع التلفزيون.

- لتعليق موضع البكرات Ⓑ على القاعدة (20) Ⓐ أو مهايئ القاعدة Ⓘ، يرجى مراجعة «المواصفات» الواردة في نهاية دليل التعليمات هذا لمعرفة موضع تركيب مهايئ القاعدة Ⓘ.
- تأكد من ملامسة الجزء الخلفي من التلفزيون للقاعدة (20) Ⓐ أو مهايئ القاعدة Ⓘ عند الإمساك بالتلفزيون.

ملاحظة

- أمسك التلفزيون بإحكام بكلتا اليدين وتأكد من محاذاة الحزام Ⓕ والجزء السفلي من التلفزيون مع الشريط اللاصق.
- احمل التلفزيون مع ثلاثة أشخاص ويقوم الشخص الموجود أمام التلفزيون بقيادة الآخرين لضبط الوضع.

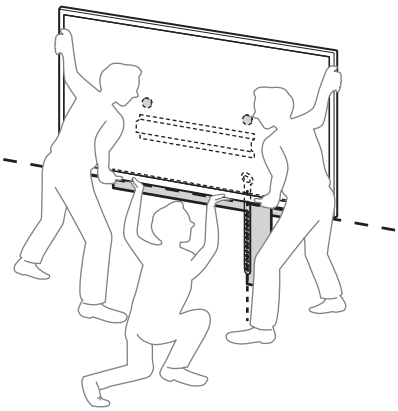

- توخ الحرص الشديد عنن تركيب التلفزيون على الحائط خاصةً بالنسبة للشخص الذي يدعم التلفزيون من أسفل، فقد يسقط جهاز التلفزيون، مما يُسبب إصابة جسدية خطيرة أو حتى الوفاة.

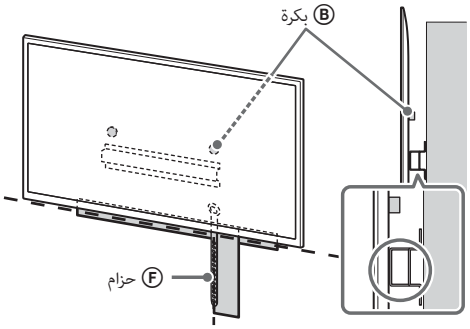

2 قم بتركيب التلفزيون على القاعدة (20) Ⓐ أو مهايئ القاعدة Ⓘ.

- حركِ التلفزيون لأسفل برفق وقم بتعليق البكرات Ⓑ المركبة على الجزء السفلي من التلفزيون على القاعدة (20) Ⓐ أو مهايئ القاعدة Ⓘ، مع ضمان التأكد من شكل الفتحات.
- بعد تثبيت التلفزيون في الجدار، تأكد من أن البكرات Ⓑ مثبتة بإحكام في القاعدة (20) Ⓐ أو مهايئ القاعدة Ⓘ.
- حرر كلتا اليدين ببطء لضمان عدم سقوط التلفزيون.

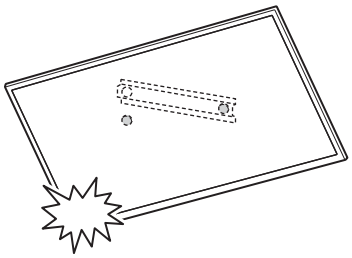

- بعد تركيب التلفزيون على الحائط، قم بإزالة الشريط اللاصق، وغيره من الحائط.

AR

عند اختيار التثبيت القياسي (2-a):

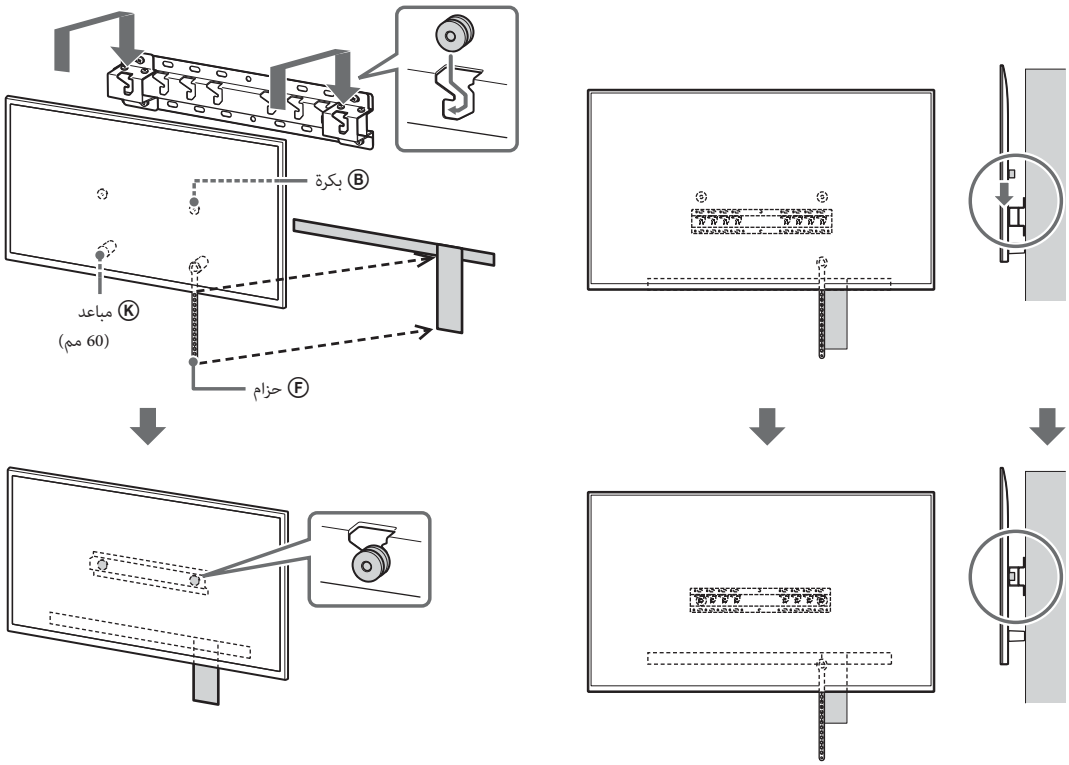

عند اختيار تثبيت الشكل الرفيع (2-b):

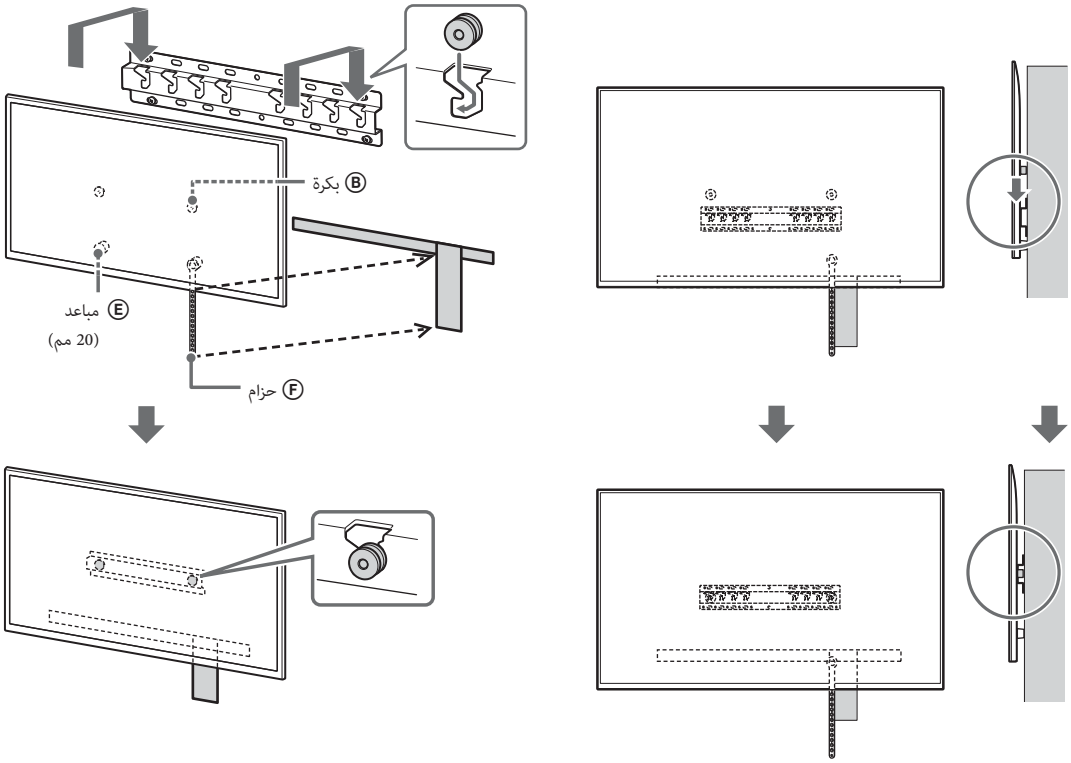

3 الحيلولة دون تحرك الجزء السفلي من التلفزيون.

- خذ الجزء المتدلي من الحزام Ⓕ وركّبه على الحائط بإحكام.

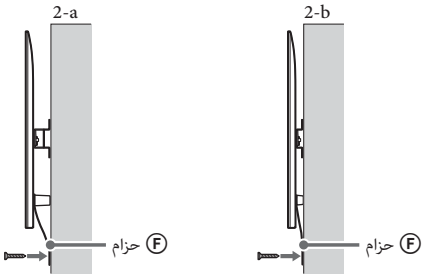

- استخدم برغيًا بقطر 5 مم أو ما يكافئه (غير مرفق).

ملاحظة

- قم بسحب الجزء السفلي من التلفزيون تجاهك قليلاً، وذلك للتأكد من أنه لا يتحرك للأمام. إذا كانت هناك أية حركة أو تخلخل، فإنه غير مثبت بصورة صحيحة، ويجب تثبيت الحزام Ⓕ بإحكام مرة أخرى.

باستثناء مقاس 189.3 سم (75 بوصة) فأكثر (باستثناء مصر)
باستثناء مقاس 75 بوصة (189.3 سم) فأكثر (مصر فقط)

تحذير

- يلزم توفر شخصين أو أكثر (ثلاثة أشخاص أو أكثر للتلفزيون بحجم 189.3 سم (75 بوصة) وما أكبر) وذلك لنقل جهاز تلفزيون كبير (باستثناء مصر).
يلزم توفر شخصين أو أكثر (ثلاثة أشخاص أو أكثر للتلفزيون بحجم 75 بوصة (189.3 سم) وما أكبر) وذلك لنقل جهاز تلفزيون كبير (مصر فقط).

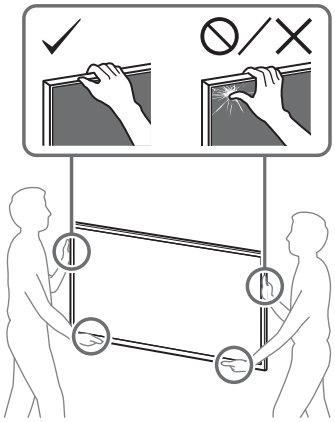

1 ارفع التلفزيون.

- لتعليق موضع البكرات Ⓑ على القاعدة (20) Ⓐ أو مهايئ القاعدة Ⓘ، يرجى مراجعة «المواصفات» الواردة في نهاية دليل التعليمات هذا لمعرفة موضع تركيب مهايئ القاعدة Ⓘ.
- تأكد من ملامسة الجزء الخلفي من التلفزيون للقاعدة (20) Ⓐ أو مهايئ القاعدة Ⓘ عند الإمساك بالتلفزيون.

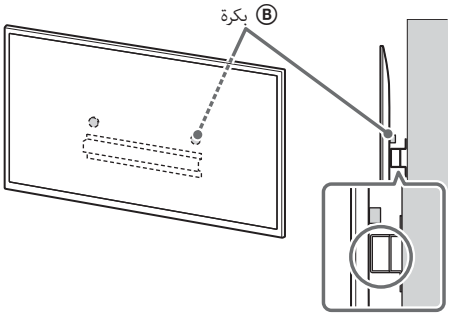

ملاحظة

- أمسك التلفزيون بإحكام بكلتا اليدين.

2 قم بتركيب التلفزيون على القاعدة (20) Ⓐ أو مهايئ القاعدة Ⓘ.

- حركِ التلفزيون لأسفل برفق وقم بتعليق البكرات Ⓑ المركبة على الجزء السفلي من التلفزيون على القاعدة (20) Ⓐ أو مهايئ القاعدة Ⓘ، مع ضمان التأكد من شكل الفتحات.
- بعد تثبيت التلفزيون في الجدار، تأكد من أن البكرات Ⓑ مثبتة بإحكام في القاعدة (20) Ⓐ أو مهايئ القاعدة Ⓘ.
- حرر كلتا اليدين ببطء لضمان عدم سقوط التلفزيون.

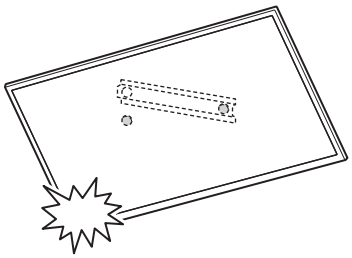

AR

عند اختيار التثبيت القياسي (2-a):

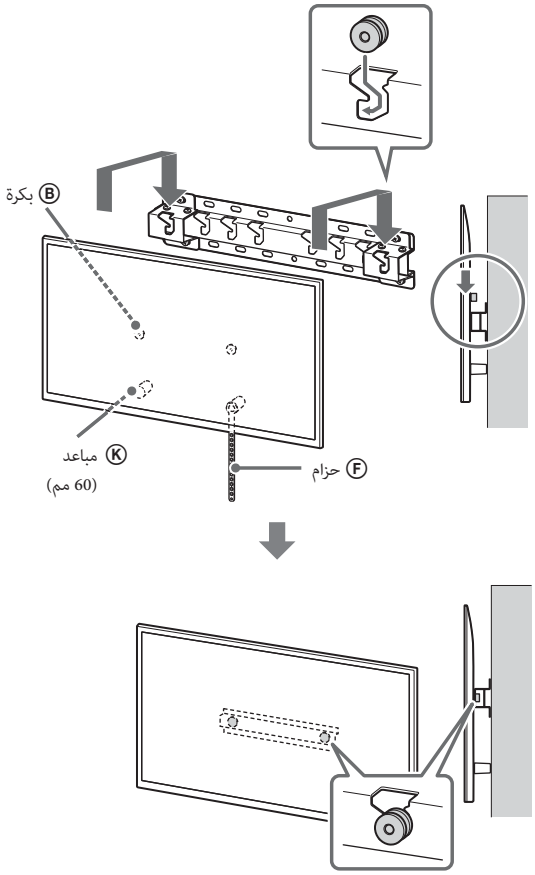

عند اختيار تثبيت الشكل الرفيع (2-b):

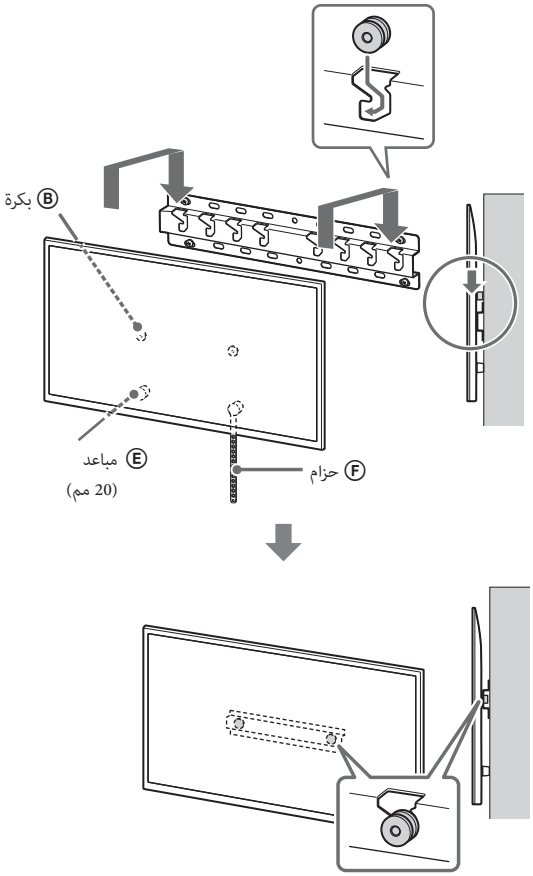

3 الحيلولة دون تحرك الجزء السفلي من التلفزيون.

- خذ الجزء المتدلي من الحزام Ⓕ وركّبه على الحائط بإحكام.

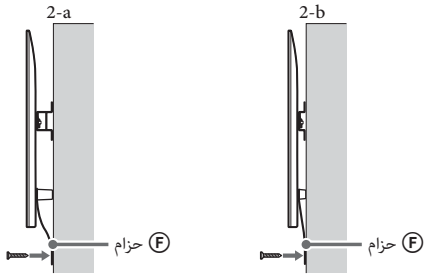

- استخدم برغيًا بقطر 5 مم أو ما يكافئه (غير مرفق).

ملاحظة

- قم بسحب الجزء السفلي من التلفزيون تجاهك قليلاً، وذلك للتأكد من أنه لا يتحرك للأمام. إذا كانت هناك أية حركة أو تخلخل، فإنه غير مثبت بصورة صحيحة، ويجب تثبيت الحزام Ⓕ بإحكام مرة أخرى.

التأكد من اكتمال التركيب

افحص النقاط التالية.

- البكرات Ⓑ معلقة بإحكام على القاعدة (20) Ⓐ أو مهايئ القاعدة Ⓘ.
- الأسلاك غير ملتوية أو محشورة.
- الحزام Ⓕ مربوط بدون جزء متدلٍ منه.

تحذير

- قد يُسبب الوضع غير الصحيح للسلك الرئيسي، وما إلى ذلك إلى نشوب حريق أو حدوث صدمة كهربية من خلال انقطاع الدائرة الكهربية. تأكد من اكتمال التركيب من أجل السلامة.

معلومات أخرى

عند نزع التلفزيون، اعكس إجراء التركيب السابق.

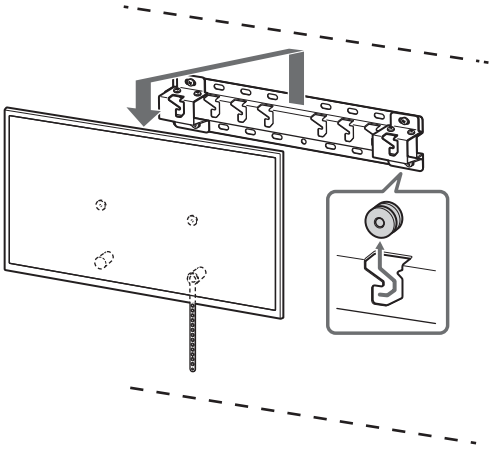

تحذير

- يلزم توفر شخصين أو أكثر (ثلاثة أشخاص أو أكثر للتلفزيون بحجم 189.3 سم (75 بوصة) وما أكبر) وذلك لنقل جهاز تلفزيون كبير (باستثناء مصر).
  يلزم توفر شخصين أو أكثر (ثلاثة أشخاص أو أكثر للتلفزيون بحجم 75 بوصة (189.3 سم) وما أكبر) وذلك لنقل جهاز تلفزيون كبير (مصر فقط).

AR

اطلاعات نصب برای استفاده از پایه نصب دیواری Sony (مدل SU-WL450)

مدل های مورد پشتیبانی*1*2:

*1 در نام های مدل حقیقی، "x"/"xx"، اعداد و/یا نویسه های ویژه هر مدل را نشان می دهد.

*2 فقط برای بعضی مناطق/کشورها.

K-85XR9xM2 / 85XR7xM2 / 75XR9xM2 / 75XR7xM2 / 65XR9xM2 / 65XR7xM2 / 55XR7xM2 / 50XR7xM2

Y-85XR9xM2 / 85XR7xM2 / 75XR9xM2 / 75XR7xM2 / 65XR9xM2 / 65XR7xM2 / 55XR7xM2 / 50XR7xM2

FW-85BZ4xP / 85BZ3xP / 75BZ4xP / 75BZ3xP / 65BZ4xP / 65BZ3xP / 55BZ4xP / 55BZ3xP / 50BZ3xP / 43BZ3xP

نام محصول "تلویزیون" در این دفترچه، بر اساس مدل دستگاهتان ممکن است، متفاوت باشد. برای اطلاع از نام دقیق محصول، لطفاً به دفترچه دستورالعمل یا راهنمای مرجع مربوطه، مراجعه فرمایید.

مربوط به مشتری

جهت حفاظت دستگاه و رعایت موارد ایمنی، شرکت Sony اکیداً توصیه می کند که نصب تلویزیون خود بر روی دیوار را به فروشنده های کالاهای Sony یا نمایندگیهای مجاز واگذار نمایید. لطفاً شخصاً اقدام به نصب آن ننمایید.

مربوط به دفاتر فروش و نمایندگی های Sony

در خلال نصب، سرویس دوره ای یا بازبینی این دستگاه باید ایمنی کامل را درنظر بگیرید.

برای نصب این محصول مهارت کافی لازم است، به ویژه برای تعیین مقاومت دیوار در برابر وزن تلویزیون. نصب را به فروشنده یا فرد مورد تأیید Sony واگذار کنید و در طول مراحل نصب به موارد ایمنی توجه کافی داشته باشید. شرکت Sony هیچ مسئولیتی در قبال خسارت و جراحت وارده بدلیل نصب بد و نادرست دستگاه ها ندارد.

جهت نصب ایمن و درست، دستورالعملهای عملکرد پایه نصب دیواری، راهنمای نصب تلویزیون و دستورالعملهای موجود در این دفترچه راهنما را دنبال کنید.

پایه نصب دیواری

درباره ایمنی

از شما به خاطر خرید این محصول تشکر می کنیم.

مربوط به مشتری

نصب تلویزیون روی دیوار

هشدار

نصب حرفه ای الزامی است

این محصول فقط باید توسط یک نصاب حرفه ای که در خصوص تعیین قدرت دیوار برای تحمل وزن تلویزیون آموزش دیده است نصب شود. در صورتی که تلویزیون به طور ایمن نصب نشود، ممکن است سقوط کند و باعث آسیب جدی شود. Sony در قبال هر نوع خسارت یا آسیب ناشی از استفاده یا نصب نادرست یا نصب هرگونه محصول غیر از محصول مشخص شده مسئولیتی ندارد. حقوق قانونی شما (در صورت وجود) تحت تأثیر قرار نمی گیرد.

خطاب به فروشندگان Sony

نصب این محصول مستلزم داشتن مهارت کافی در این زمینه است. حتماً این دفترچه دستورالعمل را با دقت مطالعه کنید تا کار نصب به‌طور ایمن انجام شود. Sony هیچ تعهدی در قبال صدمات یا آسیب های ناشی از نصب و کاربرد نادرست ندارد. لطفاً این راهنما را پس از نصب به مشتری بدهید.

در این دفترچه دستورالعمل نحوه صحیح کار با محصول و احتیاط‌های مهم برای جلوگیری از وقوع سانحه ذکر شده است. شما موظف هستید تمام دستورالعمل‌های این دفترچه دستورالعمل را بخوانید، آن را کاملاً درک کنید و دستورالعمل‌های آن را رعایت کنید. عدم انجام چنین کاری ممکن است سبب آسیب جدی شخصی یا خسارت به اموال شود، و همچنین ضمانت نامه را باطل کند. این راهنما را برای مراجعات بعدی نگه دارید.

در ساخت محصولات Sony ایمنی حرف اول را می زند. اگر به نحو نادرستی از محصول استفاده شود، ممکن است باعث آتش سوزی، یا برق گرفتگی، واژگون شدن، یا سقوط دستگاه شود و در نتیجه باعث بروز صدمات و آسیب های جدی شود. حتماً احتیاط‌های ایمنی را رعایت کنید تا از چنین سوانحی جلوگیری شود.

احتیاط

محصولات خاص

این پایه نصب دیواری به گونه ای طراحی شده است که برای استفاده با تلویزیون های مخصوص این دستگاه مناسب است. برای تلویزیونها، به دفترچه دستورالعمل یا راهنمای مرجع مربوطه، مراجعه کنید تا مطمئن شوید که پایه نصب دیواری قابلاستفاده است.

مربوط به مشتری

هشدار

اگر از موارد احتیاط عنوان شده در زیر تبعیت نکنید، ممکن است جراحت های شدید، مرگ در اثر آتش سوزی یا برق گرفتگی ایجاد شده یا اینکه دستگاه بیفتد.

حتماً نصب را به نمایندگی های مجاز بسپارید و هنگام نصب کودکان را از محل دور کنید.

اگر پایه نصب دیواری یا تلویزیون درست نصب نشود، موارد زیر ممکن است رخ دهد. حتماً نصب را به مأمورین مجاز محول کنید.

- ممکن است تلویزیون بیفتد و باعث جراحت شدید از جمله کبودی یا شکستگی شود.
- اگر دیواری که پایه نصب دیواری را روی آن نصب می کنید سست، یا ناصاف باشد، یا عمود بر کف ساختمان نباشد، ممکن است دستگاه سقوط کند و باعث آسیب یا صدمه شود. دیوار باید حداقل تحمل چهار برابر وزن تلویزیون را داشته باشد. (برای اطلاع از وزن تلویزیون، لطفاً به دفترچه دستورالعمل یا راهنمای مرجع تلویزیون مراجعه نمایید.)
- اگر پایه نصب دیواری روی دیوار محکم نصب نشود، ممکن است دستگاه بیفتد و باعث آسیب یا صدمه مالی شود.

انتقال و پیاده کردن تلویزیون را حتماً به مأمورین مجاز محول کنید.

اگر اشخاصی غیر از مأمورین مجاز تلویزیون را منتقل یا پیاده کنند، ممکن است دستگاه بیفتد و باعث جراحت یا زیان مالی شود. برای حمل یک تلویزیون بزرگ به دو یا چندین نفر نیاز دارید (سه نفر یا بیشتر برای تلویزیون‌های 189.3 سانتی‌متری (75 اینچی) و بزرگتر (غیر از مصر).
برای حمل یک تلویزیون بزرگ به دو یا چندین نفر نیاز دارید (سه نفر یا بیشتر برای تلویزیون‌های 75 اینچی (189.3 سانتی‌متری) و بزرگتر) (فقط مصر).

پس از نصب تلویزیون، پیچ یا بقیه قسمتها را باز نکنید.

در این صورت ممکن است تلویزیون بیفتد و باعث جراحت یا زیان مالی شود.

از ایجاد تغییرات در قسمت های مختلف پایه نصب دیواری خودداری کنید.

اگر این کار را انجام دهید، ممکن است پایه نصب دیواری بیفتد و باعث آسیب جانی یا مالی شود.

تجهیزاتی غیر از موارد تعیین شده را نصب نکنید.

این پایه نصب دیواری فقط برای استفاده با محصول تعیین شده طراحی شده است. اگر تجهیزاتی غیر از موارد تعیین شده را نصب کنید، ممکن است تجهیزات بیفتد، بشکند و باعث آسیب جانی و مالی شود.

غیر از تلویزیون وسیله اضافه دیگری را روی پایه نصب دیواری نگذارید.

تلویزیون را به چپ/راست، بالا/پایین تکان ندهید.

در این صورت ممکن است تلویزیون بیفتد و باعث جراحت یا زیان مالی شود.

به تلویزیون تکیه ندهید یا از آن آویزان نشوید.

به تلویزیون تکیه ندهید یا از آن آویزان نشوید چون ممکن است روی شما بیفتد و باعث جراحت شدید شود.

احتیاط

اگر احتیاطهای زیر را انجام ندهید، ممکن است آسیب های جانی یا مالی بوجود آید.

- حتماً قطعات بدون استفاده را در یک مکان امن برای استفاده آتی نگهداری کنید.
  آن ها را دور از دسترس کودکان نگهداری کنید.

هنگام نگهداری یا تمیز کردن دستگاه، به دستگاه فشار وارد نیاورید.

به سطح فوقانی تلویزیون فشار وارد نیاورید. در این صورت ممکن است تلویزیون بیفتد و باعث جراحت یا زیان مالی شود.

پیش گیری ها

- اگر تلویزیون برای مدت زیادی است که روی پایه نصب دیواری نصب است، بسته به مصالح دیوار، ممکن است رنگ دیوار پشت یا بالای تلویزیون از بین برود یا کاغذ دیواری آن قسمت جدا شود.
- اگر پس از نصب، پایه نصب دیواری از دیوار جدا شود، جای پیچها روی دیوار می ماند.
- از به کار بردن پایه نصب دیواری در مکانی که لرزش های مکانیکی در آن وجود دارد، خودداری کنید.

نصب پایه نصب دیواری

خطاب به فروشندگان Sony

هشدار

دستورالعمل های زیر فقط مخصوص فروشندگان محصولات Sony است. حتماً احتیاط های ایمنی فوق الذکر را مطالعه کنید و هنگام نصب، نگهداری و بررسی محصول به نکات ایمنی توجه لازم را مبذول دارید.

PR

پایه نصب دیواری را در جایی از دیوار وصل نکنید که گوشه ها یا کناره های تلویزیون از دیوار دیوار پیش تر باشد.

پایه نصب دیواری را روی سطوحی مانند ستون وصل نکنید که گوشه ها یا کناره های تلویزیون از دیوار دیوار پیش تر باشد. اگر بطور اتفاقی شخص یا شیئی به لبه های پیش آمده تلویزیون برخورد کند، ممکن است باعث جراحت یا زیان مالی شود.

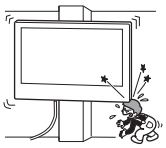

تلویزیون را در بالا یا پایین تهویه هوا نصب نکنید.

اگر تلویزیون برای مدت طولانی در معرض نشتی آب یا جریان هوای تهویه قرار گیرد، ممکن است آتش سوزی، یا برق گرفتگی رخ دهد و یا باعث شود تلویزیون خوب کار نکند.

حتماً پایه نصب دیواری را محکم به دیوار نصب کنید و دستورالعمل‌های نصب این دفترچه دستورالعمل را رعایت نمایید.

اگر هر یک از پیچها شل یا باز شده باشد، ممکن است پایه نصب دیواری بیفتد و باعث آسیب جانی یا مالی شود. حتماً از پیچهای مناسب مصالح دیوار استفاده کنید و با استفاده از چهار پیچ یا بیشتر با ضخامت 8 میلی متر (یا مساوی آن) دستگاه را محکم نصب کنید.

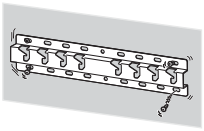

حتماً از پیچ‌های ارائه‌شده و قطعات اتصال به‌درستی و مطابق با دستورالعمل‌های مندرج در دفترچه دستورالعمل استفاده کنید. در صورت استفاده از اقلام جایگزین، ممکن است تلویزیون بیفتد و باعث جراحت شخصی یا صدمه به تلویزیون شود.

حتماً پایه را به‌درستی و مطابق با مراحل توصیه‌شده در این دفترچه دستورالعمل نصب کنید.

اگر هر یک از پیچها شل یا باز شوند، ممکن است تلویزیون بیفتد و باعث جراحت شخصی یا صدمه به تلویزیون شود.

حتماً پیچها را در مکانهای تعبیه شده محکم کنید.

اگر این کار را انجام ندهید، ممکن است تلویزیون بیفتد و باعث جراحت شخصی یا صدمه به تلویزیون شود.

هنگام نصب از تکان دادن شدید تلویزیون خودداری کنید.

تکانهای شدید به تلویزیون ممکن است منجر به افتادن یا شکستن آن شود. و نهایتاً باعث آسیب دیدگی گردد.

تلویزیون را حتماً روی یک دیوار صاف و عمود نصب کنید.

در غیر این صورت ممکن است تلویزیون بیفتد و باعث جراحت شود.

پس از نصب درست تلویزیون، کابلها را به خوبی محکم کنید.

اگر شخص یا شیئی به کابلها گیر کند، ممکن است منجر به جراحت یا صدمه به تلویزیون شود.

از وارد شدن فشار به سیم برق AC یا کابل رابط جلوگیری کنید.

اگر سیم یا برق AC یا کابل رابط بین دیوار و دستگاه گیر کند و به آن فشار وارد شود یا خم شده و پیچ بخورد، ممکن است روکش آن پاره شود و باعث ایجاد مدار کوتاه یا قطع یا برق شود. این حالت ممکن است باعث آتش سوزی یا برق گرفتگی شود.

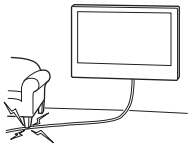

پیچهایی که برای محکم کردن پایه نصب دیواری به دیوار است، عرضه نشده است.

هنگام نصب پایه نصب دیواری، از پیچهایی استفاده کنید که مناسب مصالح و ساختار دیوار است.

قبل از شروع به کار

- تصاویر تلویزیون مندرج در این راهنما، نمونه‌هایی برای توضیح شفاف عملکردها هستند. به همین دلیل، این تصاویر ممکن است با تلویزیون واقعی شما متفاوت باشند.

دیوار شما از چه ساخته شده است؟

ابتدا، نوع دیوار را برای نصب تلویزیون بررسی کنید.

دیوار خشک با داربست

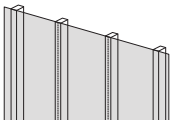

پیش گیری ها

- حداکثر ضخامت دیوار خشک: 16 میلی متر.
- اطمینان حاصل کنید اندازه داربست چوبی داخلی حداقل 51 میلی متر × 102 میلی متر برای اندازه استاندارد و برای اندازه اسمی 38 میلی متر × 89 میلی متر باشد.

بتن جامد یا بلوک بتنی

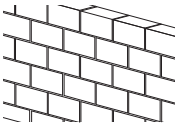

پیش گیری ها

- پایه نصب دیواری را مستقیماً بر روی دیوار بتنی مستحکم سوار کنید.
- مطمئن شوید که ضخامت دیوار بتنی مستحکم حداقل 203 میلی متر باشد.
- مطمئن شوید که سایز هر بلوک بتنی حداقل 203 میلی متر × 203 میلی متر × 406 میلی متر باشد.

PR

بررسی قطعات

ارائه شده با SU-WL450

- بررسی کنید که همه قطعات در بسته بندی موجود باشد.
- از برخی از قطعات نمیتوان برای مدل محصول شما استفاده کرد.

Ⓐ پایه (20) (×1)	Ⓑ قرقره (×2)	Ⓒ پیچ (20 × PSW 6+) (×4)	Ⓓ پیچ (20 × PSW 4+) با بوش (×2)
Ⓔ درزگیر (20 میلی متر) (×2)	Ⓕ تسمه (×1)	Ⓖ بوش (20) (M4) (×2)	Ⓗ پیچ (20 × PSW 4+) (×2)
Ⓘ آداپتور پایه (×2)	Ⓙ پیچ (10 × PSW 4+) (×8)	Ⓚ درزگیر (60 میلی متر) (×2)	Ⓛ پیچ (50 × PSW 6+) (×2)
Ⓜ بوش (M4) (×2)	Ⓝ پیچ (50 × PSW 4+) (×2)		

عرضه شده همراه با تلویزیون

قطعه نصب دیواری VS (×4)*1

*1 فقط برای بعضی مناطق/کشورها/مدلها.

آماده سازی برای نصب

- قبل از نصب، دفترچه دستورالعمل یا راهنمای مرجع و راهنمای نصب تلویزیون را کنار دستتان داشته باشید.
- محل نصب تلویزیون خود را تعیین کنید.
- چهار یا تعداد بیشتری پیچ 8 میلی متری و یک پیچ 5 میلی متری یا موارد مشابه (همراه با دستگاه ارائه نشده است) را آماده کنید. پیچ هایی را انتخاب کنید که با مواد سازنده دیوار تناسب داشته باشند.
- ابزارهای زیر را آماده کنید:

1*	5.5 میلی متر 10 میلی متر		
2*		1.5 نیوتن متر {15 کیلوگرم نیرو سانتی متر}	3* 1.5 نیوتن متر {15 کیلوگرم نیرو سانتی متر}
	2* (×4)	8 میلی متر × 60 میلی متر (×4)	5 میلی متر
4*			

1* فقط برای دیوار خشک با داربست

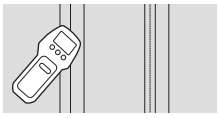

2* فقط برای بتن مستحکم یا بلوک بتنی

3* بسته به مدل ها

4* فقط برای تلویزیون 189.3 سانتی‌متری (75 اینچی) و بزرگ‌تر (غیر از مصر)
فقط برای تلویزیون 75 اینچی (189.3 سانتی‌متری) و بزرگ‌تر (فقط مصر)

PR

نصب پایه نصب دیواری به دیوار

1 در مورد محل نصب تصمیم بگیرید.

اطمینان یابید که دیوار فضای کافی برای تلویزیون داشته باشد و قابلیت پشتیبانی از وزن حداقل چهار برابر تلویزیون را دارا باشد.
به دفترچه دستورالعمل یا راهنمای مرجع تلویزیون برای اطلاع یافتن از وزن تلویزیون مراجعه کنید.

نکته

- وقتی تلویزیون شما روی دیوار نصب شد، قسمت بالایی تلویزیون کمی رو به جلو قرار می گیرد.
- توصیه می کنیم موقعیت تلویزیون را از فضای مشاهده مورد بررسی قرار دهید.

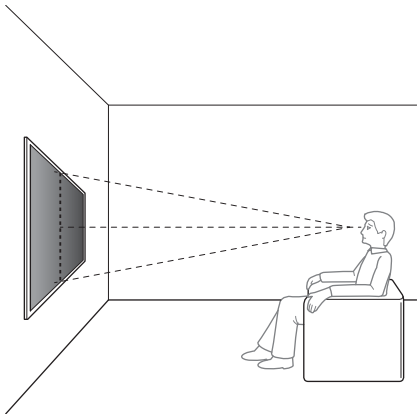

2 شیوه نصب دیواری را مطابق تصویر زیر انتخاب کنید.

2-a: نصب استاندارد

2-b: نصب باریک

- برای اطلاعات در مورد ابعاد موردنیاز جهت نصب پایه نصب دیواری، به بخش "مشخصات فنی" در انتهای این دفترچه دستورالعمل مراجعه فرمایید.

هشدار

- در صورت استفاده از روش 2-b، دسترس ی به پایانه پشتی دستگا ه محدود می باشد.

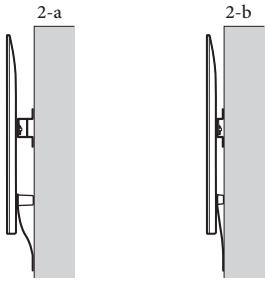

3 در صورت انتخاب نصب استاندارد (2-a):

آداپتور پایه Ⓘ را با استفاده از پیچ (+PSW 4 × 10) Ⓙ به پایه (20) Ⓐ وصل کنید.

- برای اطلاع از محل وصل کردن آداپتور پایه Ⓘ، به بخش "مشخصات فنی" در انتهای این دفترچه دستورالعمل مراجعه کنید.

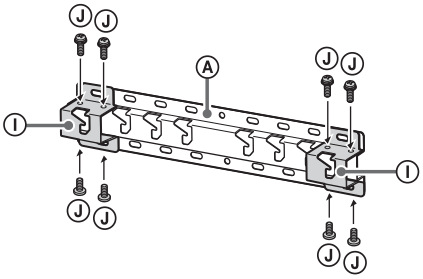

مثال: وصل کردن آداپتور پایه Ⓘ در محل "a"

در صورت انتخاب نصب باریک (2-b):

از این مرحله عبور کنید.

4 موقعیت پیچ ها را جهت نصب پایه (20) Ⓐ مشخص کنید.

- به بخش "مشخصات فنی" مراجعه کنید.

هشدار

- استحکام دیواری را که تلویزیون روی آن نصب می شود، تعیین کنید. در صورت لزوم، استحکام دیوار را به میزان مناسب تقویت کنید.
- دیواری که تلویزیون را روی آن نصب می کنید، باید بتواند حداقل **چهار برابر** وزن تلویزیون را تحمل کند. (برای اطلاع از وزن تلویزیون، لطفاً به دفترچه دستورالعمل یا راهنمای مرجع تلویزیون مراجعه نمایید.)

در صورت انتخاب نصب استاندارد (2-a):

از سوراخ‌های آداپتور پایه Ⓘ استفاده کنید.

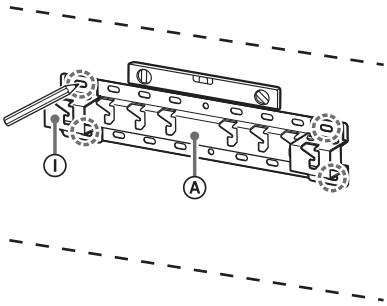

مثال: علامت‌گذاری در محل "a" برای نصب پایه (20) Ⓐ

در صورت انتخاب نصب باریک (2-b):

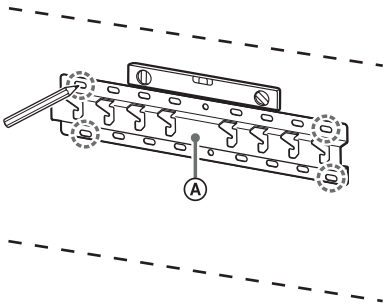

مثال: علامت‌گذاری در محل "a" برای نصب پایه (20) Ⓐ

5 سوراخ های تنظیمی را روی علامت ها دریل کنید.

اطمینان یابید که محلی از دیوار که سوراخ ها زده می شود قدرت کافی برای تحمل وزن حداقل چهار برابر تلویزیون را دارا باشد.

دریل کردن دیوار خشک با داربست:

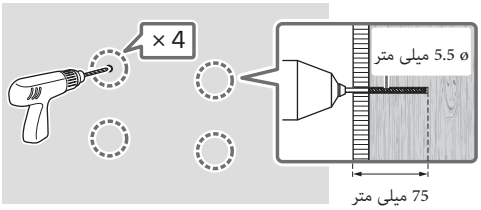

نکته

- سوراخ های تنظیمی باید با عمق 75 میلی متری و با استفاده از یک مته با قطر 5.5 میلی متری ایجاد شوند.

دریل کردن بتن جامد یا بلوک بتنی:

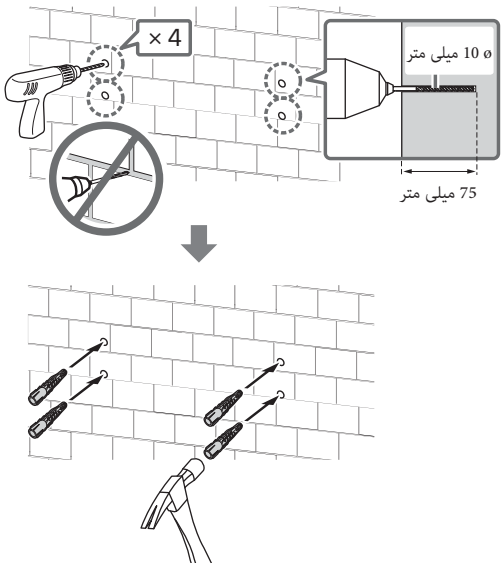

نکته

- سوراخ های تنظیمی باید با عمق 75 میلی متری و با استفاده از یک مته با قطر 10 میلی متری ایجاد شوند.

6 با استفاده از پیچهای مناسب (داده نشده است)، پایه (20) Ⓐ را روی دیوار نصب کنید.

نکته

- از چهار پیچ یا پیچ‌های بیشتری به قطر 8 میلی‌متر یا معادل آن استفاده کنید (ارائه نشده است).
- برای کنترل اینکه پایه (20) Ⓐ تراز است، از یک ابزار تراز استفاده کنید.

در صورت انتخاب نصب استاندارد (2-a):

با استفاده از 4 پیچ سورا خهای آداپتور پایه Ⓘ را به پایه (20) Ⓐ متصل کنید.

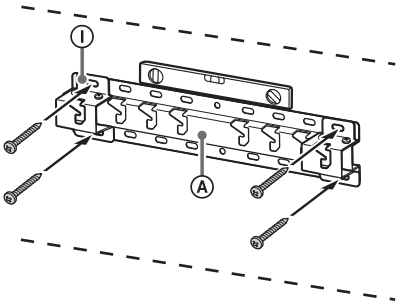

مثال: نصب پایه (20) Ⓐ در محل "a"

در صورت انتخاب نصب باریک (2-b):

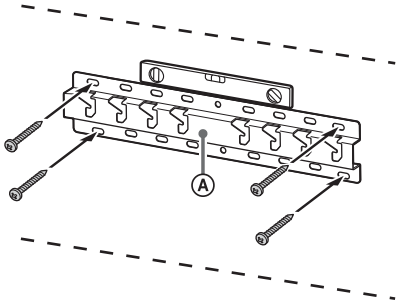

مثال: نصب پایه (20) Ⓐ در محل "a"

7 189.3 سانتی متر (75 اینچ) و بالاتر (غیر از مصر) 75 اینچ (189.3 سانتی متر) و بالاتر (فقط مصر) محل نصب را روی دیوار علامت بزنید.

از نوارچسب کاغذی و امثال آن (در بسته ارائه نشده است) برای علامت زدن محل تلویزیون در نزدیک پایه (20) Ⓐ یا آداپتور پایه Ⓘ استفاده کنید.

- برای علامت گذاری روی دیوار برای محل نصب تلویزیون، به بخش "مشخصات فنی" در انتهای این دفترچه دستورالعمل مراجعه فرمایید.

PR

به استثنای 189.3 سانتی متر (75 اینچ) و بالاتر (غیر از مصر)

به استثنای 75 اینچ (189.3 سانتی متر) و بالاتر (فقط مصر)

از این مرحله عبور کنید.

آماده سازی برای نصب تلویزیون

لطفاً توجه داشته باشید که روش‌های عملیاتی، ممکن است بر اساس مدل دستگاه متفاوت باشند. به "آماده‌سازی برای نصب تلویزیون" در صفحه 523 مراجعه کنید.

نصب نتلویزیون روی دیوار

189.3 سانتی متر (75 اینچ) و بالاتر (غیر از مصر)
75 اینچ (189.3 سانتی متر) و بالاتر (فقط مصر)

هشدار

- برای حمل یک تلویزیون بزرگ به دو یا چندین نفر نیاز دارید (سه نفر یا بیشتر برای تلویزیون‌های 189.3 سانتی‌متری (75 اینچی) و بزرگتر) (غیر از مصر).
  برای حمل یک تلویزیون بزرگ به دو یا چندین نفر نیاز دارید (سه نفر یا بیشتر برای تلویزیون‌های 75 اینچی (189.3 سانتی‌متری) و بزرگتر) (فقط مصر).

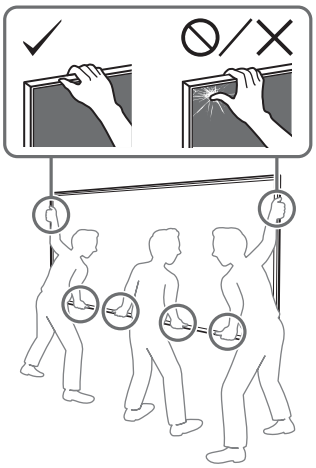

1 تلویزیون را بلند کنید.

- برای اطلاع از مکان قرقره های Ⓑ برای آویز روی پایه (20) Ⓐ یا آداپتور پایه Ⓘ، به بخش "مشخصات فنی" در انتهای این دفترچه دستورالعمل برای محل وصل کردن آداپتور پایه Ⓘ مراجعه کنید.
- دقت کنید که در زمان نگه داشتن تلویزیون، قسمت پشت تلویزیون با پایه (20) Ⓐ یا آداپتور پایه Ⓘ تماس پیدا کند.

نکته

- تلویزیون را محکم با هر دو دست نگه دارید و دقت کنید که تسمه Ⓕ و پایین تلویزیون همراستا با نوار چسب کاغذی باشند.

- برای حمل تلویزیون از سه نفر استفاده کنید و فردی که جلوی تلویزیون است بقیه افراد را برای تنظیم موقعیت هدایت کند.

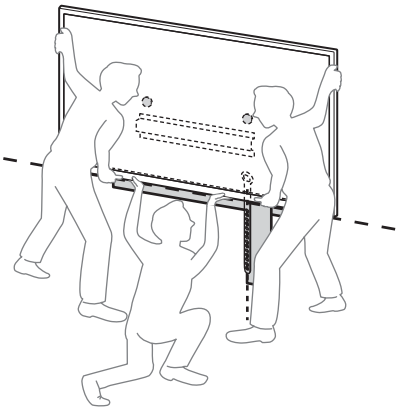

- در زمان نصب تلویزیون روی دیوار خیلی دقت کنید. این امر برای فردی که از زیر تلویزیون را گرفته است اهمیت ویژه‌ای دارد، زیرا امکان افتادن دستگاه تلویزیون و بروز صدمه جسمی شدید یا حتی مرگ وجود دارد.

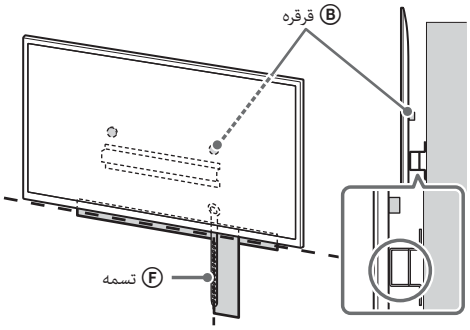

2 تلویزیون را روی پایه (20) Ⓐ یا آداپتور پایه Ⓘ نصب کنید.

- به آرامی تلویزیون را به پایین بلغزانید و قرقره های Ⓑ متصل به پشت تلویزیون را به پایه (20) Ⓐ یا آداپتور پایه Ⓘ آویزان کنید، و حتما شکل سوراخ ها را بررسی کنید.
- پس از نصب تلویزیون روی دیوار، مطمئن شوید که قرقره‌های Ⓑ محکم درون پایه (20) Ⓐ یا آداپتور پایه Ⓘ قفل شده‌اند.
- هر دو دست را آرام بردارید تا از نیفتادن تلویزیون اطمینان یابید.

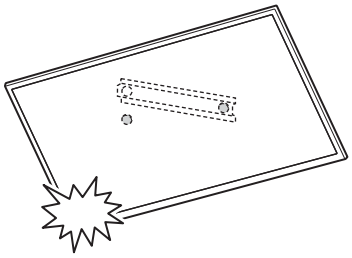

- پس از نصب تلویزیون روی دیوار، نوار چسب کاغذی و امثال آن را از روی دیوار بردارید.

در صورت انتخاب نصب استاندارد (2-a):

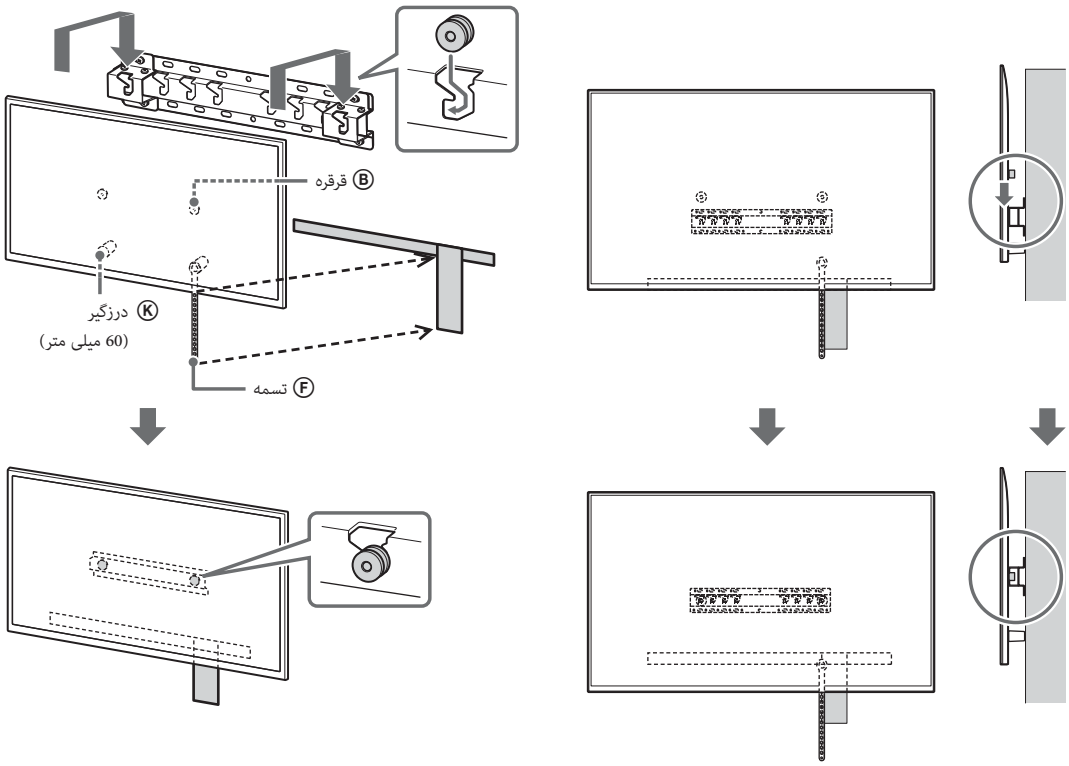

در صورت انتخاب نصب باریک (2-b):

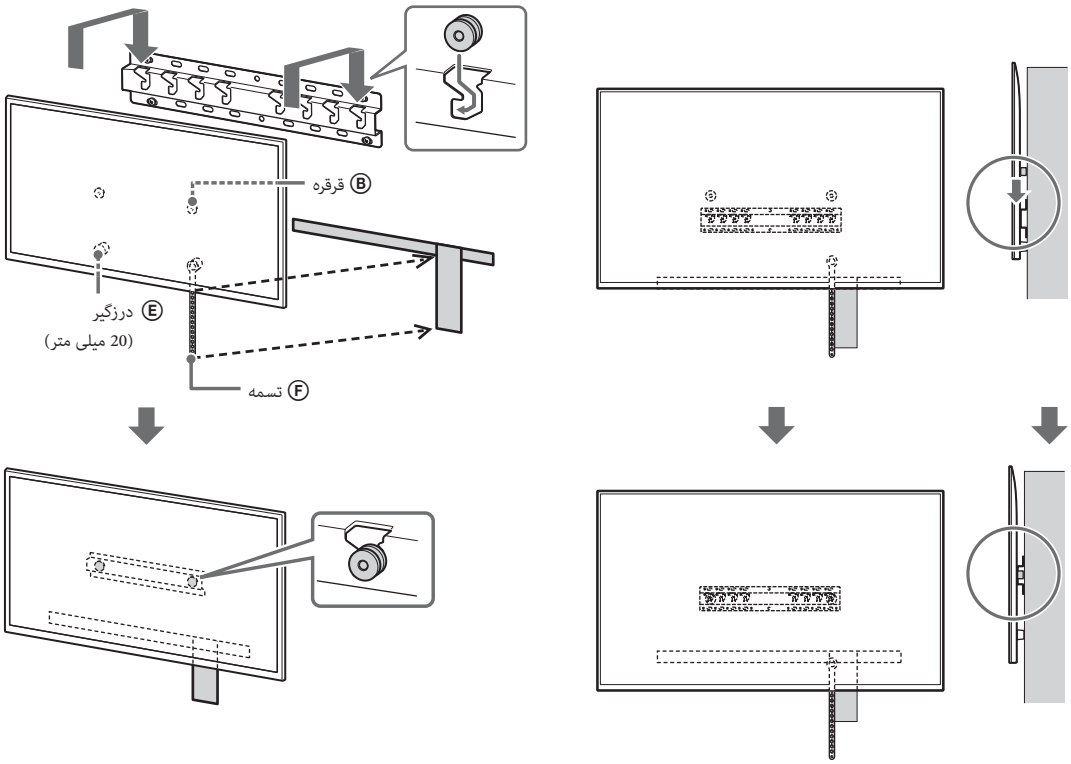

PR

3 از کج شدن قسمت کف تلویزیون جلوگیری کنید.

- گشادی تسمه Ⓕ را بگیرید و آن را محکم به دیوار وصل کنید.

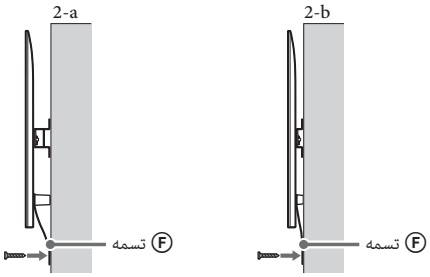

- از پیچی با قطر 5 میلی متر یا مورد مشابه (همراه با دستگاه ارائه نشده است) استفاده کنید.

نکته

- سعی کنید پایین تلویزیون را کمی به سمت خود بکشید تا مطمئن شوید که به جلو حرکت نمی کند. وجود هرگونه حرکت نشانگر این است که درست جا نیفتاده و تسمه Ⓕ را باید دوباره محکم کنید.

به استثنای 189.3 سانتی متر (75 اینچ) و بالاتر (غیر از مصر)
به استثنای 75 اینچ (189.3 سانتی متر) و بالاتر (فقط مصر)

هشدار

- برای حمل یک تلویزیون بزرگ به دو یا چندین نفر نیاز دارید (سه نفر یا بیشتر برای تلویزیون‌های 189.3 سانتی‌متری (75 اینچی) و بزرگتر) (غیر از مصر).
برای حمل یک تلویزیون بزرگ به دو یا چندین نفر نیاز دارید (سه نفر یا بیشتر برای تلویزیون‌های 75 اینچی (189.3 سانتی‌متری) و بزرگتر) (فقط مصر).

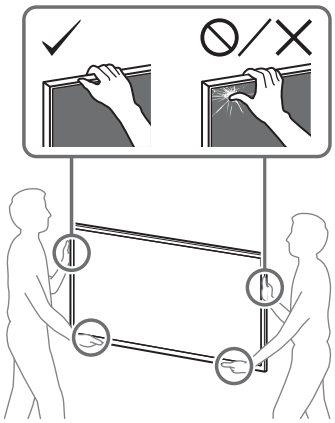

1 تلویزیون را بلند کنید.

- برای اطلاع از مکان قرقره های Ⓑ برای آویز روی پایه (20) Ⓐ یا آداپتور پایه Ⓘ، به بخش "مشخصات فنی" در انتهای این دفترچه دستورالعمل برای محل وصل کردن آداپتور پایه Ⓘ مراجعه کنید.
- دقت کنید که در زمان نگه داشتن تلویزیون، قسمت پشت تلویزیون با پایه (20) Ⓐ یا آداپتور پایه Ⓘ تماس پیدا کند.

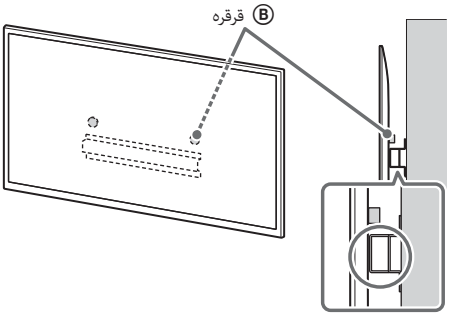

نکته

- تلویزیون را با هر دو دست محکم نگه دارید.

2 تلویزیون را روی پایه (20) Ⓐ یا آداپتور پایه Ⓘ نصب کنید.

- به آرامی تلویزیون را به پایین بلغزانید و قرقره های Ⓑ متصل به پشت تلویزیون را به پایه (20) Ⓐ یا آداپتور پایه Ⓘ آویزان کنید، و حتما شکل سوراخ ها را بررسی کنید.
- پس از نصب تلویزیون روی دیوار، مطمئن شوید که قرقره‌های Ⓑ محکم درون پایه (20) Ⓐ یا آداپتور پایه Ⓘ قفل شده‌اند.
- هر دو دست را آرام بردارید تا از نیفتادن تلویزیون اطمینان یابید.

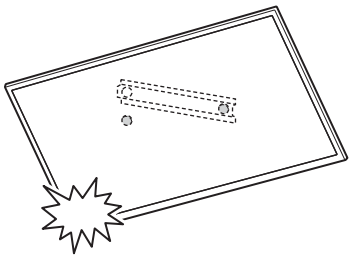

در صورت انتخاب نصب استاندارد (2-a):

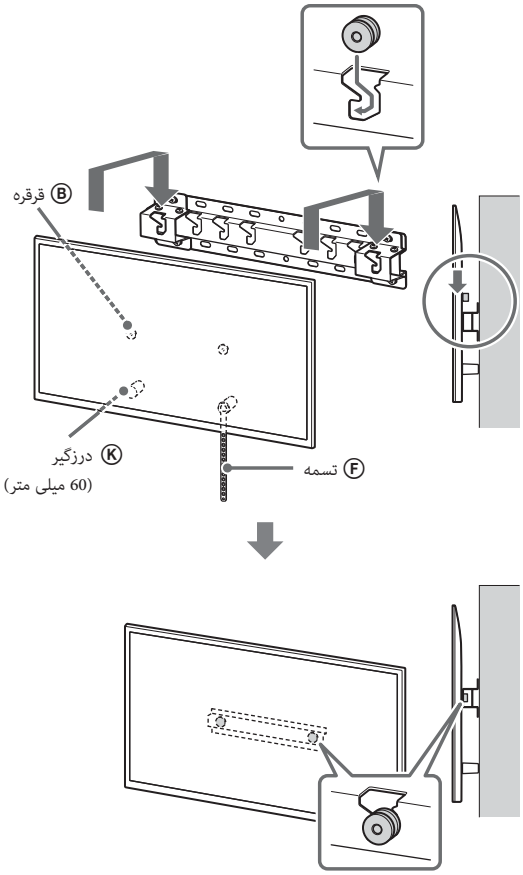

در صورت انتخاب نصب باریک (2-b):

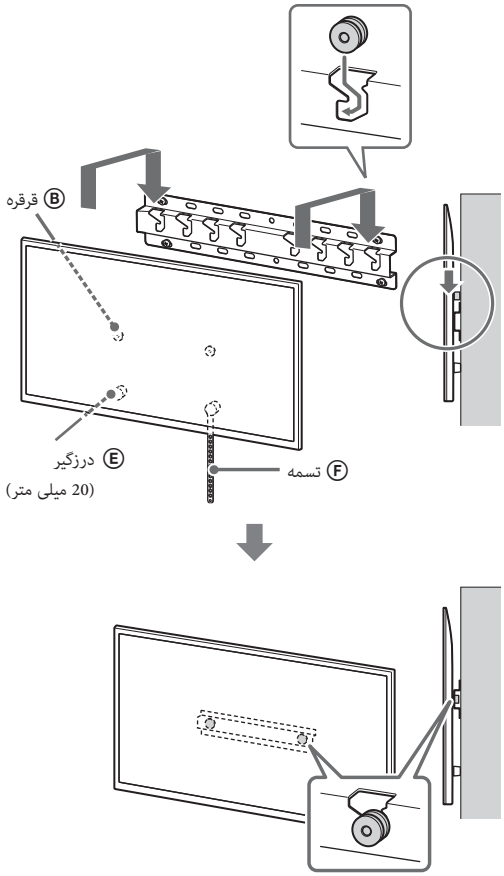

3 از کج شدن قسمت کف تلویزیون جلوگیری کنید.

- گشادی تسمه Ⓕ را بگیرید و آن را محکم به دیوار وصل کنید.

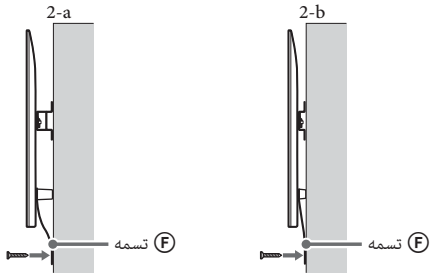

- از پیچی با قطر 5 میلی متر یا مورد مشابه (همراه با دستگاه ارائه نشده است) استفاده کنید.

نکته

- سعی کنید پایین تلویزیون را کمی به سمت خود بکشید تا مطمئن شوید که به جلو حرکت نمی کند. وجود هرگونه حرکت نشانگر این است که درست جا نیفتاده و تسمه Ⓕ را باید دوباره محکم کنید.

PR

بررسی تکمیل نصب

نکات زیر را بررسی کنید.

- قرقره‌های Ⓑ به‌طور محکم به پایه (20) Ⓐ یا آداپتور پایه Ⓘ آویزان می‌شوند.
- سیم یا کابل پیچ نخورده یا گیر نکرده است.
- تسمه Ⓕ بدون هیچ گونه لقی محکم است.

هشدار

- جایگذاری نامناسب کابل اتصال و غیره، به دلیل ایجاد مدار کوتاه ممکن است باعث وقوع آتش سوزی یا برق گرفتگی شود. حتماً تکمیل نصب را از نظر ایمنی بررسی کنید.

اطلاعات دیگر

هنگام جابجا کردن تلویزیون، مراحل نصب قبلی را برعکس انجام دهید.

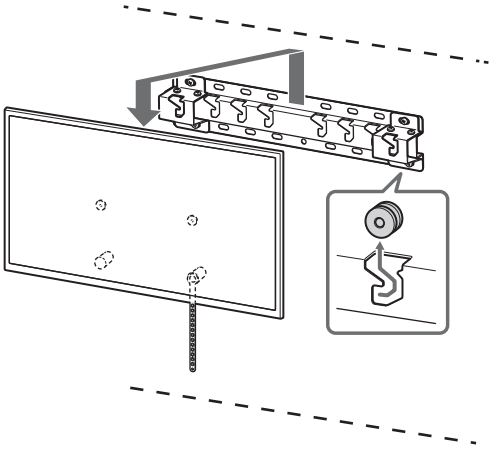

هشدار

- برای حمل یک تلویزیون بزرگ به دو یا چندین نفر نیاز دارید (سه نفر یا بیشتر برای تلویزیون‌های 189.3 سانتی‌متری (75 اینچی) و بزرگتر) (غیر از مصر).
  برای حمل یک تلویزیون بزرگ به دو یا چندین نفر نیاز دارید (سه نفر یا بیشتر برای تلویزیون‌های 75 اینچی (189.3 سانتی‌متری) و بزرگتر) (فقط مصر).

テレビの取り付け準備 / Preparation for the Installation of the TV / Préparation à l'installation du téléviseur / Preparación para instalar el televisor / Vorbereitung der Montage des Fernsehgeräts / De installatie van de tv voorbereiden / Preparazione per l'installazione del televisore / Förberedelse inför installationen av TV:n / Przygotowanie do montażu telewizora / Preparação da instalação do televisor / Forberedelse til Montering af TV'et / TV:n asennuksen valmistelu / Forberedelse for installasjon av TV-en / Προετοιμασία για την τοποθέτηση της τηλεόρασης / A tv-készülék felszerelésének előkészítése / Příprava na instalaci televizoru / Príprava na montáž TV prijímača / Pregătirea pentru instalarea televizorului / Подготовка за монтаж на телевизора / Televizyonun montajı için hazırlanma / Подготовка для установки телевизора / Підготування до встановлення телевізора / Ettevalmistus teleri paigaldamiseks / Sagatavošanās televizora uzstādīšanai / Pasiruošimas tvirtinti televizorių / Priprava na vgradnjo televizorja / Priprema za postavljanje TV-a / Теледидарды орнатуға дайындалу / 电视机安装准备 / 電視機安裝前的準備工作 / Chuẩn bị Lắp đặt TV / การเตรียมพร้อมสำหรับติดตั้งทีวี / Persiapan Pemasangan TV / הכנה להתקנת הטלוויזיה /
التحضير من أجل تركيب التلفزيون / آماده‌سازی برای نصب تلویزیون

K-85XR9xM2 / 85XR7xM2 / 75XR9xM2 / 75XR7xM2 / 65XR9xM2 / 65XR7xM2 / 55XR7xM2 / 50XR7xM2

Y-85XR9xM2 / 85XR7xM2 / 75XR9xM2 / 75XR7xM2 / 65XR9xM2 / 65XR7xM2 / 55XR7xM2 / 50XR7xM2

1

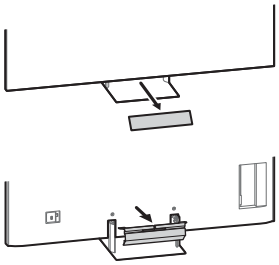

2

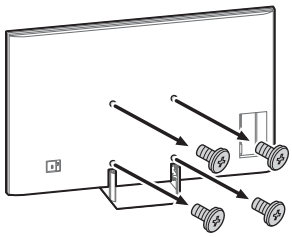

3

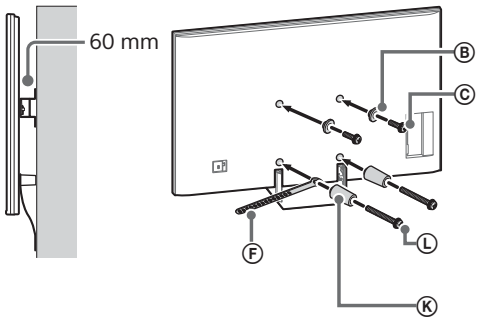

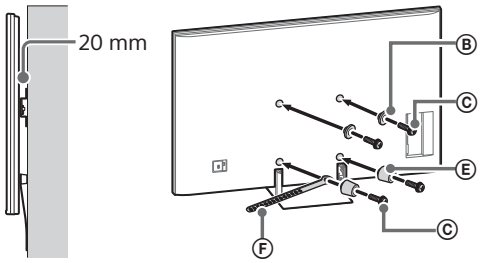

4

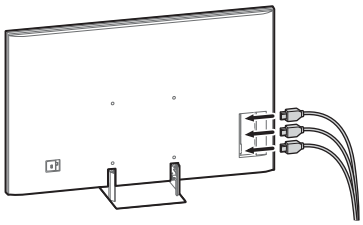

5

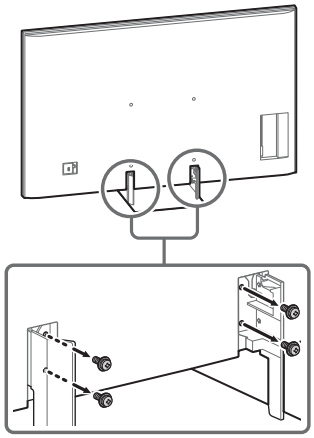

6

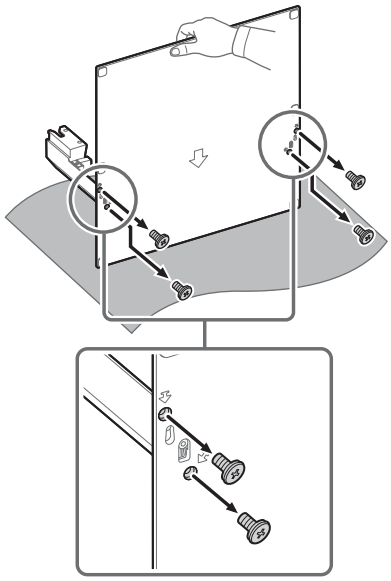

7

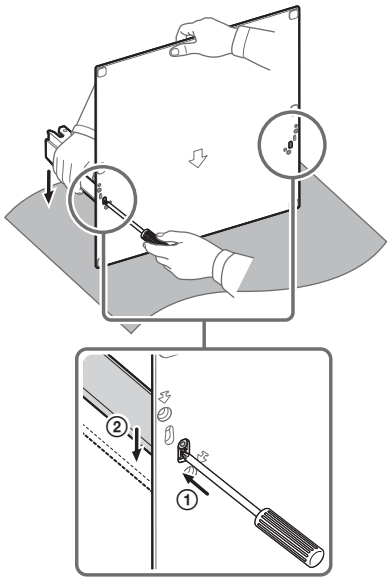

FW-85BZ4xP / 85BZ3xP / 75BZ4xP / 75BZ3xP / 65BZ4xP / 65BZ3xP / 55BZ4xP / 55BZ3xP / 50BZ3xP / 43BZ3xP

1

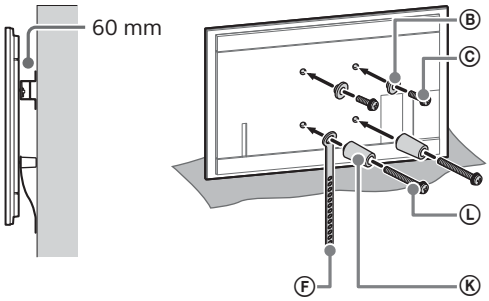

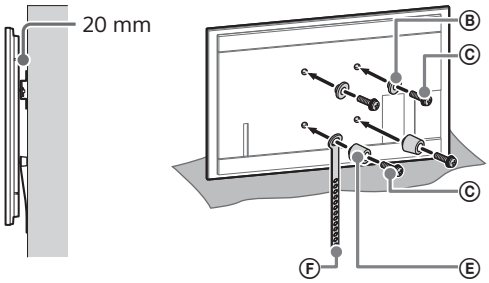

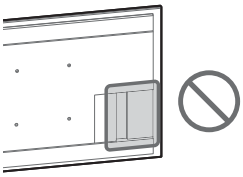

2

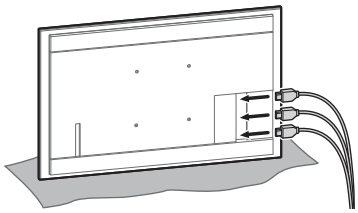

主な仕様 / Specifications / Spécifications / Especificaciones / Technische Daten / Technische gegevens / Caratteristiche tecniche / Specifikationer / Specyfikacja / Especificações / Tekniset tiedot / Spesifikasjoner / Τεχνικά χαρακτηριστικά / Műszaki adatok / Technické údaje / Specificații / Спецификации / Teknik Özellikler / Технические характеристики / Технічні характеристики / Tehnilised andmed / Specifikācijas / Techniniai duomenys / Tehnični podatki / Specifikacije / Техникалық сипаттамалар / 规格 / 規格 / Thông số kỹ thuật / ข้อมูลจำเพาะ / Spesifikasi / מפרט / مشخصات فنی / المواصفات

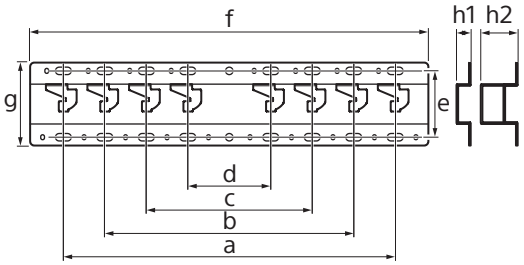

[mm]*1
a : 400
b : 300
c : 200
d : 100
e : 80
f : 480
g : 100

h1 : 20
h2 : 60

[kg]*2
0.8

本機の仕様および外観は、改良のため予告なく変更することがあります。 / Design and specifications are subject to change without notice. / La conception et les spécifications sont sujettes à modification sans préavis. / El diseño y las especificaciones están sujetos a cambios sin previo aviso. / Design und technische Daten können ohne vorherige Ankündigung geändert werden. / Wijzigingen aan het ontwerp en de technische gegevens zijn voorbehouden zonder kennisgeving. / Design e specifiche tecniche sono soggette a modifiche senza preavviso. / Design och specifikationer kan ändras utan föregående meddelande. / Konstrukcja i specyfikacja mogą ulec zmianie bez uprzedzenia. / O design e as especificações estão sujeitas a alterações sem aviso prévio. / Design og specifikationer kan ændres uden varsel. / Rakennetta ja teknisiä ominaisuuksia voidaan muuttaa ilman ennakkoilmoitusta. / Design og spesifikasjoner kan endres uten forvarsel. / Ο σχεδιασμός και τα τεχνικά χαρακτηριστικά υπόκεινται σε αλλαγή χωρίς προειδοποίηση. / A forma és a műszaki adatok előzetes bejelentés nélkül megváltozhatnak. / Vzhled a technické údaje se mohou bez předchozího upozornění změnit. / Dizajn a technické údaje sa môžu zmeniť bez upozornenia. / Structura şi specificațiile se pot modifica fără preaviz. / Дизайнът и спецификациите подлежат на промяна без предупреждение. / Tasarım ve teknik özellikler, önceden bildirilmeksizin değişikliğe tabidir. / Конструкция и характеристики могут быть изменены без предварительного уведомления. / Конструкція та технічні характеристики можуть бути змінені без попередження. / Disaini ja tehnilisi andmeid võidakse muuta ilma etteteatamata. / Konstrukcija un specifikācijas var tikt mainītas bez iepriekšēja brīdinājuma. / Dizainas ir techniniai duomenys gali būti keičiami be įspėjimo. / Zasnove in tehnični podatki se lahko kadar koli nenapovedano spremenijo. / Dizajn i specifikacije podložne su promjenama bez obavijesti. / Дизайн мен техникалық сипаттамалары ескертусіз өзгертіледі. / Dizajn i specifikacije podležu izmenama bez obaveštenja. / 设计和规格如有变更，恕不另行通知。 / 產品設計與規格若有變更，恕不另行通知。 / Thiết kế và thông số kỹ thuật có thể thay đổi mà không cần thông báo. / แบบและข้อมูลจำเพาะอาจเปลี่ยนแปลงได้โดยไม่แจ้งล่วงหน้า / Rancangan dan spesifikasi ini dapat diubah sewaktu-waktu tanpa pemberitahuan. / העיצוב והמפרטים עשויים להשתנות ללא הודעה מוקדמת. / التصميم والمواصفات عرضة للتغيير دون إشعار. / طرح و مشخصات بدون اطلاع در معرض تغییر هستند.

*1 [mm] / [мм] / [毫米] / [มม.] / [מ״מ] / [مم] / [ميلى متر]

*2 [kg] / [кг] / [千克] / [กก.] / [ק״ג] / [كجم] / [كيلوگرم]

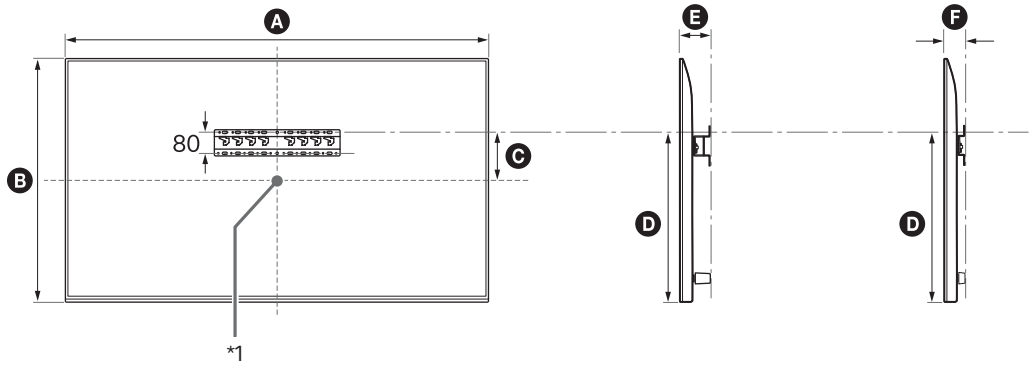

(mm)*2

	A	B	C	D	E	F
K-85XR9xM2 Y-85XR9xM2	1 892	1 077	66	606	105	63
K-85XR7xM2 Y-85XR7xM2	1 895	1 078	66	606	117	75
FW-85BZ4xP / 85BZ3xP	1 910	1 091	251	796	133	93
K-75XR9xM2 Y-75XR9xM2	1 669	952	27	505	105	63
K-75XR7xM2 Y-75XR7xM2	1 671	953	27	505	117	75
FW-75BZ4xP / 75BZ3xP	1 684	962	201	682	133	93
K-65XR9xM2 Y-65XR9xM2	1 445	826	91	506	104	63
K-65XR7xM2 Y-65XR7xM2	1 447	827	90	505	117	75
FW-65BZ4xP / 65BZ3xP	1 459	834	201	618	108	68
K-55XR7xM2 Y-55XR7xM2	1 228	704	151	506	116	75
FW-55BZ4xP / 55BZ3xP	1 240	711	201	556	108	68
K-50XR7xM2 Y-50XR7xM2	1 114	640	83	406	116	75
FW-50BZ3xP	1 126	647	151	474	108	68
FW-43BZ3xP	972	560	151	431	108	68

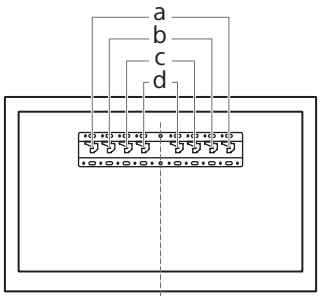

	Hook location*3
K-85XR9xM2 / 85XR7xM2 Y-85XR9xM2 / 85XR7xM2	a
FW-85BZ4xP / 85BZ3xP	a
K-75XR9xM2 / 75XR7xM2 Y-75XR9xM2 / 75XR7xM2	b
FW-75BZ4xP / 75BZ3xP	b
K-65XR9xM2 / 65XR7xM2 Y-65XR9xM2 / 65XR7xM2	b
FW-65BZ4xP / 65BZ3xP	b
K-55XR7xM2 Y-55XR7xM2	b
FW-55BZ4xP / 55BZ3xP	b
K-50XR7xM2 Y-50XR7xM2	c
FW-50BZ3xP	c
FW-43BZ3xP	c

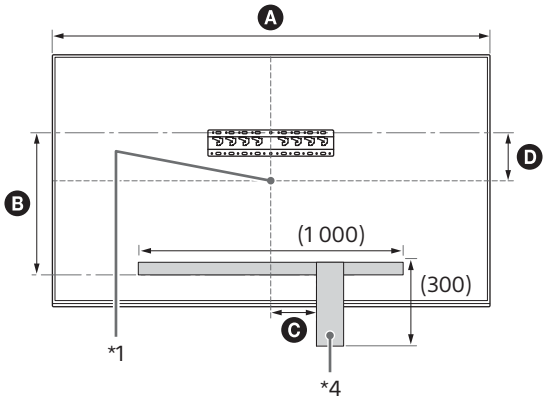

(mm)*2

	A	B	C	D
K-85XR9xM2 Y-85XR9xM2	1 892	486	200	66
K-85XR7xM2 Y-85XR7xM2	1 895	486	200	66
FW-85BZ4xP / 85BZ3xP	1 910	676	200	251
K-75XR9xM2 Y-75XR9xM2	1 669	385	150	27
K-75XR7xM2 Y-75XR7xM2	1 671	385	150	27
FW-75BZ4xP / 75BZ3xP	1 684	562	150	201

*1 画面の中心位置 / Screen centre point / Point central de l'écran / Punto del centro de la pantalla / Bildschirm-Mittelpunkt / Middelpunt van het beeldscherm / Punto centrale dello schermo / Skärmens mittpunkt / Środkowy punkt ekranu / Ponto central do ecrã / Skærmmidtpunkt / Ruudun keskipiste / Skjermsenterpunkt / Κεντρικό σημείο οθόνης / A képernyő középpontja / Střed obrazovky / Stredový bod obrazovky / Punctul central al ecranului / Централна точка на екрана / Ekran merkez noktası / Центральная точка экрана / Центральна точка екрана / Ekraani keskpunkt / Ekrāna centrālais punkts / Ekrano centrinis taškas / Središčna točka zaslona / Središnja točka zaslona / Экран ортасының нүктесі / Centralna tačka ekrana / 屏幕中心点 / 螢幕中心點 / Tâm điểm màn hình / จุดตรงกลางของหน้าจอ / Titik pusat layar / נקודת מרכז מסך / نقطة مركز الشاشة / نقطه مركز صفحه

*2 (mm) / (мм) / (毫米) / (มม.) / (מ״מ) / (مم) / (میلی متر)

*3 フック位置 / Hook location / Emplacements des crochets / Posición de los ganchos / Hakenpositionen / Plaats van de haak / Posizione dei ganci / Hakens placering / Położenie haka / Localização do gancho / Krogplacering / Koukun sijainti / Krokplassering / θέση άγκιστρου / Kampók helye / Umístění háku / Umiestnenie háka / Cârlig locație / Позиция на куката / Kanca konumu / Положение скоб / Розташування гаків / Konksu asukoht / Āķa atrašanās vieta / Kabliuko vieta / Lokacija kavlja / Položaj kuke / Ілмек орны / Mesto za kuke / 支架位置 / 掛鉤位置 / Vị trí móc / ตำแหน่งของตะขอ / Lokasi kait / מיקום הוו / موقع الخطاف / محل قلاب

*4 マスキングテープ / Masking tape / Ruban de masquage / Cinta adhesiva / Abdeckband / Afplakband / Nastro adesivo / Maskeringstejp / Taśma maskująca / Fita de pintura / Afdækningstape / Maalarinteippi / Maskeringstape / Χαρτοταινία / Maszkolószalag / Maskovací páska / Krycia páska / Bandă de mascare / Самозалепващо се тиксо / Maskeleme bandı / Клейкая лента / Малярна стрічка / Teip / Krāsotāju līmlente / Maskuojamoji juosta / Maskirni trak / Ljepljiva traka / Оқшаулау таспасы / Krep-traka / 遮蔽胶带 / 封口膠帶 / Băng bảo vệ bề mặt / เทปกระดาษกาวย่น / Isolasi kertas / סרט נייר דביק / شريط لاصق / نوار چسب کاغذی